HORI

切　欠　図　集

10

HORI
LOCKS & HARDWARE

合資会社　堀　商　店

目　次

	品名		品番★は製造中止	備考	頁
	施工上のお願い				5
	1110/1171取付説明				6
	1211取付説明				7
	8100/8102取付説明				8・9
	6110/6111/6112/6120/6121/6122取付説明				10・11
	3106/3116/3126取付説明				12・13
■統一切欠■（注）扉の内外の切欠は仕様によって異なります。	シリンダー彫込箱錠ノブ型		7210-70		14
	シリンダー彫込箱錠レバー型		7220-70		15
	彫込空錠ノブ型		7910-70		16
	彫込空錠レバー型		7920-70		17
	シリンダー彫込本締錠		7300-70		18
	シリンダー彫込電気錠ノブ型 非常解装置付	通電時解錠型	6110-70		19
		瞬時通電施解錠繰返型	6111-70		19
		通電時施錠型	6112-70		19
	シリンダー彫込電気錠レバー型 非常解装置付	通電時解錠型	6120-70		20
		瞬時通電施解錠繰返型	6121-70		20
		通電時施錠型	6122-70		20
	シリンダー彫込電気錠ノブ型	通電時解錠型	6210-70		21
		瞬時通電施解錠繰返型	6211-70		21
		通電時施錠型	6212-70		21
	シリンダー彫込電気錠レバー型	通電時解錠型	6220-70		22
		瞬時通電施解錠繰返型	6221-70		22
		通電時施錠型	6222-70		22
	シリンダー彫込箱錠ノブ型		1110-64		23
			1110M-64	スイッチストライク対応	23
			1110-76		23
			1110-90		24
			1194-64		25
			7210-70		14
	シリンダー彫込箱錠レバー型		1171-57		26
			1171-64		26
			1171M-64	スイッチストライク対応	26
			1210-38		27
			1211-51		28
			7220-70		15
	彫込空錠ノブ型		1110L-90		29
			1420L-64		30
			1420L-76		30
			7910-70		16
	彫込空錠レバー型		1210L-38		31
			1211L-51		32
			1460L-64		33
			7920-70		17
	彫込ローラーラッチ錠		1481L		34
			1482L		35
	シリンダー彫込本締錠		1110D-76		36
			1110D-90		37
			1211D-51		38
			1310D-38		39
			1311D-25		40
			1311D-38		41
			1311M-38	スイッチストライク対応	41
			1311D-51		41
			1311M-51	スイッチストライク対応	41
			1311D-64		41
			1311M-64	スイッチストライク対応	41
			7300-70		18
	シリンダー彫込非常錠		1902-51		42
	ブザーボックス		3803	乾電池式	42
			3804	充電式	42
	棒鍵彫込本締錠		1364D-25		43
	シリンダー面付本締錠		137A		44
			870T		45
			870III		46
			870Y		47

目　次

品名		品番★は製造中止	備考	頁
シリンダー面付本締錠		1750		48
		1755		49
板鍵面付本締錠		1371D		50
		1372D		51
引戸内締り錠		7		52
非常解錠装置付　引戸内締り錠		7E		53
棒鍵彫込引戸錠		238		54
シリンダー彫込上部締錠		1330-38		56
	対応シリンダー	C-T2d-1		57
		C-T2d-2		57
		DC-T2		57
	対応サムターン	CT2-T2		57
		T-MO		57
		T-TE		57
		T-TEM		57
シリンダー彫込引戸錠		1702CH-51		58
		1702-51		59
		1702-51	参考納まり図	60
シリンダー引違戸錠		1690-A		61
		1690-B		61
		1692		62
		1693S		63
		1693W		63
		1693F		64
		1694S		65
		1694W		65
		1694F		66
シリンダー引違戸錠		1732★		67
シリンダー強化ガラス扉錠		1342H-45°		68
		1342H-90°		69
		1349-38		70
シリンダー框扉下部用本締錠		1348-25		71
シリンダー彫込自動錠ノブ型		1011-70		72
		1011DM-70	スイッチストライク対応	72
		1022-70		73
		1024-70		74
		1024M-70	スイッチストライク対応	74
		1025-70		74
		1025M-70	スイッチストライク対応	74
		1026-70		74
		1026M-70	スイッチストライク対応	74
		1027EL-70★	開扉監視装置付	75
		1050-70		76
		1051-70		76
		1053-70		76
シリンダー彫込自動錠レバー型		1061-45		77
シリンダー彫込自動本締錠		1062-45		78
		1916-64		79
シリンダー彫込ホテルロックノブ型		1043-70★		80
		7752-70		81
		7752-90		81
		7753-70		81
		7753-90		81
シリンダー彫込電気錠ノブ型	通電時解錠型	6110-70		19
非常解装置付	瞬時通電施解錠繰返型	6111-70		19
	通電時施錠型	6112-70		19
シリンダー彫込電気錠レバー型	通電時解錠型	6120-70		20
非常解装置付		8100-51		83
		8110-51		84
	瞬時通電施解錠繰返型	6121-70		20
	通電時施錠型	6122-70		20
		8102-51		83
		8112-51		84
シリンダー彫込電気錠ノブ型	通電時解錠型	1031S-70		82
		6210-70		21
	瞬時通電施解錠繰返型	6211-70		21
	通電時施錠型	6212-70		21

目　次

品名		品番★は製造中止	備考	頁
シリンダー彫込電気錠レバー型	通電時解錠型	6220-70		22
	瞬時通電施解錠繰返型	6221-70		22
	通電時施錠型	6222-70		22
シリンダー彫込モーター式自動本締		3401-38		85
シリンダー彫込モーター式本締錠		3452-64		86
シリンダー面付本締電気錠		137E		87
小型電気ストライク	通電時解錠型	3106		88
	瞬時通電施解錠繰返型	3116		88
	通電時施錠型	3126		88
電気ストライク	通電時解錠型	3020N		89
		3100★		90
	瞬時通電施解錠繰返型	3110		90
小型電気ストライク	通電時解錠型	3106	参考納まり図	91
	瞬時通電施解錠繰返型	3116	参考納まり図	91
	通電時施錠型	3126	参考納まり図	91
電気ストライク	通電時解錠型	3020N	参考納まり図	91
	瞬時通電施解錠繰返型	3110	参考納まり図	91
スイッチストライク(リードスイッチ型)		SB-1011RAD		92
		SB-1024RA		92
		SB-1110RA		93
		SB-1311RA		93
通電金具		3610★		94
		3620		95
可変タンブラー彫込箱錠ノブ型		5110-64		96
		5111-70		97
可変タンブラー彫込箱錠レバー型		5120-64		98
		5121-70		99
可変タンブラー彫込本締錠		5300-25		100
		5300-38		100
		5301-64		101
可変タンブラー彫込自動錠ノブ型	丸座	5210-70		102
	長座	5210-70		103
可変タンブラー彫込自動錠レバー型	丸座	5220-70		104
	長座	5220-70		105
可変タンブラー彫込自動錠ノブ型	丸座	5510-70		106
	長座	5510-70		107
可変タンブラー彫込自動本締錠		5560-38		108
可変ダンブラー彫込電気錠ノブ型	通電時解錠型	6150-70★		109
非常解装置付		6450P-70		113
可変ダンブラー彫込電気錠レバー型	通電時解錠型	6160-70★		110
非常解装置付		6460P-70		114
可変ダンブラー彫込電気錠ノブ型	通電時解錠型	6250-70★		111
可変タンブラー彫込電気錠レバー型	通電時解錠型	6260-70★		112
可変タンブラー面付本締電気錠		1378		115
		1379AT		116
可変タンブラー彫込ホテルロックノブ型		5410-100		117
		5460-100		118
キースイッチ		KSS-11		119
		KSS-11A		119
		KST-11		119
		KST-11A		119
		KSD-11		119
シリンダーカムロック		CL-1-3P		120
		CL-1-6P		120
		CL-1-TR		121
レバーハンドル丸座付		MCR		122
		MJR		122
		LBR		122
		LFR		122
丸座		R-MJ		122
		R-MA	ステンレス	122
		R-MA	黄銅	122
レバーハンドル丸座付		TDR3		123
		NCR3★		123
		MDR7		123
丸座		R-LR3		123
レバーハンドル丸座付		TDR1		124

目　次

品名		品番★は製造中止	備考	頁
レバーハンドル丸座付		MDR9		124
		LDR		124
		LAR		124
丸座		R-LR4		124
		R-LD		124
		R-LA		124
取手（固定レバーハンドル）		2321-MC-J/2321-MC-A		125
		2321-LB-J/2321-LB-A		125
		2321-MJ-J/2321-MJ-A		125
		2321-LF-J/2321-LF-A		125
		2321-MD9		125
ノブ丸座付		MPR		126
		MQR		126
		MLAR		126
		MLBR		126
丸座		R-MP		126
		R-ML		126
ノブ丸座付		MUR		127
		PRD		127
丸座		R-MU		127
		R-PRD		127
ケースハンドル		55		127
取手（固定ノブ）		2320-MLAR		128
		2320-MLBR		128
取手（空転ノブ）		2320-MPR		128
6000シリーズ補修長座（ノブ型）		MPE		129
		MQE		129
6000シリーズ補修長座（レバー型）		LFE		129
		MJE		129
		MCE		129
6000シリーズ補修長座（ノブ型）		MPE2★		130
		MQE2★		130
6000シリーズ補修長座（レバー型）		LFE2★		130
		MJE2★		130
		MCE2★		130
1061補修長座（レバー型）		LFED1		131
		MJED1		131
		MCED1		131
1062補修長座(本締錠型)		ED2		131
1110シリーズ補修長座（ノブ型）		MPSE		132
		MQSE		132
8100シリーズ補修長座（レバー型）		LFE3		132
		MCE3		132
		MJE3		132
		MD9E3		132
沈み型サムターン		T-SK2		133
サムターン		T-MO		133
インジケーター付	クラッチサムターン	T-CL		133
	ダブルクラッチサムターン	T-Z		133
シリンダー型サムターン		CT-2シリーズ		133
表示付非常サムターン		T-TEM		134
非常サムターン		T-TE		134
		AC-7T		134
		AC-15T		134
		AC-16T		134
		AC-18T		134
蓋付鍵座		W-5210		135
		W-5300		135
		W-PKPD		135
		W-1371		135
シャッター付鍵座		W-5110		135
沈み型シリンダーリング		RN-SK2		135
索引				136・137

⚠ 施工上のお願い

●切欠加工と納まりは正確に行ってください。
特にラッチ／デッドボルトとストライクの間に「競り」や「オーバーラン」が発生しないように施工してください。【図ａ】参照

●戸先ちりは必ず６㎜以下に納めてください。
戸先ちりが６㎜を越えた際には錠のタイプによっては仮締りや施錠が出来なかったり、信号不良の原因になります。【図ｂ】参照

●建具にネジで固定する部品の取付け部は、ネジがしっかり固定できる十分な板厚にして下さい。

●鉄扉等の扉厚に対して、錠の取付位置が偏心する場合には、錠の振れ止め機構を有効にする為の台座を扉内部に設けてください。【図ｂ】参照

●電気錠の周りにシリコンを含むコーキング材等の使用はさけてください。信号不良の原因になります。

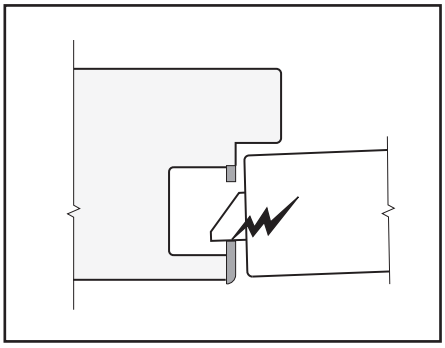

【図ａ-1】 競り：ラッチ等がストライクと競って最後まで突出出来ない。

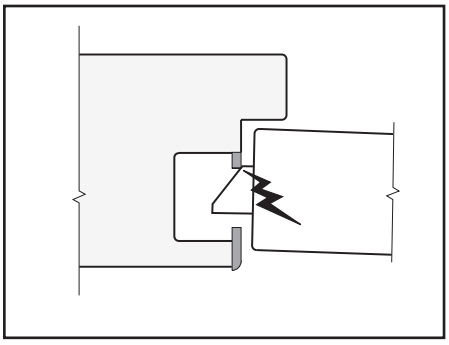

【図ａ-2】 オーバーラン：ストライクの穴をラッチ等がオーバーランして突出出来ない。

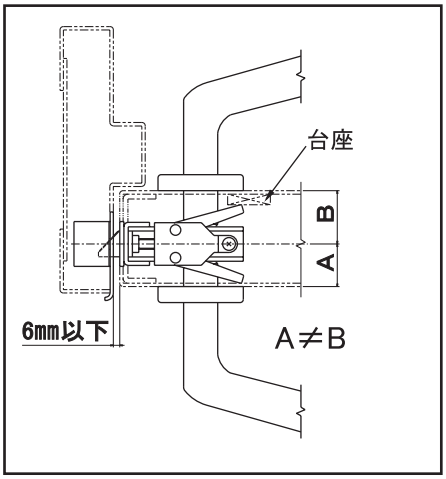

【図ｂ】 戸先ちり：６㎜以下
錠本体偏心付：振れ止め用の台座を設ける。

1110（ノブ型）／ 1171（レバーハンドル型）

彫込箱錠

■勝手変更方法■

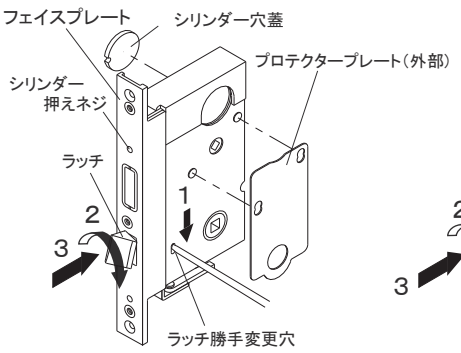

図A 1110

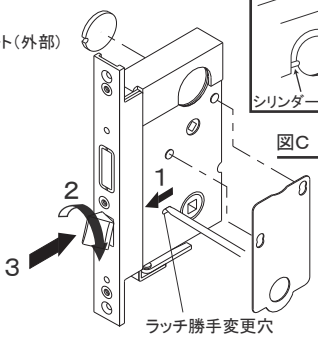

図B 1171

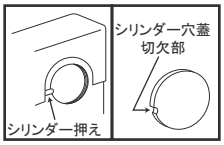

図C シリンダー穴蓋

1. アーマープレートを外します。
2. ＜1110の場合＞→図A参照
   ラッチ勝手変更穴にドライバー等を差し込み、中のレバーを下に押すとラッチが一段出ます。ラッチの向きを変え、元の位置まで押し込んで下さい。
   ＜1171の場合＞→図B参照
   ラッチ勝手変更穴に細いドライバー等を差し込み、フロント側に強く押し出しながらラッチの向きを変えて下さい。
3. プロテクタープレートをシリンダー側に取付けて下さい。
4. シリンダー穴蓋の切欠部とシリンダー押えの位置を合わせ、シリンダー押えネジがフェイスプレートより出っ張らないよう、シリンダー押えネジを締めて下さい。→図C参照

⚠ 注意 ・プロテクタープレート、シリンダー穴蓋は錠の機構上大変重要な役割を果たすものです。忘れずに、必ず取付けて下さい。

■取付方法■

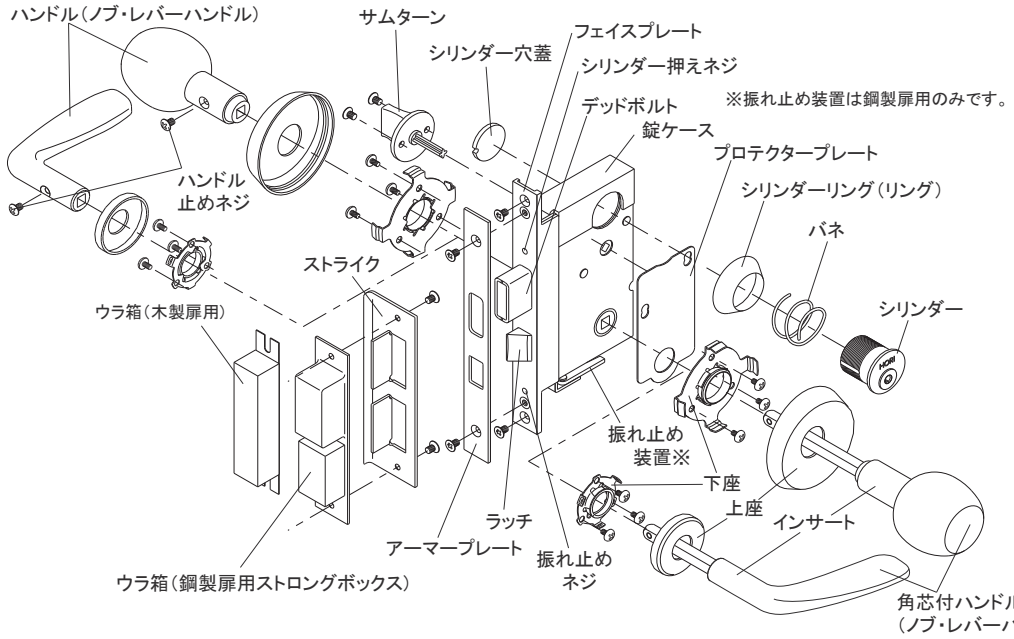

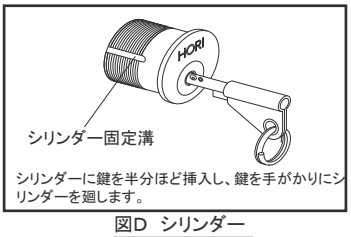

図D シリンダー

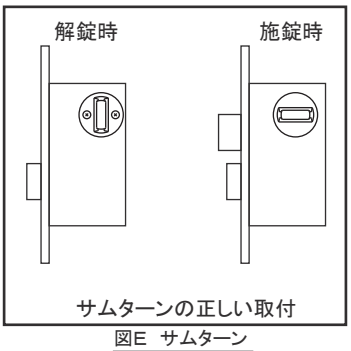

図E サムターン

1. 錠ケース

錠ケースを付属のネジでしっかり取付けて下さい。
振れ止めネジを時計回りに廻し、扉の内のりに振れ止め装置があたるまで開いて下さい。（木製扉の場合は除く）

2. 丸座

下座を角芯付ハンドルで調整しながら、付属のネジで正しい位置に取付け、上座を取外す切欠部を下側にしてかぶせて下さい。

⚠ 注意 ・下座の取付位置がずれているとハンドルの戻りが悪くなり、仮締まりが出来ない場合があります。
・下座を取付ける際に、ドリルの先端で錠ケースを傷つけないよう注意して下さい。

3. ハンドル（ノブ・レバーハンドル）

角芯付きハンドルを外部側から差し込み、もう一方の内部側のハンドルを角芯に差し込んで付属のネジでしっかり取付けて下さい。ハンドルはインサートが錠ケースに直接あたるタイプと、下座で受けるタイプの2タイプがあります。下座で受けるタイプは、扉厚調整を付属のワッシャーで行って下さい。

4. シリンダー→図D参照

シリンダー押さえネジを緩めて下さい。バネ、リングをシリンダーにセットし、鍵をシリンダーに半分ほど挿入し、シリンダーを時計回りに4～5回ほど廻し、シリンダーの「HORI」マークが鍵穴の真上になる位置で止めて下さい。シリンダー押えとシリンダー固定溝の位置を合わせ、シリンダー押さえネジがフェイスプレートより出っ張らないよう、しっかりと締めて下さい。

⚠ 注意 ・ネジ込み量が多かったり、少なかったりした場合は、鍵で施解錠できなくなります。

5. サムターン→図E参照

サムターンは解錠時にツマミがタテになり、座のネジ穴の位置が水平になるように付属のネジで正確に取付けて下さい。

⚠ 注意 ・サムターンの取付位置がずれているとサムターン又は鍵でデッドボルトを操作する際に動きが重くなります。

6. アーマープレート

アーマープレートを付属のネジで取付けて下さい。

7. ストライク

ストライクをデッドボルトに合わせて位置をだし、ウラ箱をセットして付属のネジで取付けて下さい。

⚠ 注意 ・ストライクと錠本体の位置関係を正確に取付けて下さい。位置関係が正確でない場合は、ラッチボルトがストライクに納まらなかったり、せりが発生し施解錠出来ない場合があります。

8. 最後に

見えがかりのネジにゆるみがないか確かめ、各部品の作動を確認して下さい。

※正しい取付位置は切欠図を参照して下さい。

1211（レバーハンドル型）

彫込箱錠

■勝手変更方法■

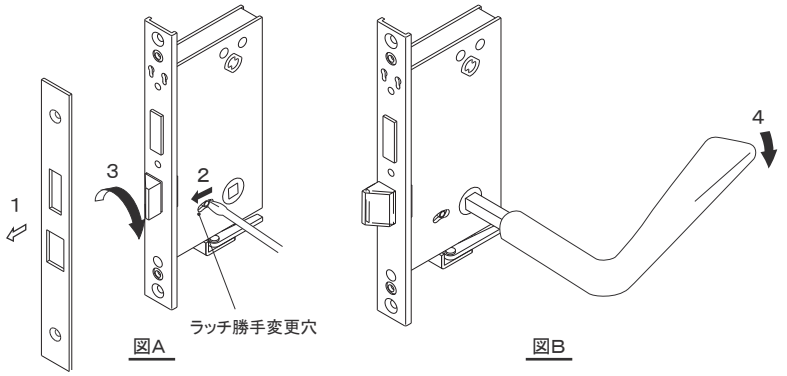

1. アーマープレートを外します。
2. ラッチ勝手変更穴にドライバー等を差し込み、穴の中のレバーをフロント側に押し出すと、ラッチが一段出ます。→図A参照
3. ラッチの向きを変えて下さい。→図A参照
4. ラッチを押込み、レバーハンドルを差し込んで下に押し下げると、ラッチが元の位置に戻ります。→図B参照

■取付方法■

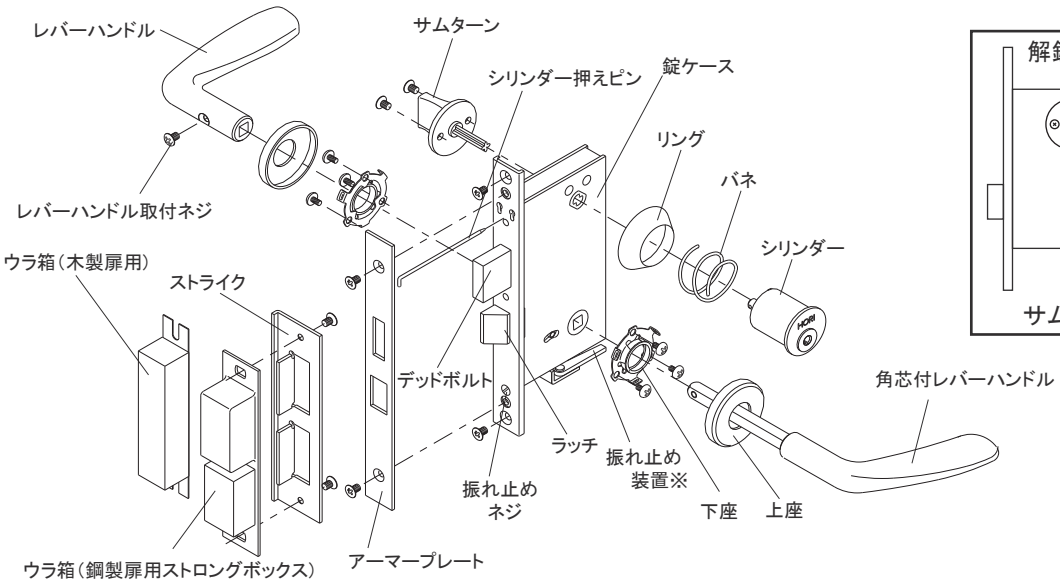

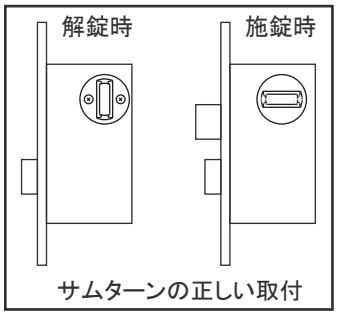

図C　サムターン

※振れ止め装置は鋼製扉用のみです。

1. 錠ケース

錠ケースを付属のネジでしっかり取付けて下さい。
振れ止めネジを時計回りに廻し、扉の内のりに振れ止め装置があたるまで開いて下さい。（木製扉の場合は除く）

2. 上座

下座を角芯付ハンドルで調整しながら、付属のネジで正しい位置に取付け、上座を下座にかぶせて下さい。

⚠注意
・下座の取付位置がずれているとハンドルの戻りが悪くなり、仮締りが出来ない場合があります。
・下座を取付ける際に、ドリルの先端で錠ケースを傷つけないよう注意して下さい。

3. レバーハンドル

角芯付きレバーハンドルを外部側から差し込み、もう一方の内部側のレバーハンドルを角芯に差し込んで付属のネジでしっかり取付けて下さい。

4. シリンダー

シリンダーにバネ、リングをセットし、シリンダー押えピンでシリンダーを「HORI」マークが鍵穴の真上になる様に錠ケースに固定して下さい。

5. サムターン→図C参照

サムターンは解錠時にツマミがタテになり、座のネジ穴の位置が水平になるように付属のネジで正確に取付けて下さい。

⚠注意
・サムターンの取付位置がずれているとサムターン又は鍵でデッドボルトを操作する際に動きが重くなります。

6. アーマープレート

アーマープレートを付属のネジで取付けて下さい。

7. ストライク

ストライクをデッドボルトに合わせて位置をだし、ウラ箱をセットして付属のネジで取付けて下さい。

⚠注意
・ストライクと錠本体の位置関係を正確に取付けて下さい。位置関係が正確でない場合は、ラッチボルトがストライクに納まらなかったり、せりが発生し施解錠できない場合があります。

8. 最後に

見えがかりのネジにゆるみがないか確かめ、各部品の作動を確認して下さい。

※正しい取付位置は切欠図を参照して下さい。

シリンダー型彫込電気錠：レバー
通電時解錠型：8100
通電時施錠型：8102

取付説明書 準備編

1 扉と枠の切欠き加工

切欠き図に基づき、錠セットを扉と枠に取付け出来る様に、切欠き加工を行って下さい。
【お願い】戸先チリ寸法(錠とストライクの隙間)は、錠機能／防犯上６㎜以下に納めて下さい。
６㎜を越えていると扉閉確認スイッチ及び施錠確認スイッチが誤動作する場合が有ります。

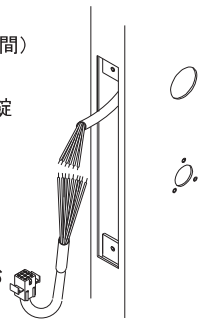

2 付属コードの結線

内部回路図を基に、扉内部からの配線と付属コードを結線して下さい。
【お願い】未使用の線は絶縁処理をして下さい。

3 扉の勝手に錠の勝手を合せる

扉の勝手に錠の勝手が合わなかった場合は、下記の項目を変更して下さい。

【変更の必要無】
【ハンドル固定の変更】
【シリンダーの勝手変更】
【ラッチとトリガーの勝手変更】

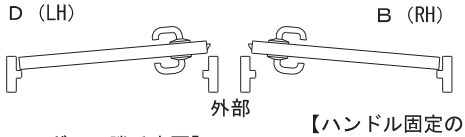

【ラッチとトリガーの勝手変更】
【ハンドル固定の変更】
【シリンダーの勝手変更】

3-1【ラッチとトリガーの勝手変更】

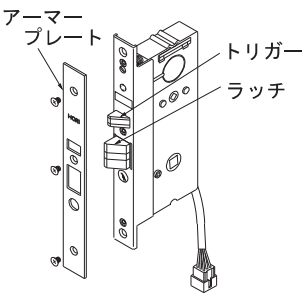

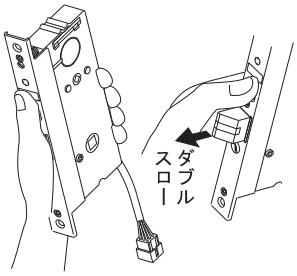

1 アーマープレートを外す
プラスドライバーでアーマープレートの取付けネジを外して下さい。

2 ラッチをダブルスローさせる
ラッチとトリガーを本体に押し込んで下さい。トリガーを押したまま、ラッチだけを外すとラッチはダブルスローします。

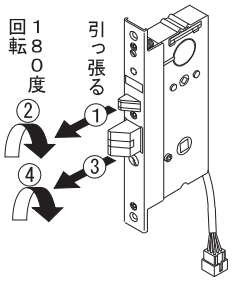

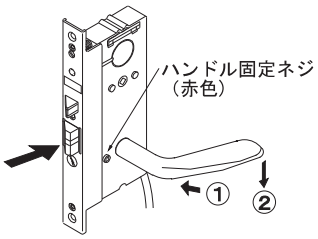

3 トリガーとラッチの勝手変更
ラッチとトリガーは引っ張りながら、180度回転させて下さい。

4 ハンドル操作を行う
ハンドルをハンドル固定ネジ側より錠本体に差し込み、ハンドルを操作して、ラッチを錠本体へ完全に引き込ませて下さい。

3-2【シリンダーの勝手変更】

１ シリンダー穴蓋の凹部分を、錠ケースのシリンダー押えに合わせ、シリンダー穴蓋を室内側に付けて下さい。
【お願い】シリンダー穴蓋は落ちない様テープ等で仮止めして下さい。

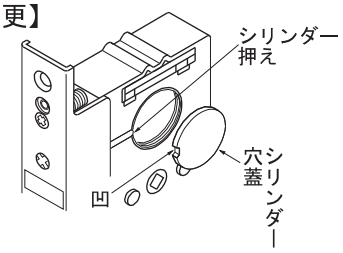

２ 錠本体に取付いているプロテクターを上へ移動し、錠のピンとプロテクター穴を合せ外して下さい。シリンダーを取付ける側に、必ず取付け直して下さい。

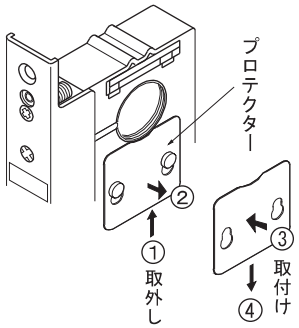

3-3【ハンドル固定側の変更】

ハンドル固定ネジがセットしてある面の反対側のハンドルが固定します。ハンドルの固定側を変更する場合は、ハンドル固定ネジをプラスドライバーで外し、反対側へ取付け直して下さい。
【お願い】ハンドル固定ネジがゆるむことが無いように締めて下さい。外部ハンドルの固定は、フロント装置も関係しています。ハンドル固定ネジが正しい位置にセットしてあるにもかかわらず、外部ハンドルが固定にならない場合は、フロント装置の位置をご確認願います。

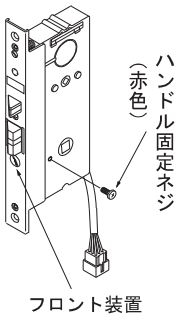

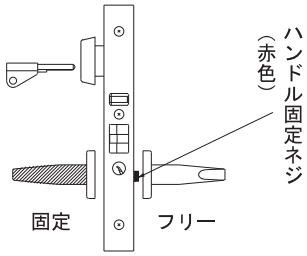

注１：8100は通電が無い時は、外部ハンドルが固定。
8102は通電が無い時は、外部ハンドルが操作可能。
注２：遠隔操作に関係無く強制解錠。
注３：遠隔操作に関係無く強制施錠。

8100 8102	8100	8102
遠隔操作時のフロント装置位置 出荷時	強制解錠位置	強制施錠位置
注1	注２	注３

■各部の名称■

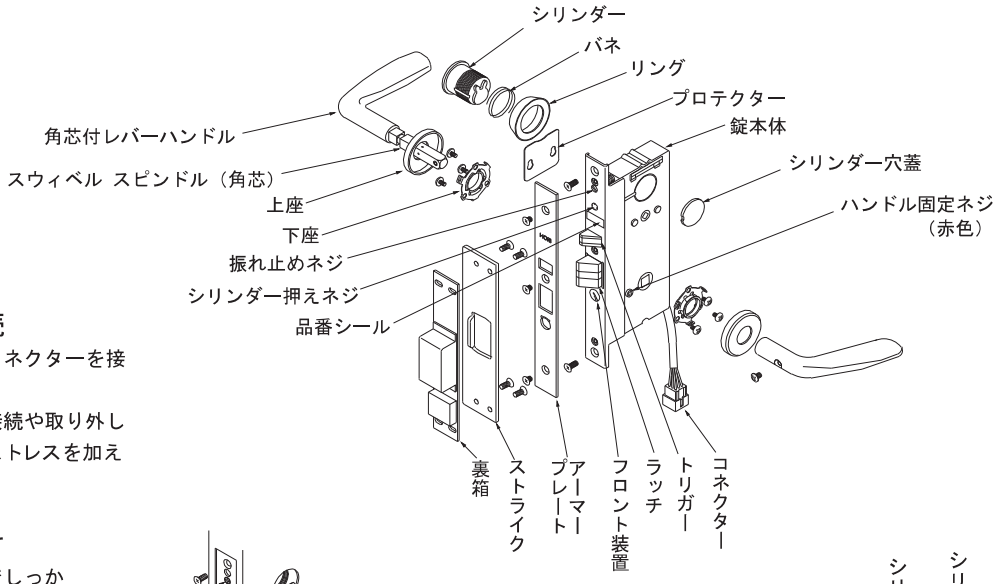

1　コネクター接続

扉内のコネクターと錠のコネクターを接続して下さい。

【お願い】コネクターの接続や取り外し等の際、錠からの配線にストレスを加えない様にして下さい。

2　錠本体の取付け

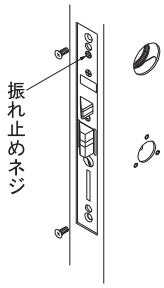

1）錠本体を付属のネジでしっかり取付けて下さい。

2）振れ止めネジを時計廻りに廻し扉の内のりに振れ止め装置が当るまで開いて下さい。

【お願い】振れ止めネジを強く締め込むと扉の状況によっては表面に影響を与える場合がありますのでご注意下さい。

3　ハンドル座の取付け

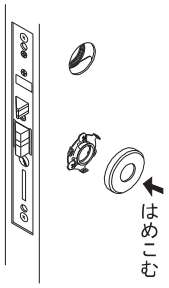

品番：ＬＦＲ／ＭＪＲ／ＭＣＲ

1）扉の両面に下座を付属のネジで仮締めして下さい。

2）ハンドルを用いて、ハンドル回転がスムーズな状態を確認して下さい。

3）下座取付けネジをしっかり締めて下さい。

4）上座を下座にはめて下さい。

【お願い】ハンドルが下座に競っていると、施解錠信号出力が誤動作する場合がありますので、競らない様に取付けて下さい。

4 レバーハンドルの取付け

1）角芯付レバーハンドルをシリンダー側から錠ケースに止まるまで差込んで下さい。

2）片側のレバーハンドルを角芯に差込み、レバーハンドルが錠本体に当るまで押込んで下さい。

3）ハンドル取付けネジでしっかりハンドルを固定して下さい。

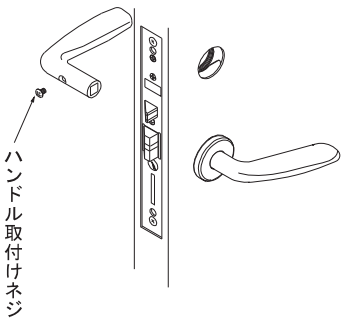

5　シリンダーの取付け

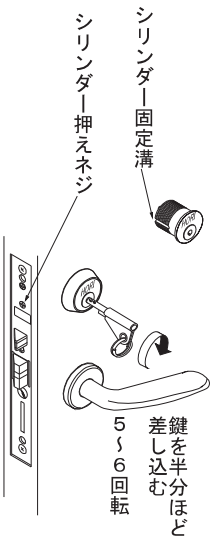

1）バネとリングをシリンダーにセットして下さい。

2）鍵をシリンダーに半分ほど挿入して下さい。

3）シリンダーを錠ケースに５～６回転程度鍵を用いて時計廻りにネジ込んで下さい。

4）「ＨＯＲＩ」マークが鍵穴の真上で水平になる位置で止めて下さい。

5）シリンダー押えがシリンダー固定溝に納まるようにシリンダー押えネジをしっかり締めて下さい。シリンダー押えネジが錠本体より突出している場合は、シリンダー押えがシリンダー固定溝に合っていません。再度シリンダーの位置を調整して下さい。

【お願い】シリンダーのネジ込み量が多かったり、少なかった場合は、鍵で解錠出来なくなりますのでシリンダー取付け後、閉扉する前に必ず鍵で動作を確認して下さい。

6 アーマープレートの取付け

アーマープレートを専用のネジで錠ケースに固定して下さい。

7 ストライクの取付け

ストライクの下に裏箱をセットし、付属のネジで枠に固定して下さい。

【お願い】裏箱の取付けは上下の向きが有ります。取付ける向きは、各部の名称の裏箱の図で確認して下さい。向きを間違えた場合には、 閉扉信号が取れなくなります。

シリンダー型彫込電気錠 ： レバー・ノブ
【非常解錠装置付】
通電時解錠型：6120・6110
瞬時通電施解錠繰返型：6121・6111
通電時施錠型：6122・6112

取付説明書 準備編

1 扉と枠の切欠き加工

切欠き図に基づき、錠セットを扉と枠に取付け出来る様に、切欠き加工を行って下さい。
【お願い】戸先チリ寸法(錠とストライクの隙間)は、錠機能／防犯上６㎜以下に納めて下さい。
６㎜を越えていると扉確認スイッチ及び施解錠確認スイッチが誤動作する場合が有ります。

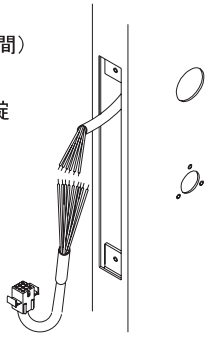

2 付属コードの結線

内部回路図を基に、扉内部からの配線と付属コードを結線して下さい。
【お願い】未使用の線は絶縁処理をして下さい。

3 扉の勝手に錠の勝手を合せる

扉の勝手に錠の勝手が合わなかった場合は、下記の項目を参考にして変更して下さい。

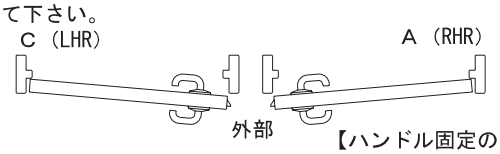

【ハンドル固定の変更】
【シリンダーの勝手変更】
【変更の必要無】
【ラッチとトリガーの勝手変更】
【プロテクターの確認】
【プロテクターの確認】

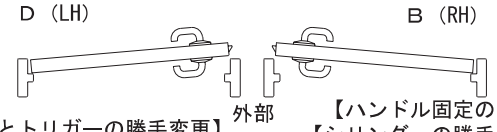

【ハンドル固定の変更】
【ラッチとトリガーの勝手変更】
【シリンダーの勝手変更】
【プロテクターの確認】
【プロテクターの確認】

3-1【ラッチとトリガーの勝手変更】

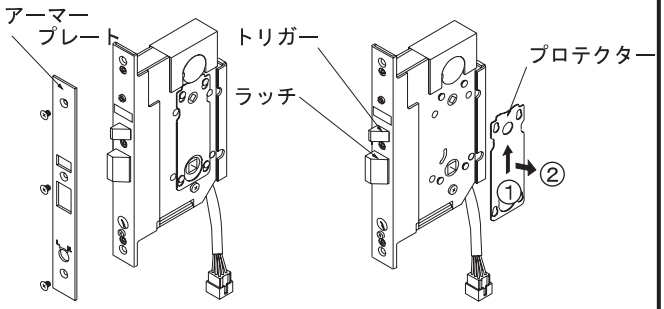

1 アーマープレートを外す
プラスドライバーでアーマープレートの取付けネジを外して下さい。

2 プロテクターを外す
錠本体に取付いているプロテクターを上へ移動し、錠のピンとプロテクター穴を合せ外して下さい。

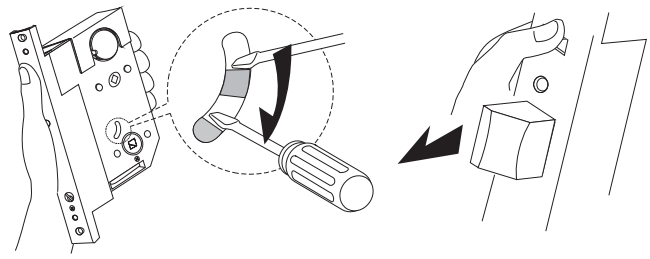

3 ラッチ勝手転換レバーの操作
ラッチとトリガーを本体に押し込んだ状態で、ラッチ勝手転換レバーをマイナスドライバー等で下方向へ下げ保持して下さい。

4 ラッチを突出させる
ラッチだけを外すとラッチは、向きを換えられる位置まで突出します。

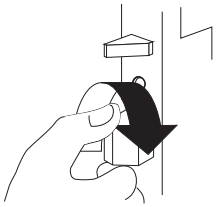

5 ラッチの向きを換える
ラッチの向きを180°回転させて下さい。

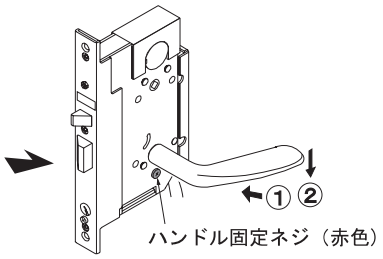

6 ハンドル操作を行う
ハンドルをハンドル固定ネジ側より錠本体に差し込み、ハンドルを操作して、ラッチを錠本体へ完全に引き込ませて下さい。

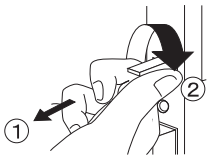

7 トリガーの向きを換える
トリガーを引っ張り、180°回転させて下さい。

3-2【シリンダーとプロテクターの勝手変更】

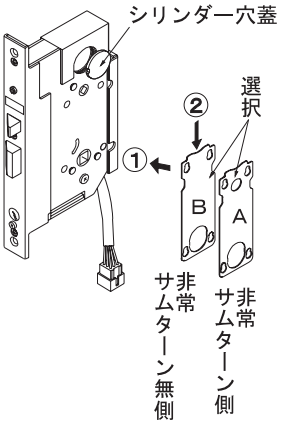

●シリンダーを取付けない側にシリンダー穴蓋の凹部分を、錠ケースの凹の部分に合わせ、シリンダー穴蓋を付けて下さい。
【お願い】シリンダー穴蓋が落ちない様テープ等で仮止めして下さい。

●非常サムターンを取付けない側は、付属のプロテクターBに付け換えて下さい。
両面非常サムターンの場合は、付け換える必要は有りません。

3-3【ハンドル固定側の変更】

ハンドル固定ネジがセットしてある面の反対側のハンドルを固定します。
ハンドルの固定側を変更する場合は、ハンドル固定ネジをプラスドライバーで外し、反対側（室内側）へ取付け直して下さい。
【お願い】ハンドル固定ネジがゆるむことが無いように締めて下さい。
外部ハンドルの固定は、フロント装置も関係しています。ハンドル固定ネジが正しい位置にセットしてあるにもかかわらず、外部ハンドルが固定にならない場合は、フロント装置の位置をご確認願います。

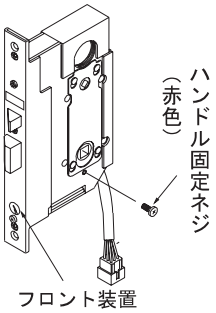

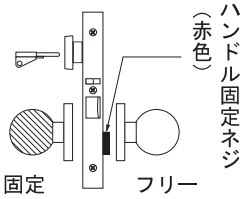

出荷時フロント装置の位置（遠隔操作時）	6110 6120	6111 6121	6112 6122
	L UL	N UL L	L UL

6110･6120：通電時解錠型
出荷時Ｌ ：通電が無い時は、外部ハンドル固定。
ＵＬの位置で鍵を抜くと、電気操作に関係なく、強制解錠。
6111･6121：瞬時通電施解錠繰返型
出荷時Ｎ ：通電が無い時は、外部ハンドル固定。
ＵＬの位置で鍵を抜くと、遠隔操作に関係なく強制解錠。遠隔操作状態に戻す場合は 鍵を一旦Ｌまで廻しＮで抜く。
6112･6122：通電時施錠型
出荷時ＵＬ：通電が無い時は､外部ハンドルはフリー。
Ｌの位置で鍵を抜くと、遠隔操作に関係無く強制施錠。

■各部の名称■

錠機能:2F仕様

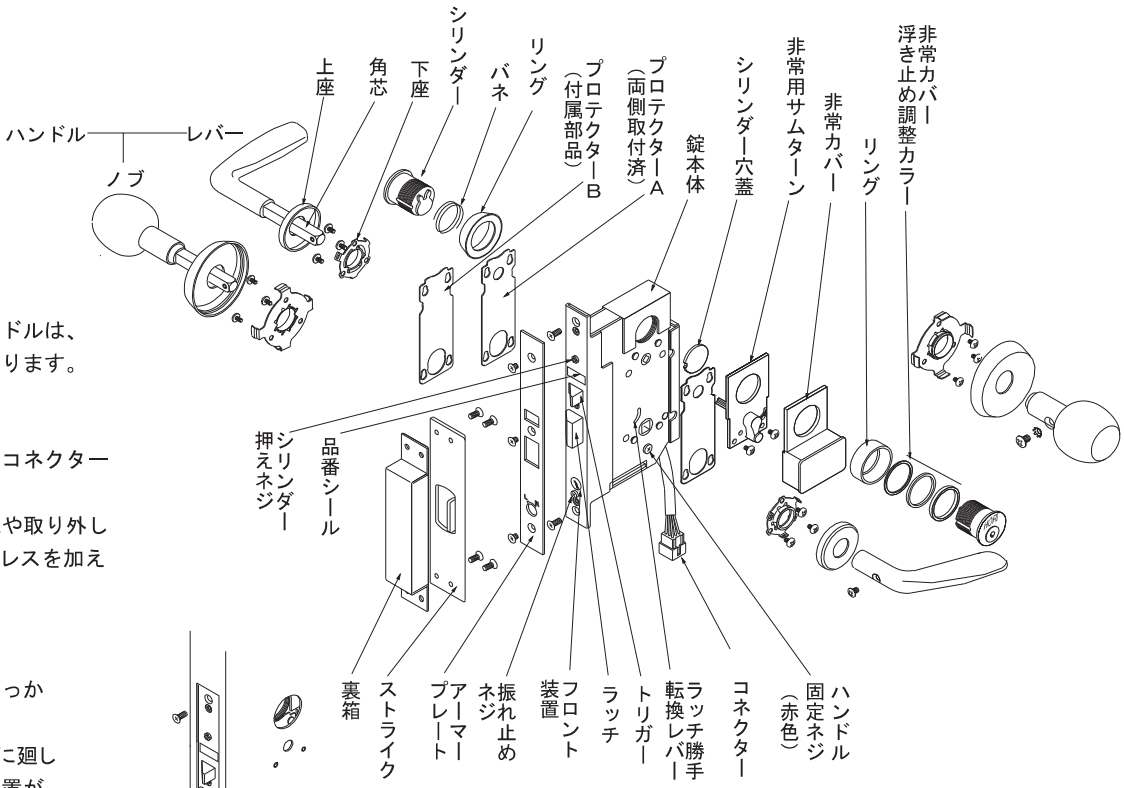

【お願い】品番によってハンドルは、レバーハンドル又はノブとなります。

1　コネクター接続

1）扉内のコネクターと錠のコネクターを接続して下さい。

【お願い】コネクターの接続や取り外し等の際、錠からの配線にストレスを加えない様にして下さい。

2　錠本体の取付け

1）錠本体を付属のネジでしっかり取付けて下さい。

2）振れ止めネジを時計廻りに廻し扉の内のりに振れ止め装置が当るまで開いて下さい。

【お願い】振れ止めネジを強く締め込むと扉の状況によっては表面に影響を与える場合がありますのでご注意下さい。

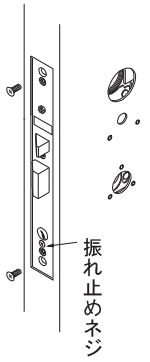

3　ハンドル座の取付け

1）扉の両面に下座を付属のネジで仮締めして下さい。

2）角芯とハンドルを用いて、ハンドル回転がスムーズな状態を確認して下さい。

3）下座取付けネジをしっかり締めて下さい。

4）切欠き部を下方向にして上座を下座にはめて下さい。

【お願い】ハンドルが下座に競っていると、施解錠信号出力が誤動作する場合がありますので、競らない様に取付けて下さい。

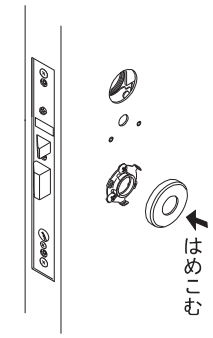

4 ハンドルの取付け

1）角芯付ハンドルを外部側から錠ケースに止まるまで差し込んで下さい。

2）片側のハンドルを角芯に差込み、ハンドルが錠本体に当るまで押込んで下さい。

3）ハンドル取付けネジでしっかりハンドルを固定して下さい。

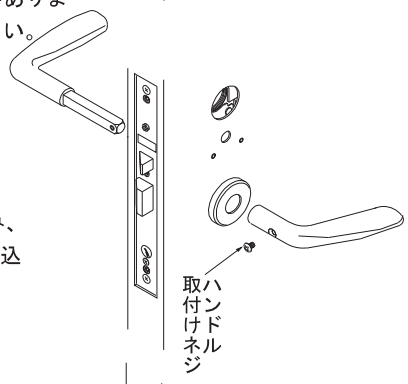

5 非常サムターン座の取付け

1）非常サムターン座を付属のネジで扉面に取付けて下さい。

2）サムターンの回転方向に矢印シールを貼って下さい。

【お願い】取付け後、サムターンで解錠操作を行い、サムターンの動作がスムーズでサムターンを止る所まで操作した時にサムターンが保持する事を確認して下さい。

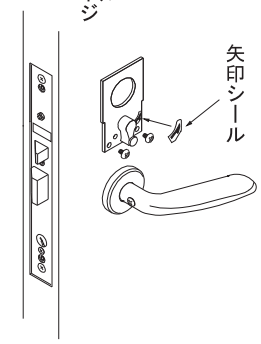

6 非常カバーとシリンダーの取付け

1）非常用サムターンに非常カバーをかぶせて下さい。

2）シリンダーに非常カバー浮き止めカラーとリングを通して下さい。

3）鍵をシリンダーに半分ほど挿入して下さい。

4）シリンダーを錠ケースに5～6回転程度鍵を用いて時計廻りへネジ込んで下さい。

5）「ＨＯＲＩ」マークが鍵穴の真上になる位置で止めて下さい。

6）シリンダー押えがシリンダー固定溝に納まるようにシリンダー押えネジをしっかり締めて下さい。シリンダー押えネジが錠本体より突出している場合は、シリンダー押えがシリンダー固定溝に合っていません。再度シリンダーの位置を調整して下さい。

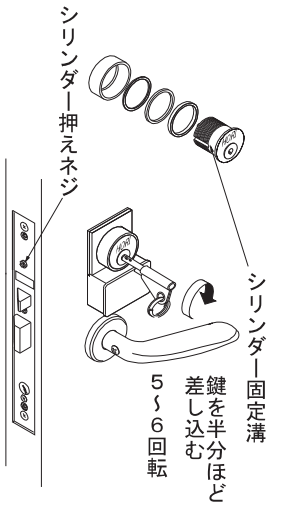

【お願い】・シリンダーのネジ込み量が多すぎる又は、少なすぎる場合は、鍵で解錠出来なくなりますのでシリンダー取付け後、閉扉する前に必ず鍵で動作を確認して下さい。

・非常カバー浮き止めカラーの組込み枚数は調整して下さい。

7 アーマープレートの取付け

1）アーマープレートを専用のネジで錠ケースに固定して下さい。

8 ストライクの取付け

1）ストライクの下に裏箱をセットし、付属のネジで枠に固定して下さい。

3106（通電時解錠型）
3116（瞬時通電施解錠繰返型）
3126（通電時施錠型）
小型電気ストライク

■お願い■

1. 本製品を分解する、落す、強い衝撃を与える、濡らす、リード線だけで持つなどはしないで下さい。故障の原因になります。
2. 故障の原因になりますので、電気錠制御機は本製品と互換性のある物をご使用下さい。
   ※二線式制御機［例：アイホン（株）製 「EL-PJP」、（株）アート製 「C-3830」］との接続は結線内容を確認の上、コンバージョンアダプターCA-9xをご用意下さい。【図3参照】
3. 本製品には「勝手」並びに「寸法指定」があります。お手元のストライクが取付ける扉の開き勝手及び戸先形状に適合している事をご確認の上、取付作業を行って下さい。
   ※建具の形状によっては片開き扉でも『両開き用』の製品を必要とする事がありますので、納まり寸法にご注意下さい。【図1，2参照】
4. 偏心付けの中空仕様扉等の場合は必ず扉内部に適切な振れ止め用台座を設けて下さい。錠側の振れ止めが正しく機能出来ないと不具合の原因にもなります。【図2参照】
5. 取付け施工の際には電気ストライク及び錠内部に切粉、砂埃、モルタルの粉塵、ネジ等の異物が侵入しない様、十分養生して作業を行なって下さい。
6. 本製品の取付けは結線作業を伴います。結線作業は必ず「弱電」知識を有する方にご用命頂くか弱電作業者と共に行って下さい。 故障の原因になりますので、作業は電気錠制御機の結線指示内容を十分理解した上で行って下さい。
7. 両開き扉に設置する場合は、閉扉状態でストライク側の扉がしっかり固定される事を必ずご確認下さい。
8. 通線ピボットヒンジを使用される場合は、通線作業の際、繰返し扉を開閉し続けても断線しない様に配慮をして下さい。

■取付け手順■

建具は戸先のチリ(戸隙)寸法を6mm以下、且つ錠の戸先側表面と電気ストライクの戸先側表面が平行になる様納めて下さい。【納まり図参照】

1. 電気ストライクを弊社自動錠のデッドラッチ（三角型のカンヌキ）位置に合わせた上で、切欠図に基づき枠（もしくは固定側扉）を切り欠きます。位置決めの際、錠の中心線と電気ストライクの中心線が一致する事を確認します。【納まり図参照】
2. 電気ストライク本体①の後にリード線③、付属コード④と枠内電線⑤が納まる空間を設けます。【各部の名称、切欠図参照】
3. 取付板⑦にネジの穴位置を印した後、電気ストライクを一旦取出し、穴加工とタップ加工（M4)を行います。
   ※作業中は電気ストライクを覆う等し、切粉がかからない様、十分注意して下さい。
4. 制御機の結線指示に基き電気ストライクの付属コード④と制御機から枠内まで来ている電線⑤を結線します。
   ※二線式制御機との結線には必要に応じコンバージョンアダプターCA-9xを使用します。【図3参照】
   ※電気ストライクが容易に出し入れ出来る様、枠内電線⑤に十分なゆとりを持たせて下さい。
   ※使用しない電線は絶縁処理を行って下さい。
5. リード線③と付属コード④のコネクター同士を接続し、電線を挟まぬ様電気ストライク本体①を枠に納め、付属の固定用ネジ⑥で取付板⑦に固定します。
   ※故障の原因になりますのでコネクターの抜き差しは捩らずに、真直ぐにゆっくりと行って下さい。

勝手【図1】

寸法指定と建具用途例

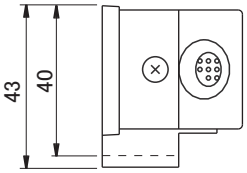

W＝43mm：片開き扉
W＝40mm：両開き扉／
目板一体型片開き扉

各部の名称

①電気ストライク本体
②ラッチフック
③リード線
④付属コード（200mm）
⑤枠内電線
⑥ストライク固定ネジ（M4×10）4本
⑦取付板

※本図は右勝手(RH)の場合を示します

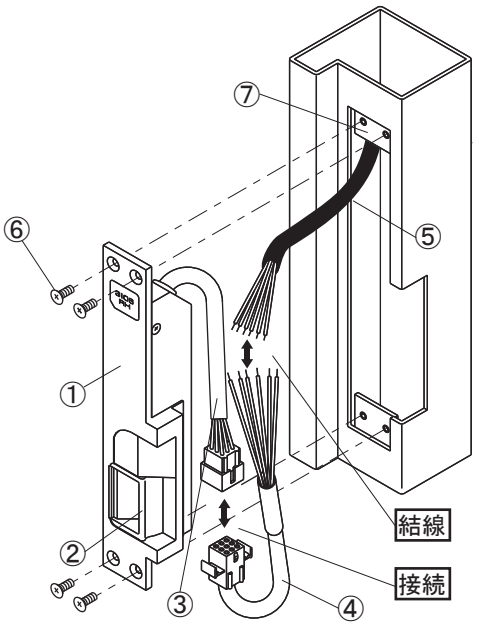

戸先形状例【図2】

片・両開き／目板一体型
扉　厚：45mm
取付位置：偏心付け（扉内に振れ止め台座使用）
ストライク：No.31x6-20

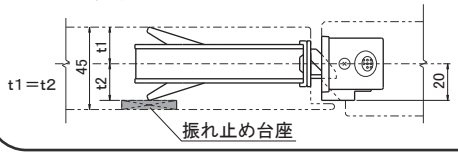

片開き
扉　厚：40mm
取付位置：中心付け
ストライク：No.31x6-23

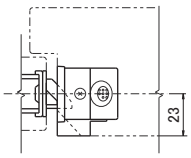

両開き／両面召し合わせ板付
扉　厚：45mm
取付位置：中心付け
ストライク：No.31x6-23

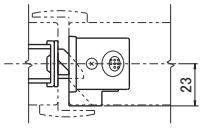

両開き／両面召し合わせ板付
扉　厚：40mm
取付位置：中心付け
ストライク：No.31x6－20

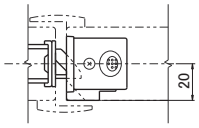

HORIコンバージョンアダプター CA－9x（別売品）【図3】

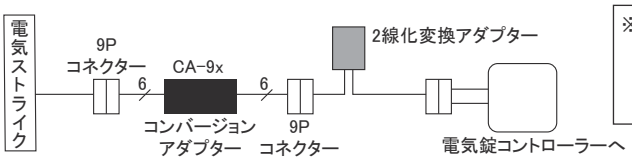

※互換性のある制御機メーカーの二線式変換アダプターをご使用の際は9Pコネクター側に右記のコンバージョンアダプターを接続の上、本製品と接続して下さい。

品　番	アダプター
3106	CA－90
3116	CA－91
3126	CA－92

納まり図

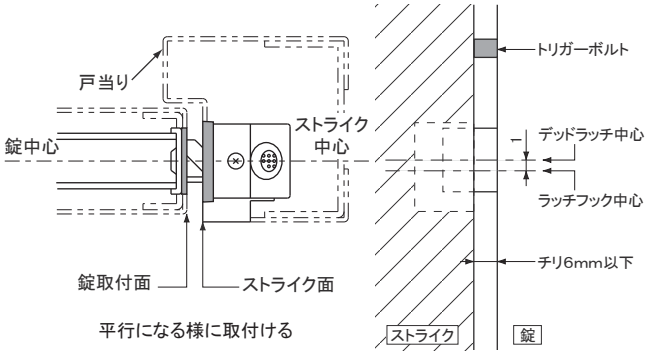

―― 建て付け調整が必要な状態 ――

競り

戸当りゴムが厚すぎる等でデッドラッチがストライクと競って最後まで突出出来ない。

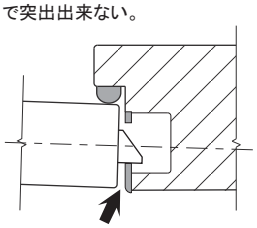

オーバーラン

デッドラッチがストライクの穴をオーバーランして突出出来ない。

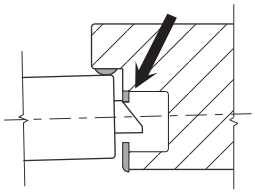

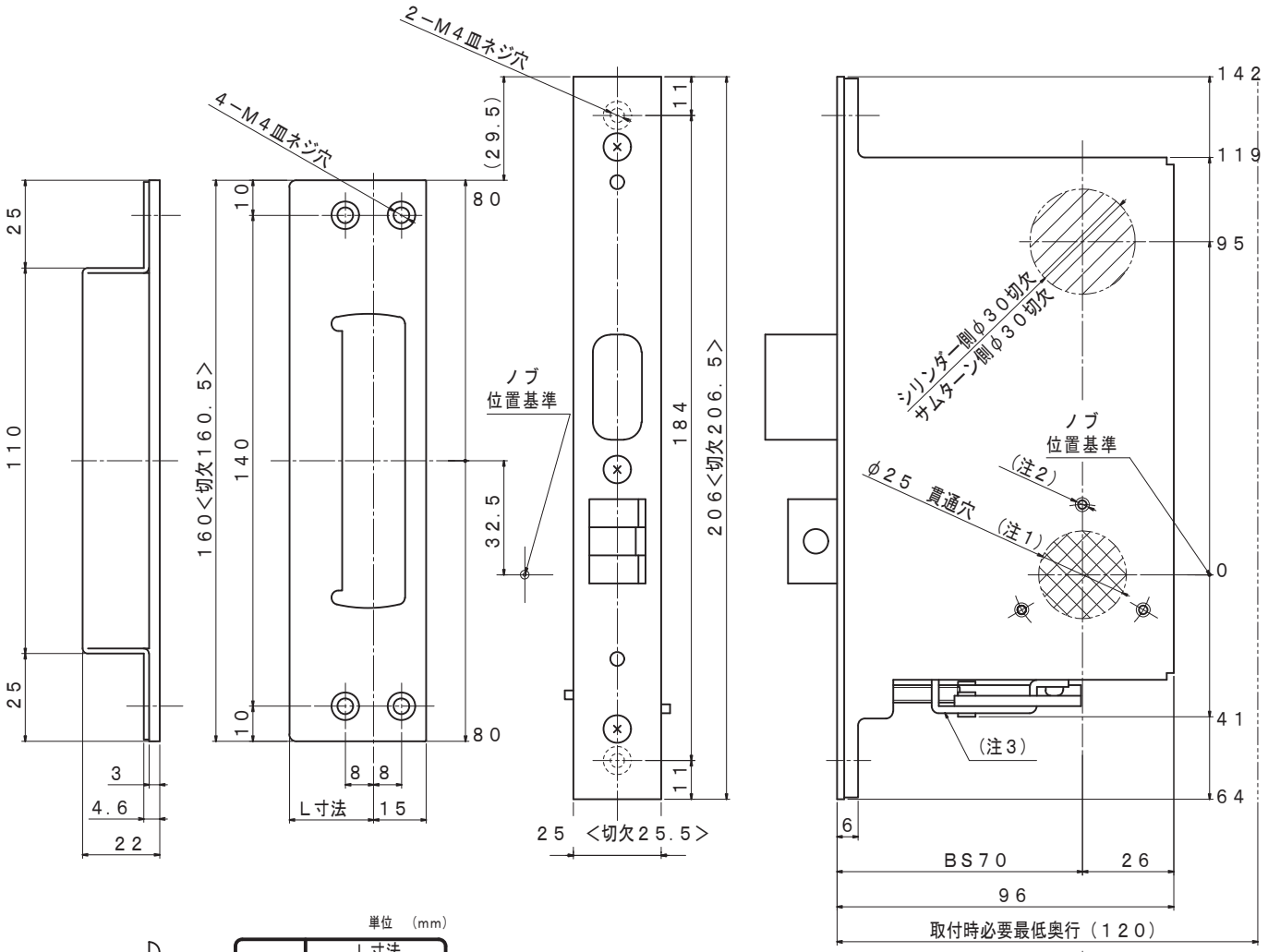

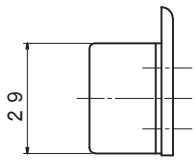

単位 (mm)

戸厚	L寸法	
	片開	両開
36	22	18
40	24	20
45	26	22
50	28	26
55	30	28
60	34	30

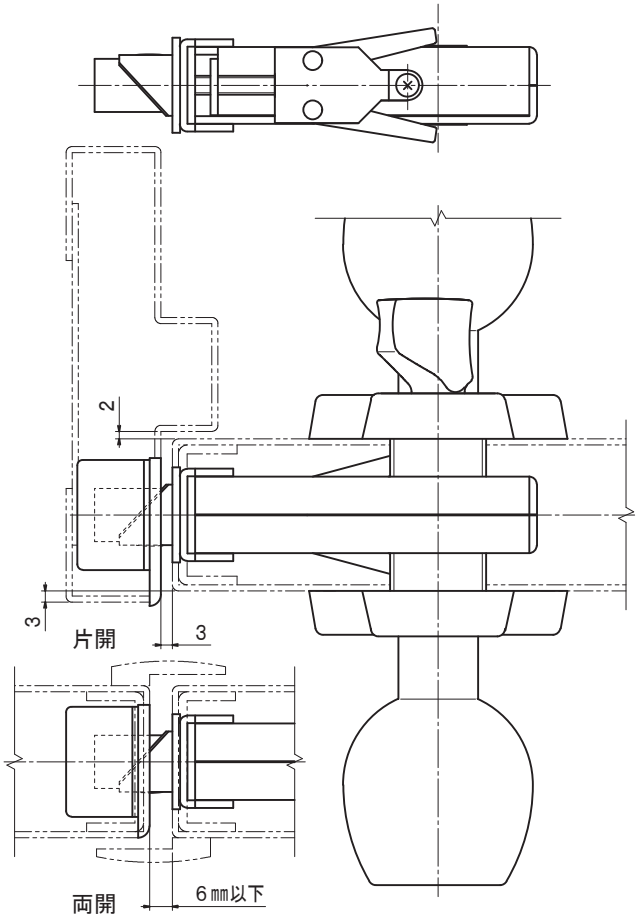

（注１）ケースハンドル５５を除く。５５の切欠穴はφ６４貫通穴。
　　ＰＲＤを除く。ＰＲＤの切欠穴はφ１８貫通穴。
（注２）丸座取付けネジ位置は、ノブのページを参照。
（注３）振れ止め装置は、鋼製扉の場合のみ。

■統一切欠■

品　名	シリンダー彫込箱錠ノブ型	品　番	７２１０−７０	縮尺　１／２

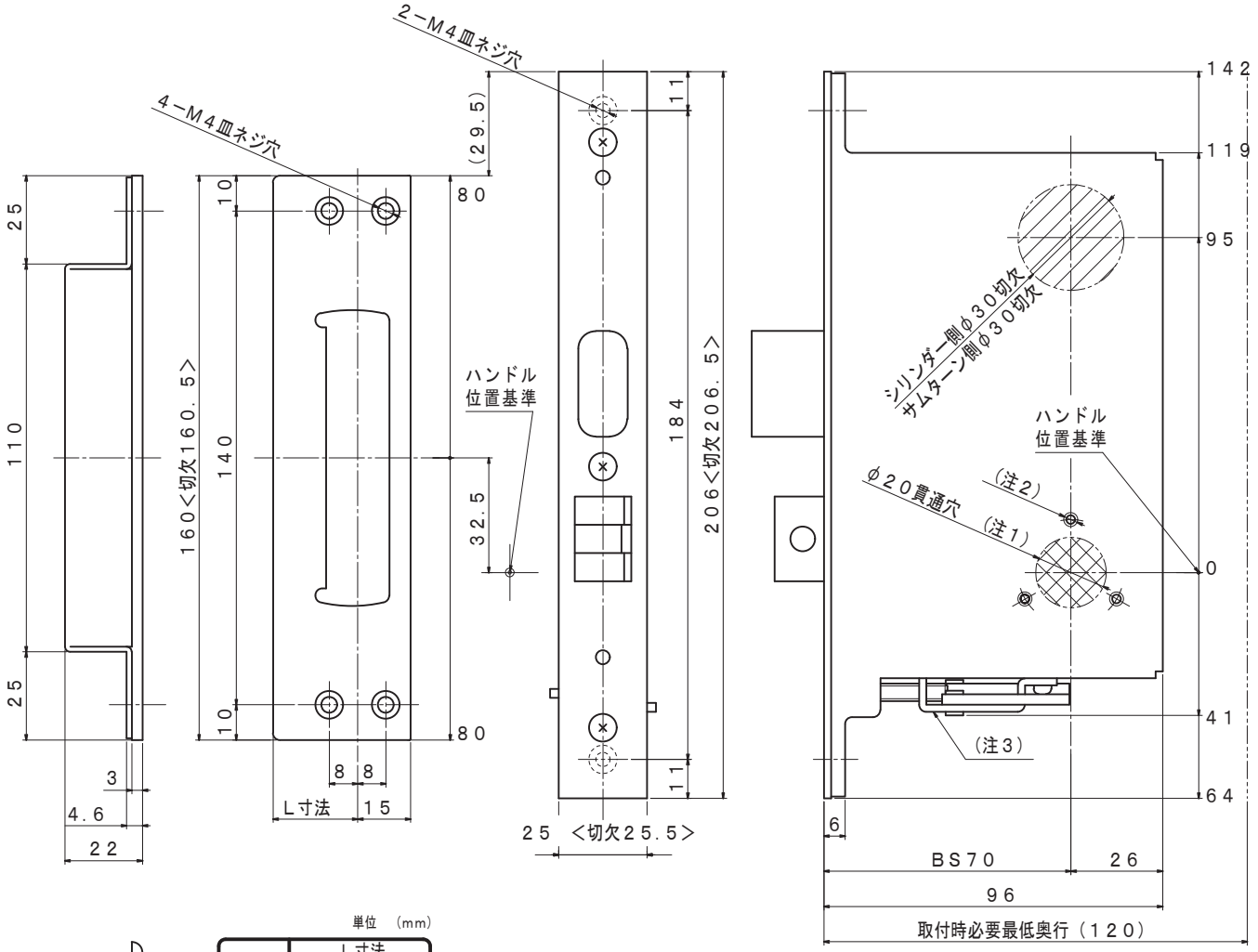

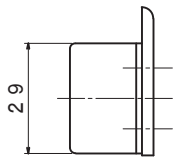

単位 (mm)

戸厚	L寸法	
	片開	両開
36	22	18
40	24	20
45	26	22
50	28	26
55	30	28
60	34	30

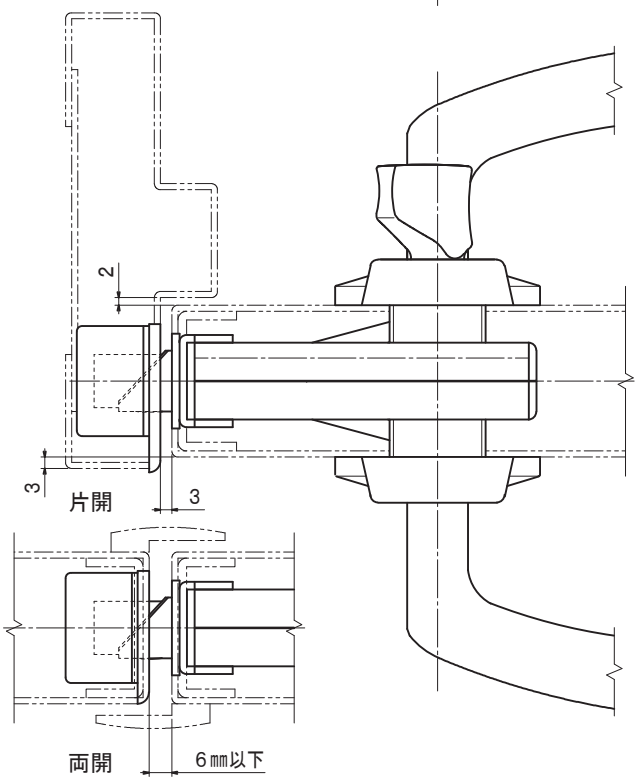

（注１）ハンドルＬＤＲを除く。ＬＤＲの切欠穴はφ２５貫通穴。
（注２）丸座取付けネジ位置は、レバーハンドルのページを参照。
（注３）振れ止め装置は、鋼製扉の場合のみ。

■統一切欠■

品　名	シリンダー彫込箱錠レバー型	品　番	７２２０−７０	縮尺　１／２

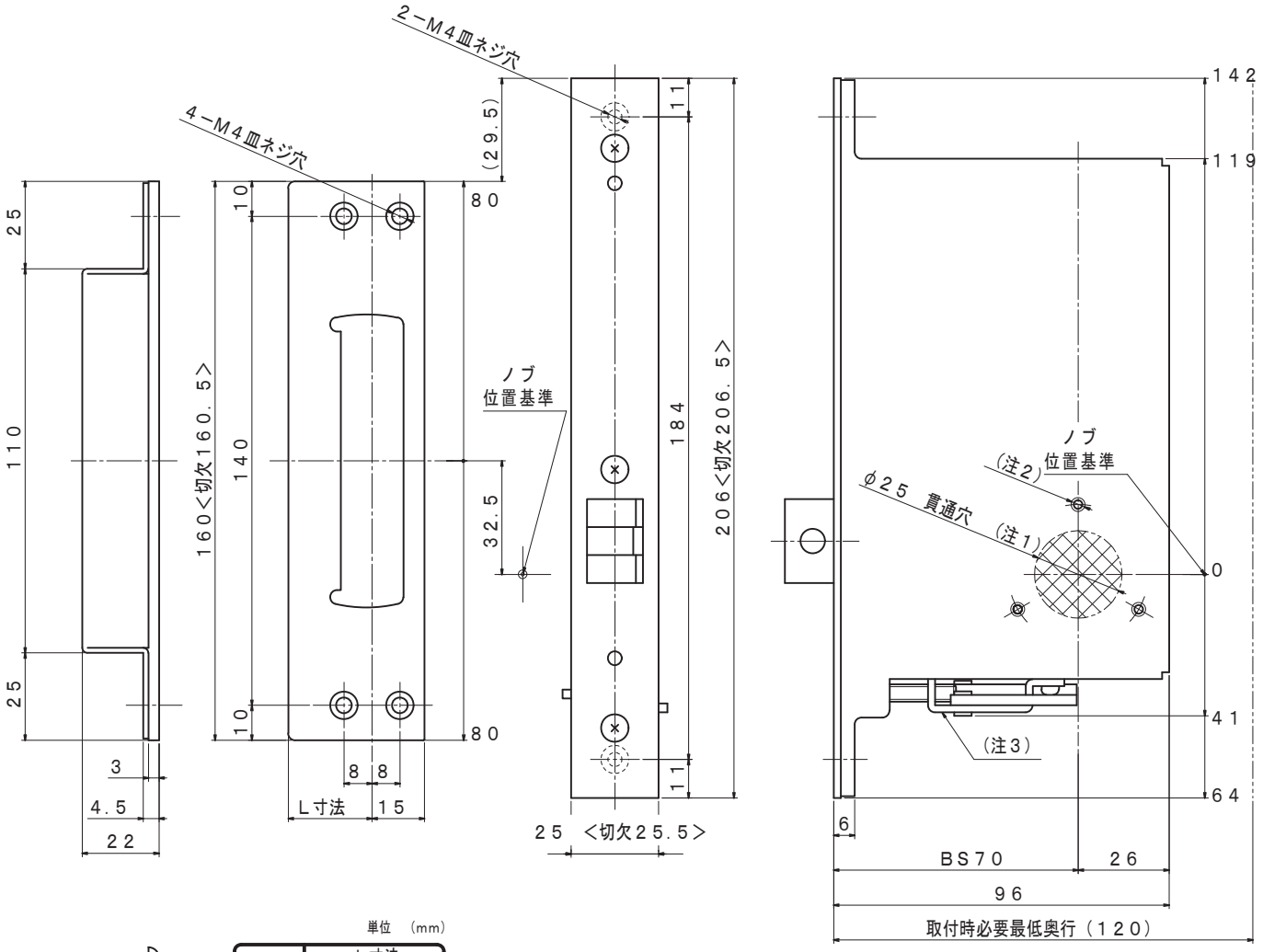

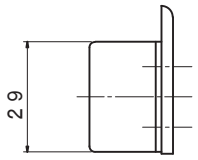

単位 (mm)

戸厚	L寸法	
	片開	両開
36	22	18
40	24	20
45	26	22
50	28	26
55	30	28
60	34	30

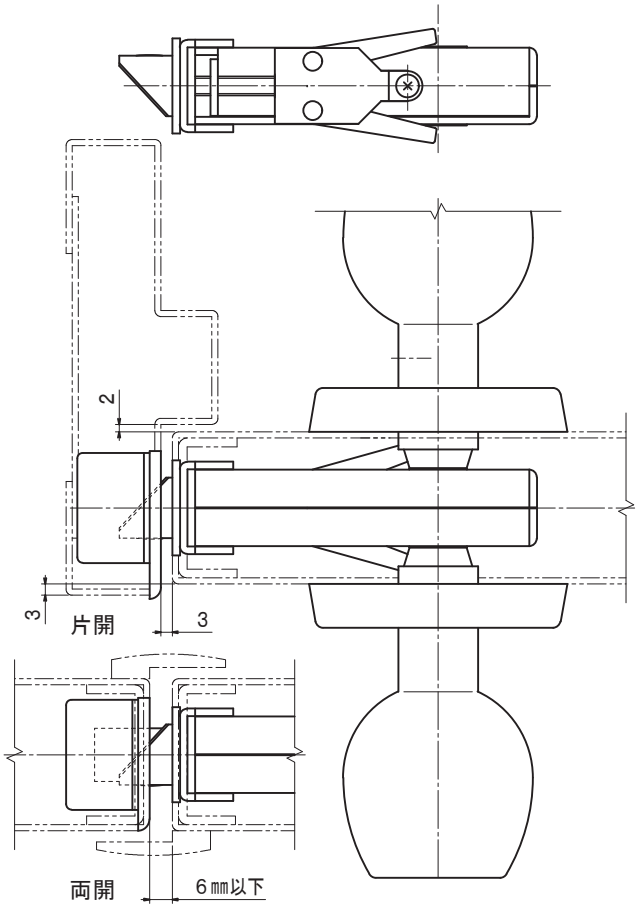

（注１）ケースハンドル５５を除く。５５の切欠穴はφ６４貫通穴。
　　ＰＲＤを除く。ＰＲＤの切欠穴はφ１８貫通穴。
（注２）丸座取付けネジ位置は、ノブのページを参照。
（注３）振れ止め装置は、鋼製扉の場合のみ。

■統一切欠■

品　名	彫込空錠ノブ型	品　番	７９１０−７０	縮尺　１／２

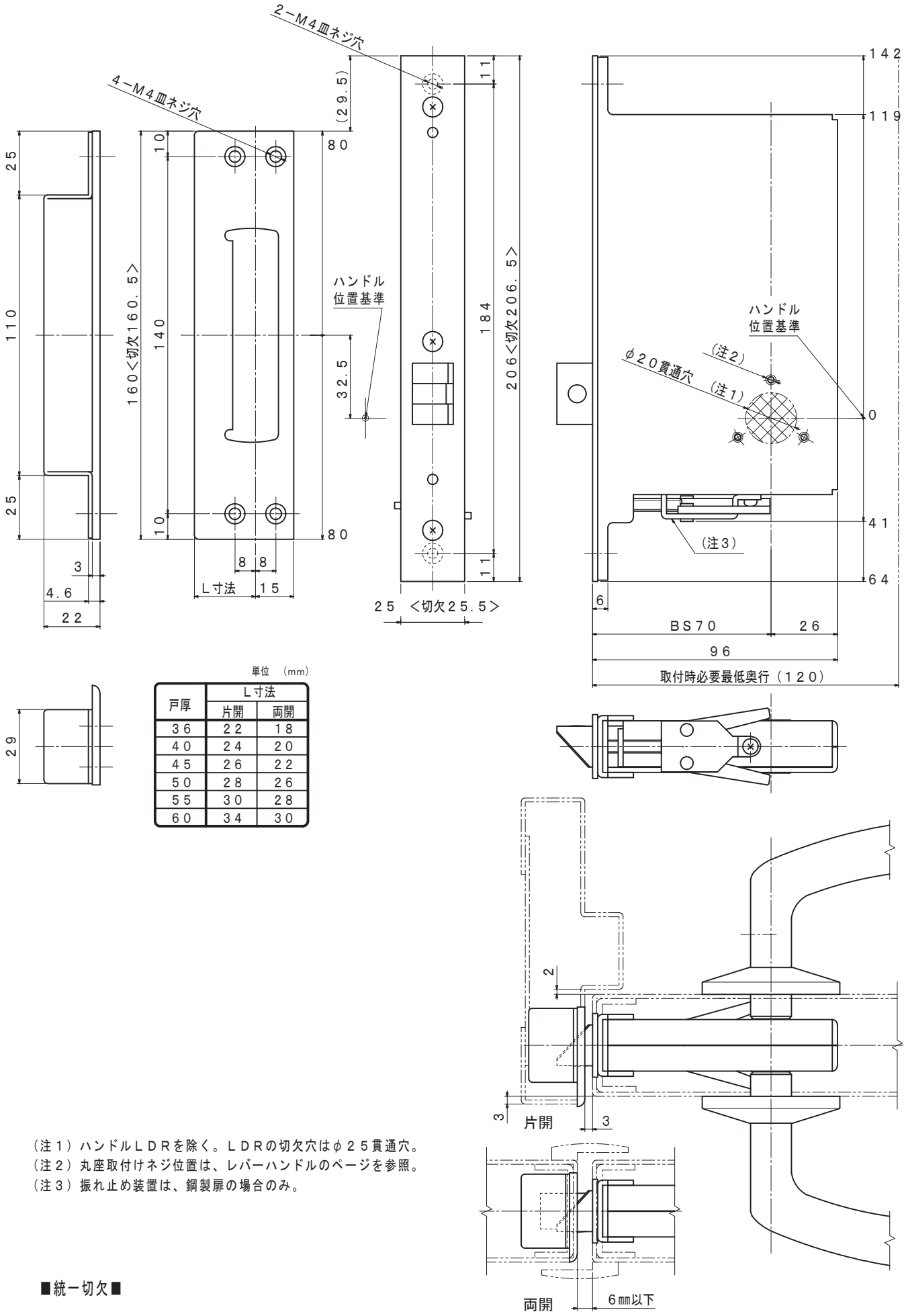

単位 (mm)

戸厚	L寸法	
	片開	両開
36	22	18
40	24	20
45	26	22
50	28	26
55	30	28
60	34	30

（注1）ハンドルＬＤＲを除く。ＬＤＲの切欠穴はφ２５貫通穴。
（注2）丸座取付けネジ位置は、レバーハンドルのページを参照。
（注3）振れ止め装置は、鋼製扉の場合のみ。

■統一切欠■

品　名	彫込空錠レバー型	品　番	７９２０－７０	縮尺　１／２

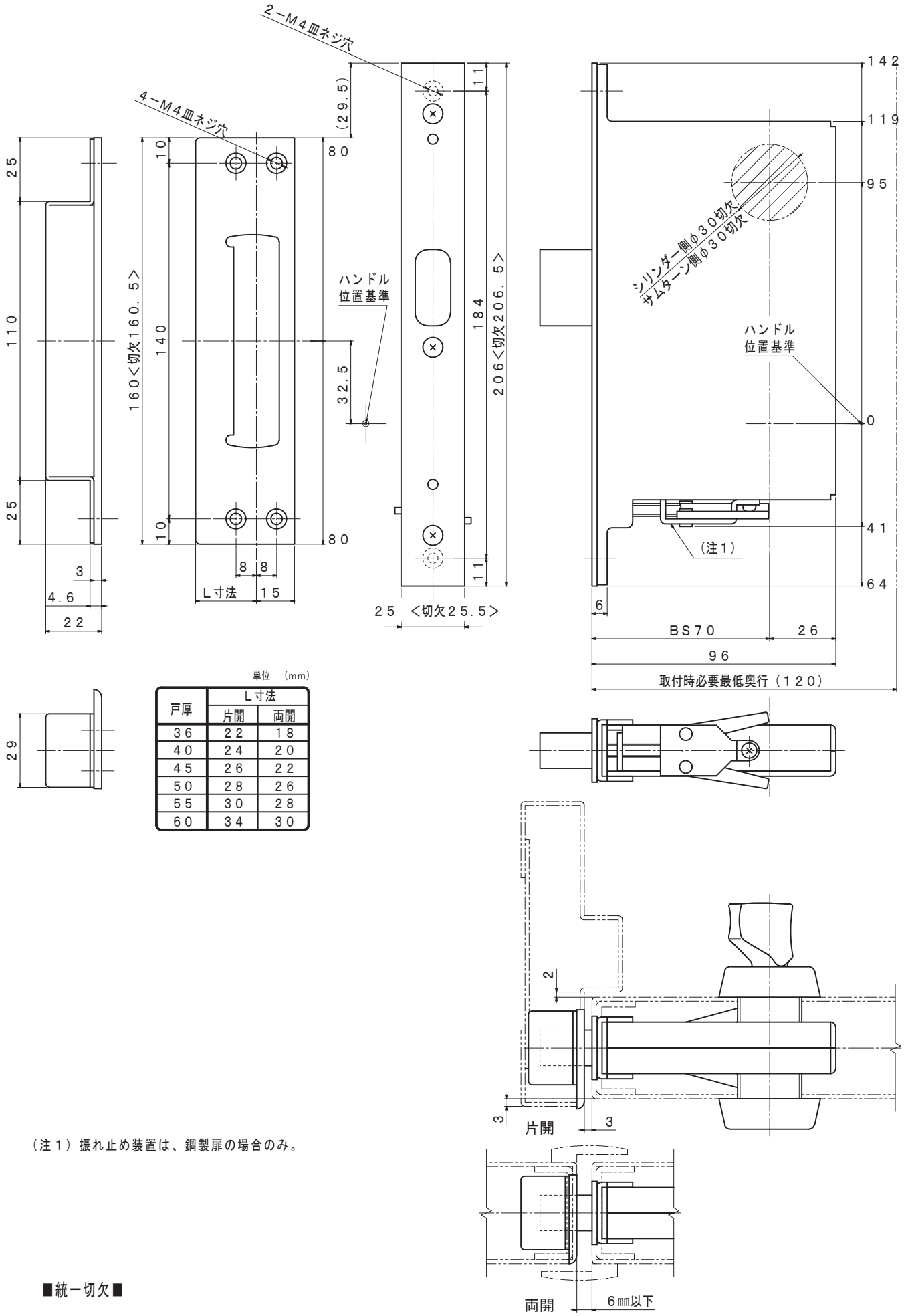

単位 (mm)

戸厚	L寸法	
	片開	両開
36	22	18
40	24	20
45	26	22
50	28	26
55	30	28
60	34	30

（注1）振れ止め装置は、鋼製扉の場合のみ。

■統一切欠■

品　名	シリンダー彫込本締錠	品　番	7300−70	縮尺　1／2

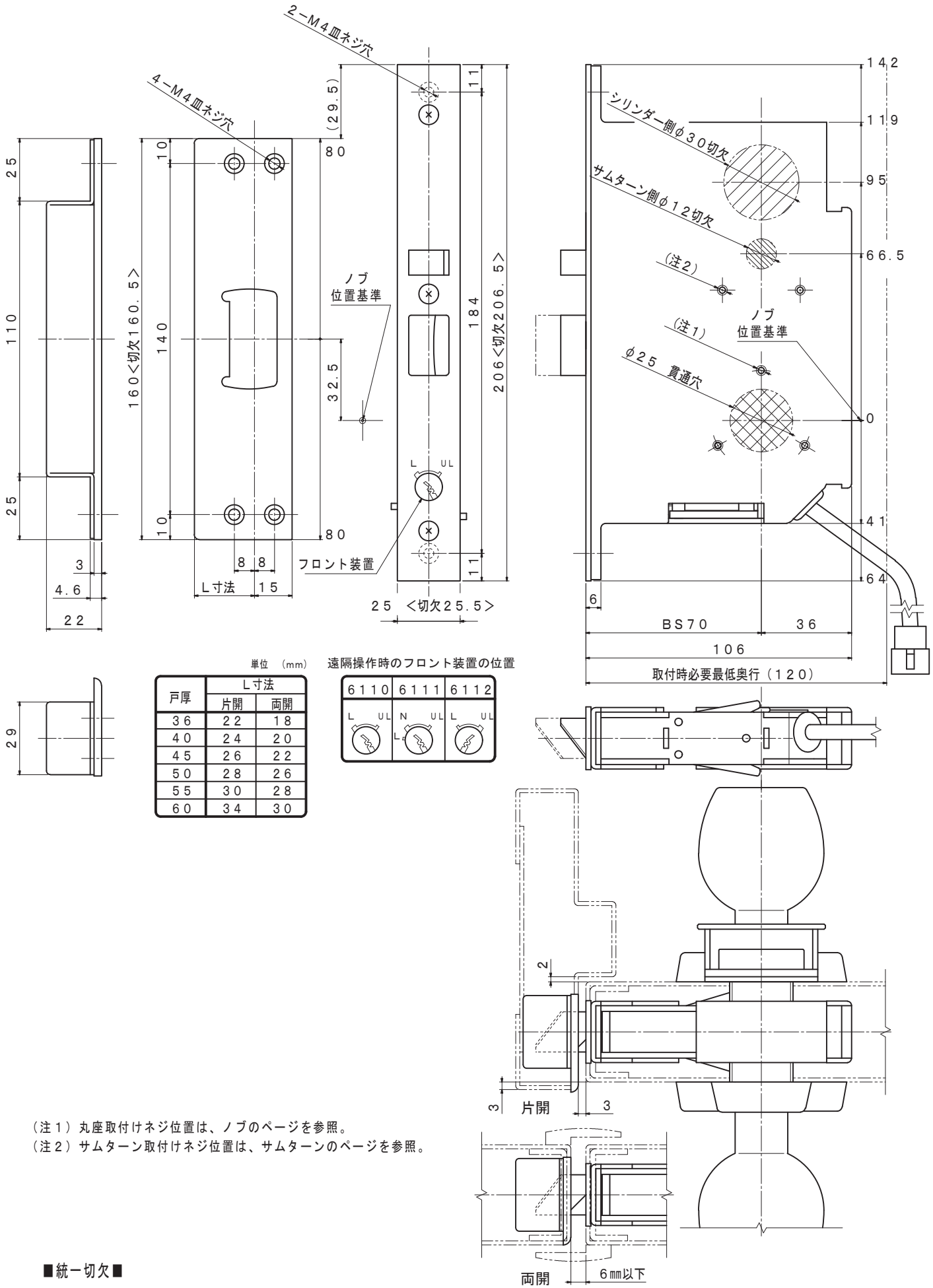

単位 (mm)

戸厚	L寸法	
	片開	両開
36	22	18
40	24	20
45	26	22
50	28	26
55	30	28
60	34	30

遠隔操作時のフロント装置の位置

6110	6111	6112
L UL	N UL L	L UL

（注1）丸座取付けネジ位置は、ノブのページを参照。
（注2）サムターン取付けネジ位置は、サムターンのページを参照。

■統一切欠■

品　名	シリンダー彫込電気錠 ノブ型・非常解装置付	通電時解錠型 瞬時通電施解錠繰返型 通電時施錠型	品　番	6110−70 6111−70 6112−70	縮尺　1／2

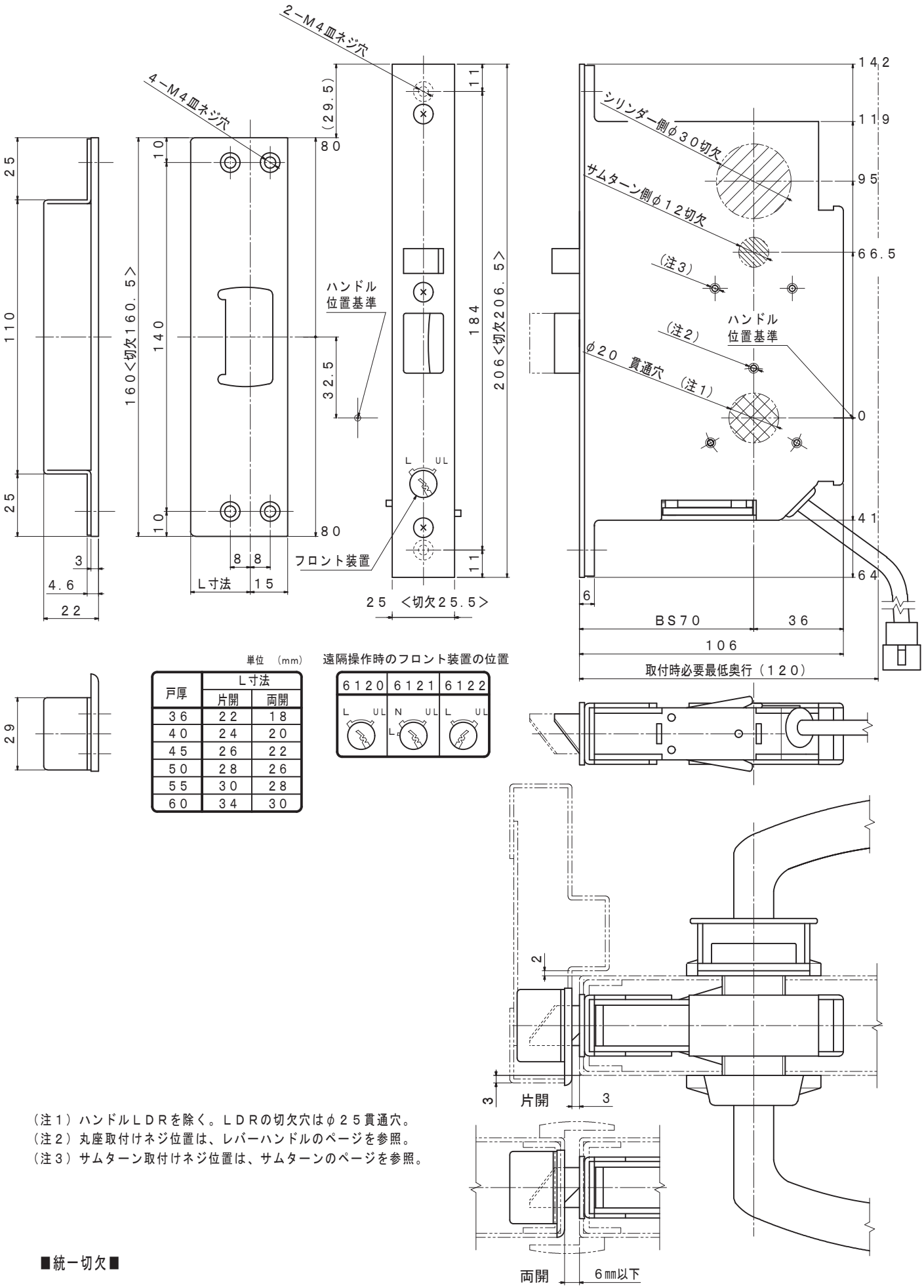

単位 (mm)

戸厚	L寸法	
	片開	両開
36	22	18
40	24	20
45	26	22
50	28	26
55	30	28
60	34	30

遠隔操作時のフロント装置の位置

6120	6121	6122
L UL	N UL L	L UL

(注1) ハンドルLDRを除く。LDRの切欠穴はφ25貫通穴。
(注2) 丸座取付けネジ位置は、レバーハンドルのページを参照。
(注3) サムターン取付けネジ位置は、サムターンのページを参照。

■統一切欠■

品　名	シリンダー彫込電気錠 レバー型・非常解装置付	通電時解錠型 瞬時通電施解錠繰返型 通電時施錠型	品　番	6120−70 6121−70 6122−70	縮尺　1／2

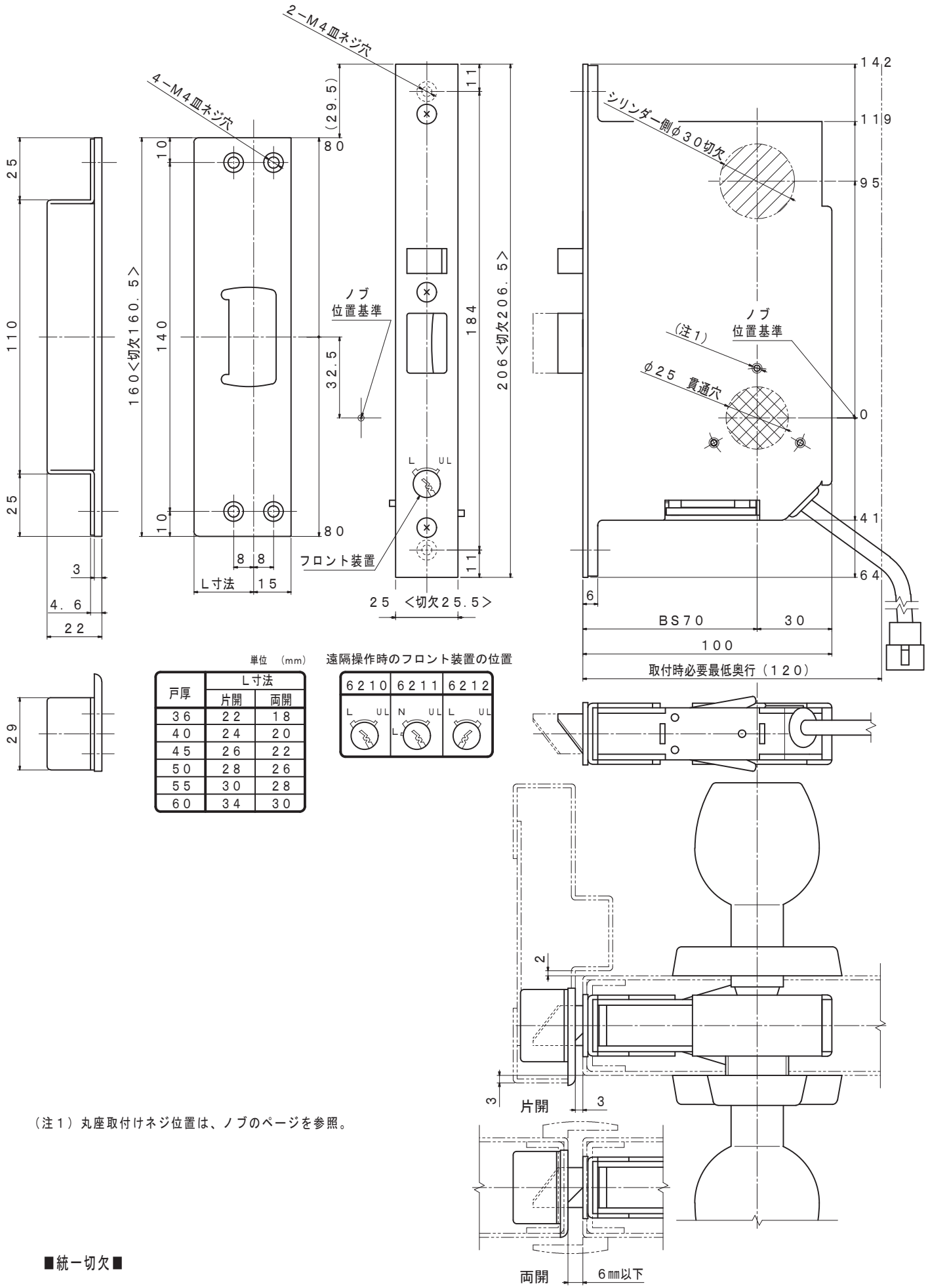

単位 (mm)

戸厚	L寸法	
	片開	両開
36	22	18
40	24	20
45	26	22
50	28	26
55	30	28
60	34	30

遠隔操作時のフロント装置の位置

6210	6211	6212
L UL	N UL	L UL

（注1）丸座取付けネジ位置は、ノブのページを参照。

■統一切欠■

品　名	シリンダー彫込電気錠 ノブ型	通電時解錠型 瞬時通電施解錠繰返型 通電時施錠型	品　番	6210−70 6211−70 6212−70	縮尺　1／2

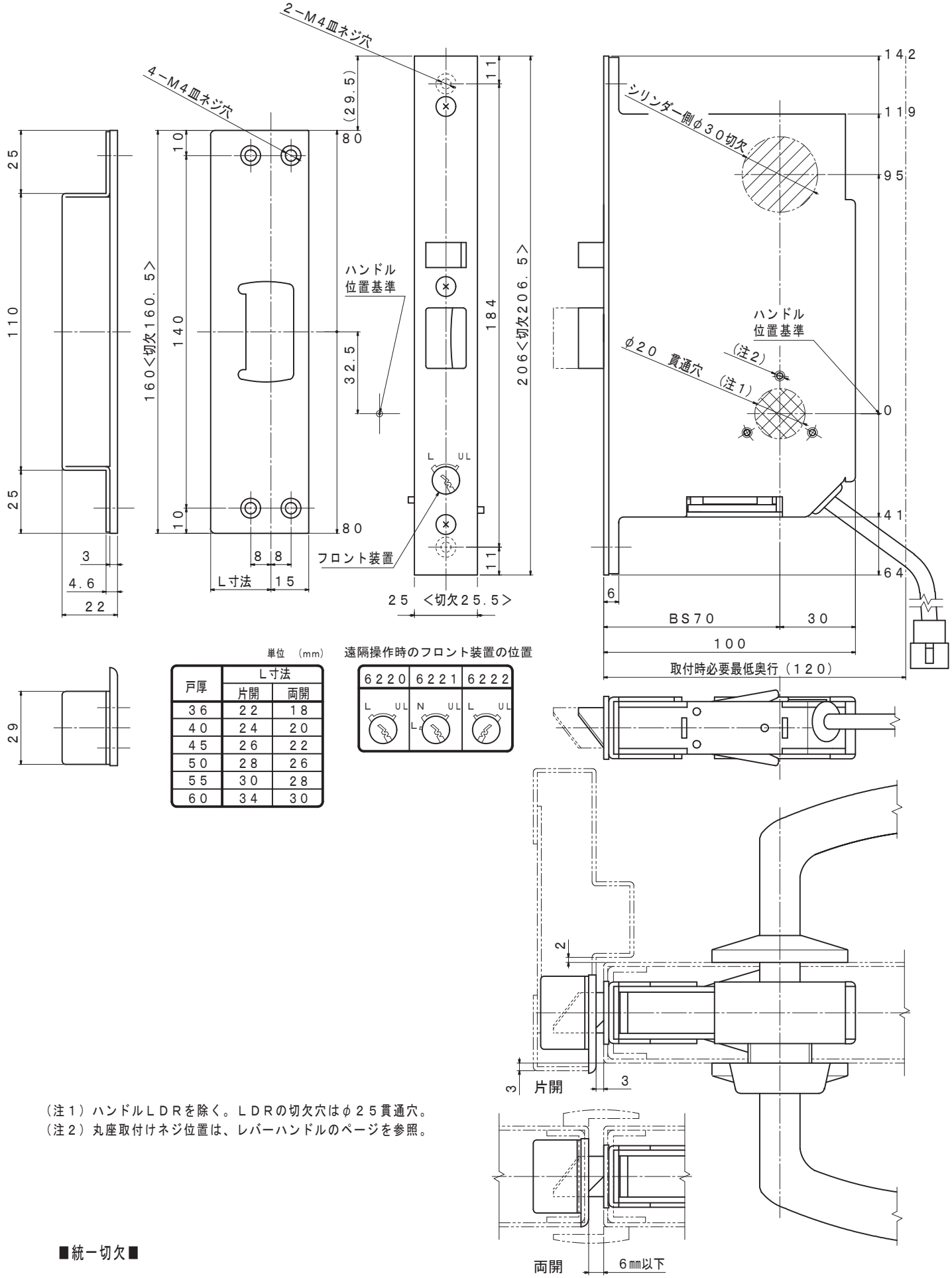

単位 (mm)

戸厚	L寸法	
	片開	両開
36	22	18
40	24	20
45	26	22
50	28	26
55	30	28
60	34	30

遠隔操作時のフロント装置の位置

6220	6221	6222
L UL	N UL L	L UL

（注1）ハンドルＬＤＲを除く。ＬＤＲの切欠穴はφ２５貫通穴。
（注2）丸座取付けネジ位置は、レバーハンドルのページを参照。

■統一切欠■

品　名	シリンダー彫込電気錠 レバー型	通電時解錠型 瞬時通電施解錠繰返型 通電時施錠型	品　番	６２２０−７０ ６２２１−７０ ６２２２−７０	縮尺　１／２

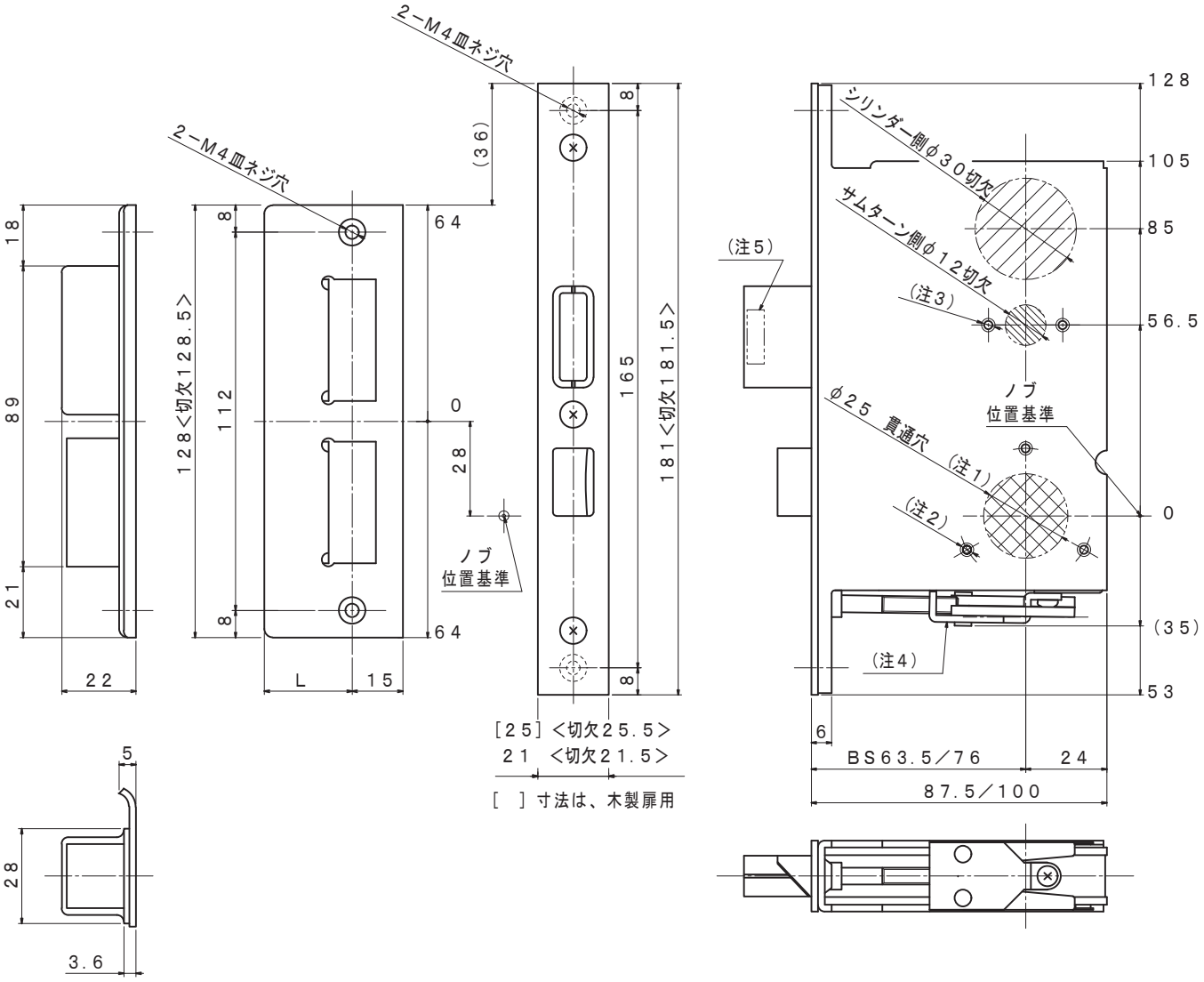

単位 (mm)

扉厚	L寸法	
	片開	両開
40	26	20
45	28.5	22.5
50	31	25
55	33.5	27.5
60	36	30

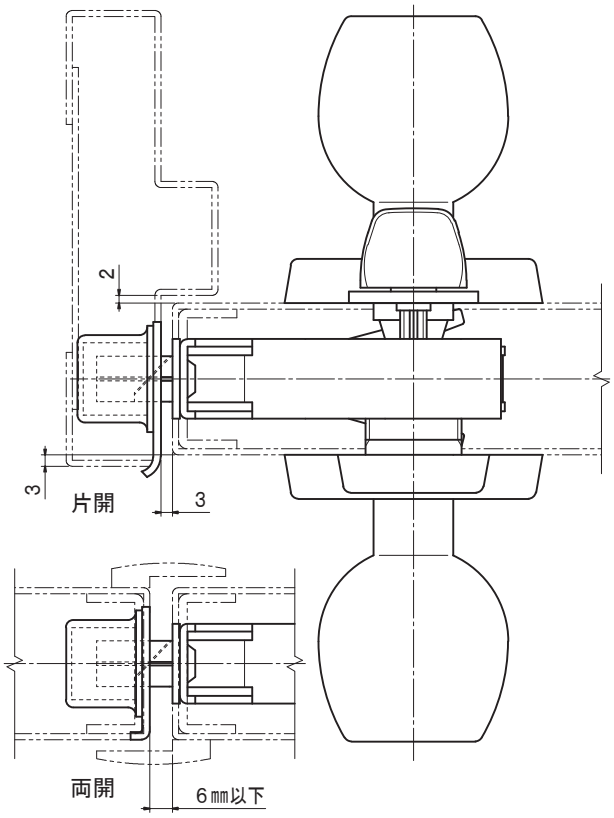

(注1) ケースハンドル55を除く。55の切欠穴はφ64貫通穴。
PRDを除く。PRDの切欠穴はφ18貫通穴。
(注2) 丸座取付けネジ位置は、ノブのページを参照。
(注3) サムターン取付けネジ位置は、サムターンのページを参照。
(注4) 振れ止め装置は、鋼製扉の場合のみ。
(注5) 1110Mは、デッドボルトにマグネット入り。
対応スイッチストライクは、SB－1110RA

品 名	シリンダー彫込箱錠ノブ型	品 番	1110－64／76 (本図) 1110M－64 (注5)	縮尺 1／2

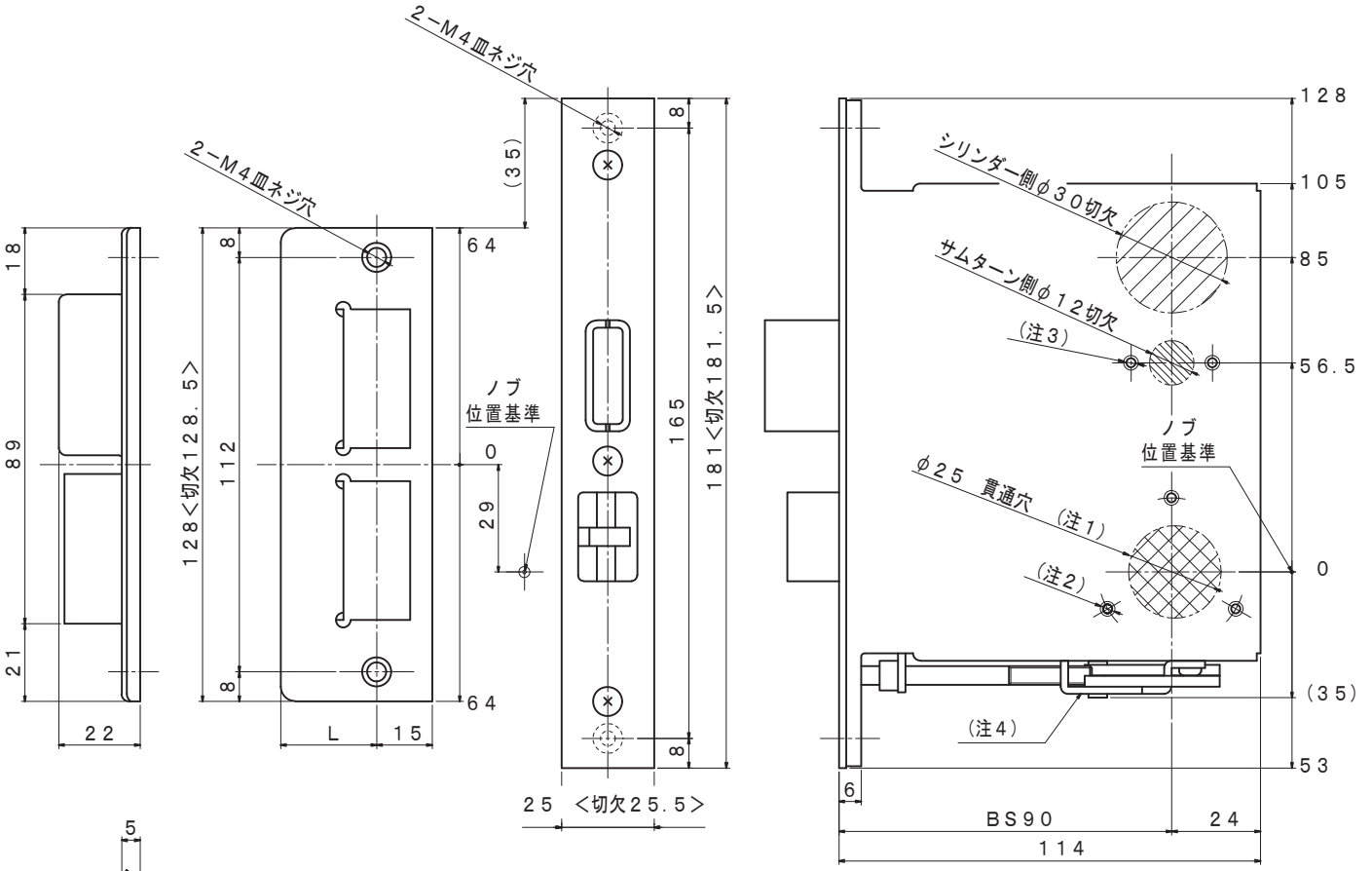

片 開 用

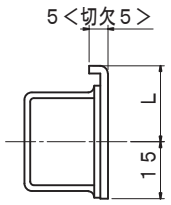

両 開 用

単位 (mm)

扉厚	L寸法	
	片開	両開
40	26	20
45	28.5	22.5
50	31	25

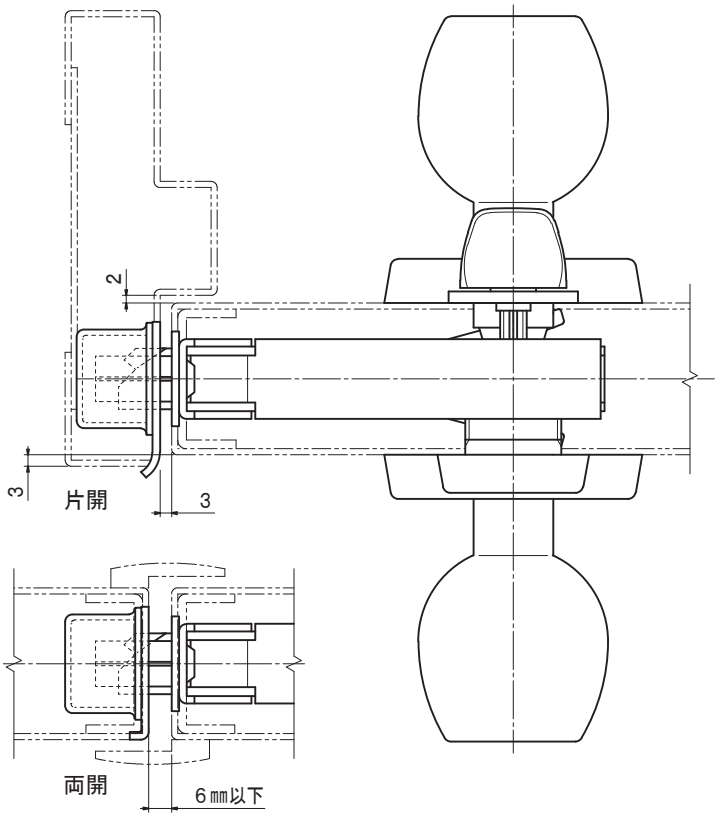

(注1) ケースハンドル55を除く。55の切欠穴はφ64貫通穴。
PRDを除く。PRDの切欠穴はφ18貫通穴。
(注2) 丸座取付けネジ位置は、ノブのページを参照。
(注3) サムターン取付けネジ位置は、サムターンのページを参照。
(注4) 振れ止め装置は、鋼製扉の場合のみ。

品 名	シリンダー彫込箱錠ノブ型	品 番	1110−90	縮尺 1／2

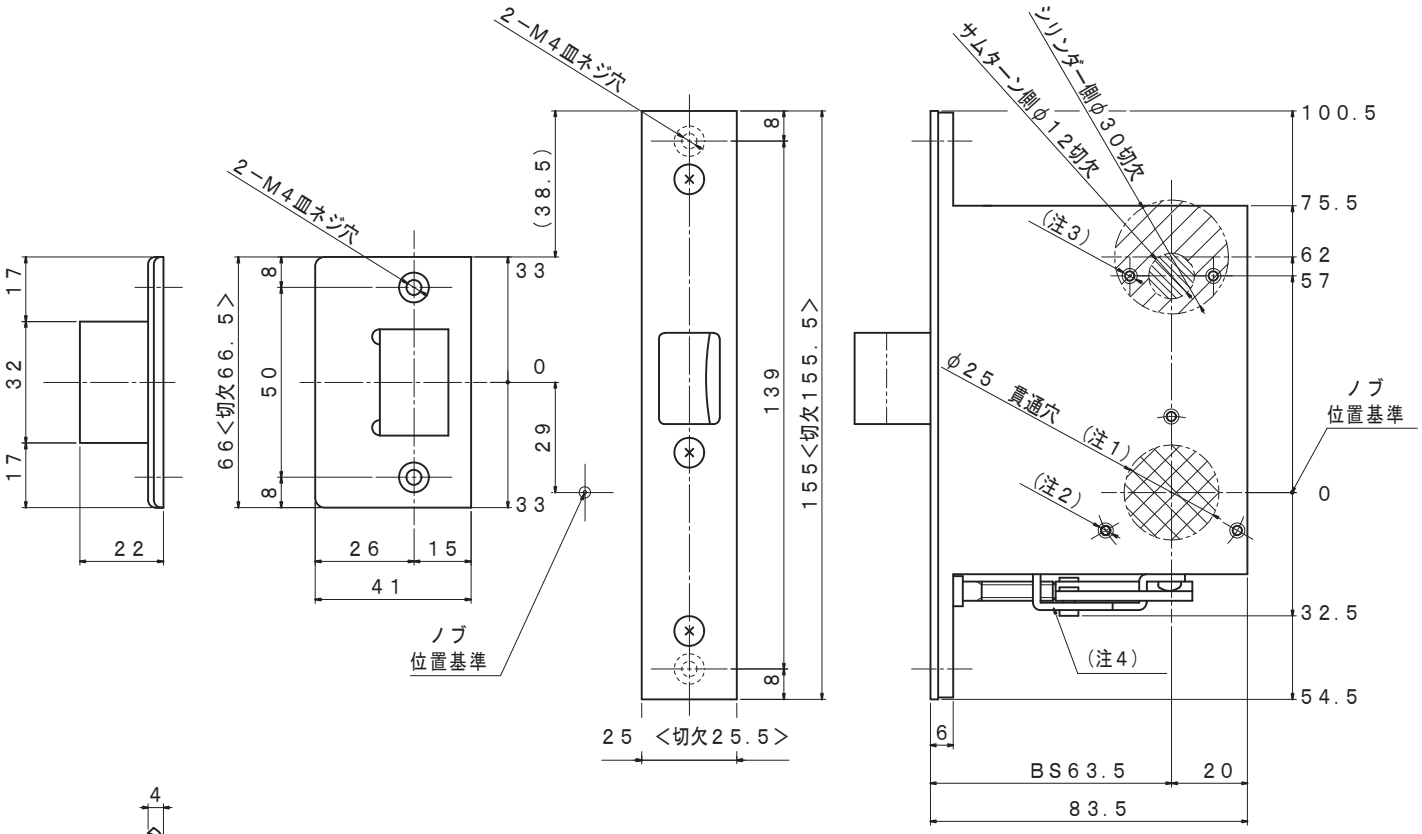

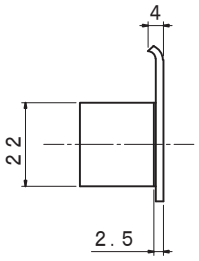

片　開　用

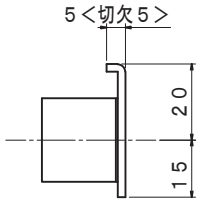

両　開　用

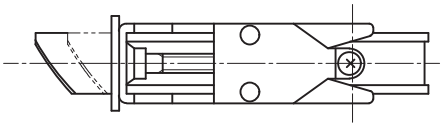

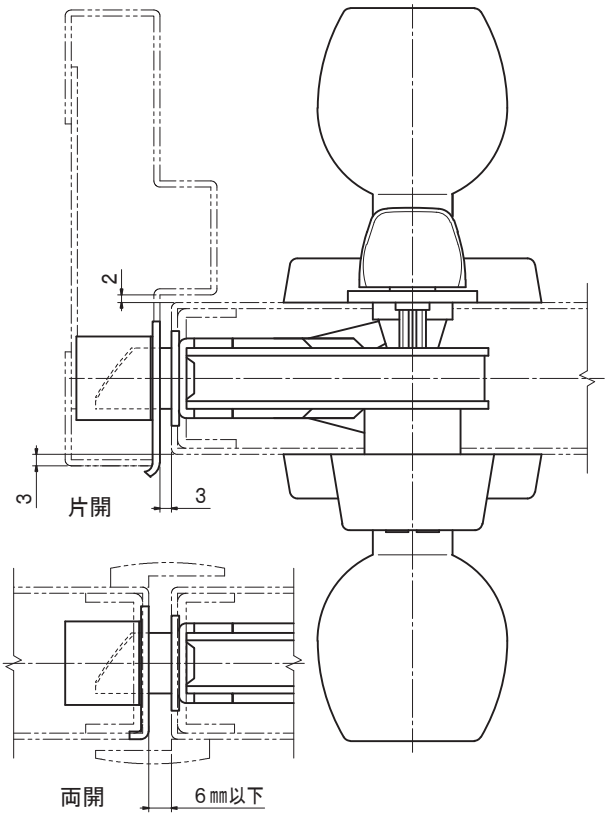

（注１）ケースハンドル５５を除く。５５の切欠穴はφ６４貫通穴。
　　ＰＲＤを除く。ＰＲＤの切欠穴はφ１８貫通穴。
（注２）丸座取付けネジ位置は、ノブのページを参照。
（注３）サムターン取付けネジ位置は、サムターンのページを参照。
（注４）振れ止め装置は、鋼製扉の場合のみ。

品　名	シリンダー彫込箱錠ノブ型	品　番	１１９４－６４	縮尺　１／２

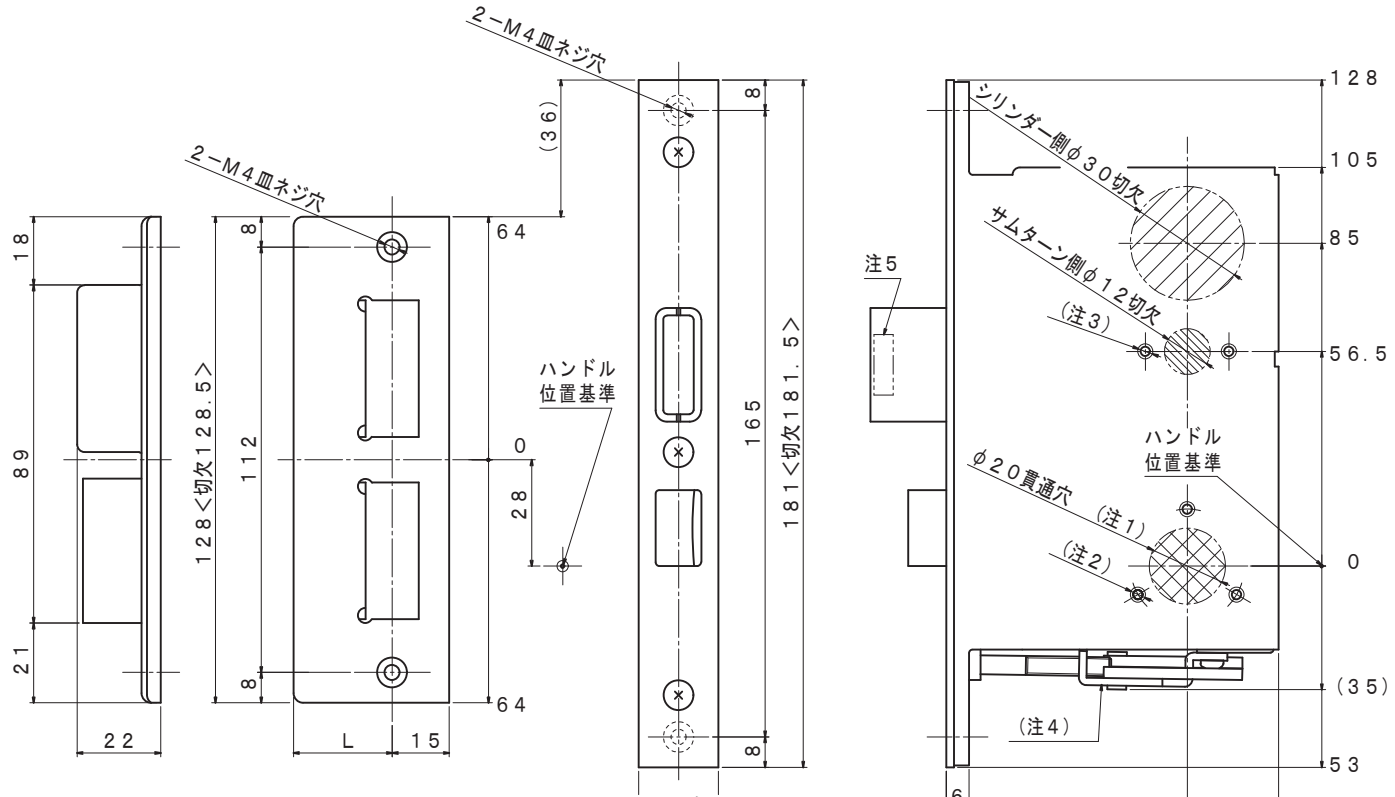

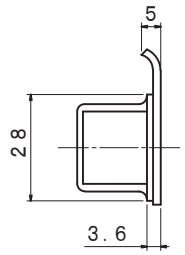

片 開 用

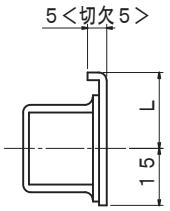

両 開 用

単位 (mm)

扉厚	L寸法	
	片開	両開
40	26	20
45	28.5	22.5
50	31	25
55	33.5	27.5
60	36	30

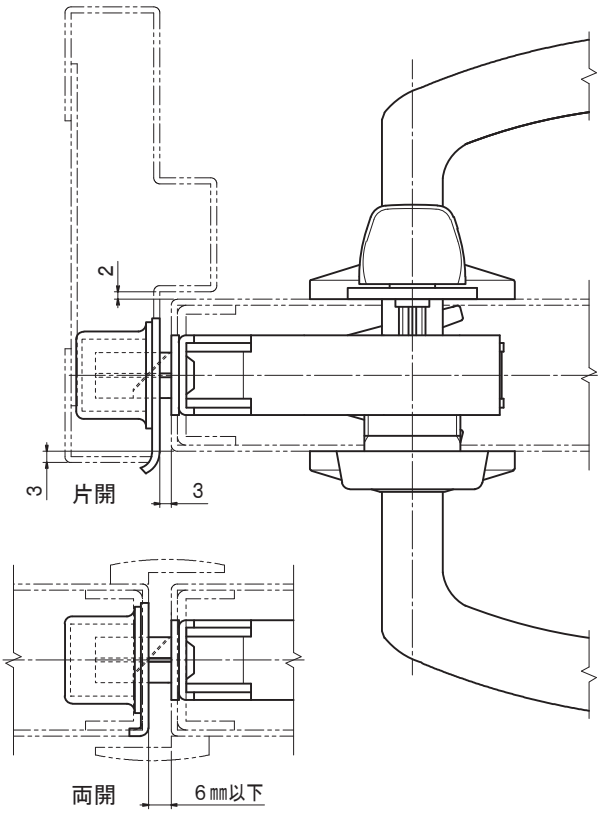

(注1) ハンドルLDRを除く。LDRの切欠穴はφ25貫通穴。
(注2) 丸座取付けネジ位置は、レバーハンドルのページを参照。
(注3) サムターン取付けネジ位置は、サムターンのページを参照。
(注4) 振れ止め装置は、鋼製扉の場合のみ。
(注5) 1171M−64は、デッドボルトにマグネット入り。
対応スイッチストライクは、SB−1110RA

品 名	シリンダー彫込箱錠レバー型	品 番	1171−57/64 (本図) 1171M−64 (注5)	縮尺 1/2

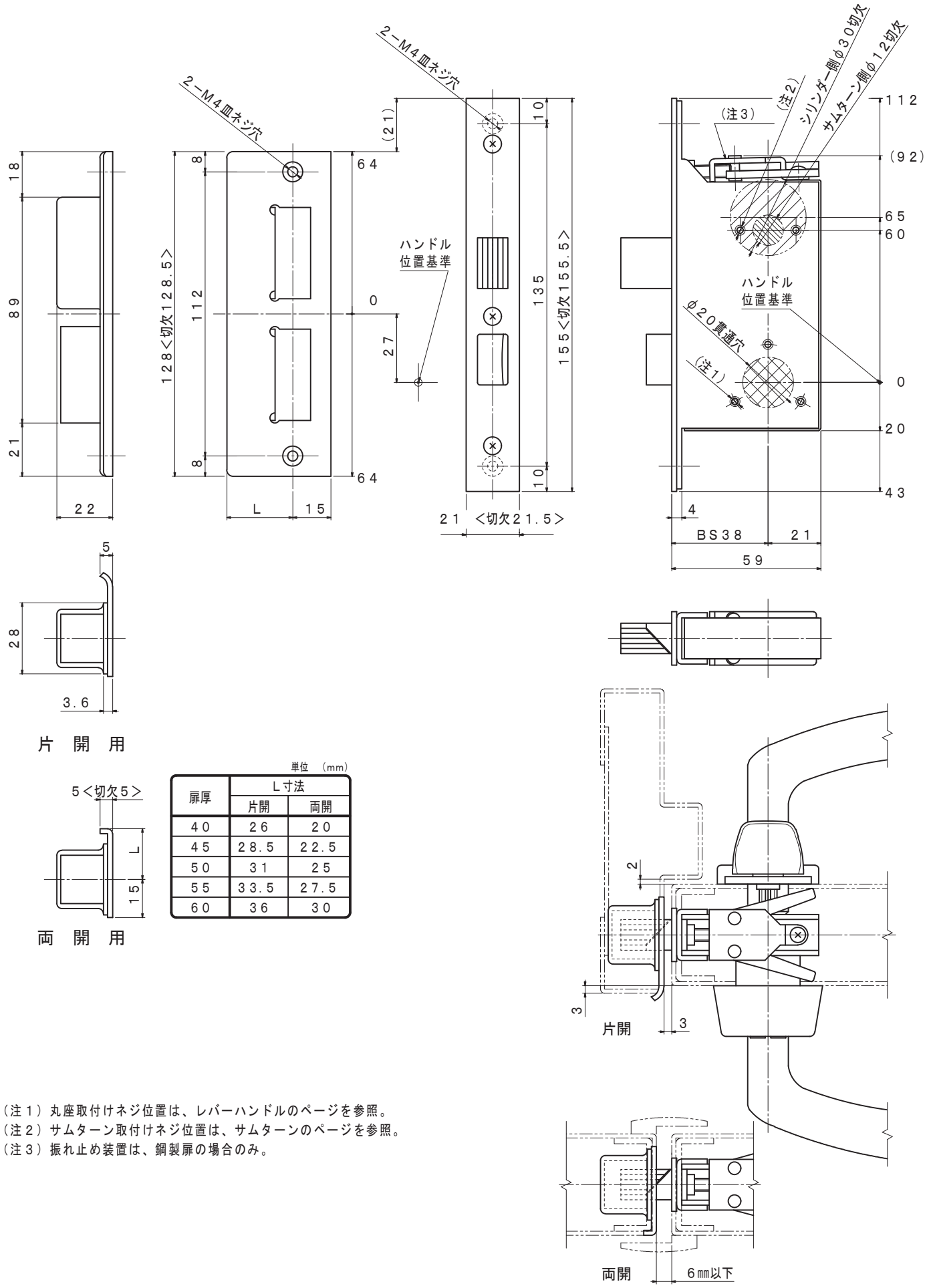

単位 (mm)

扉厚	L寸法	
	片開	両開
40	26	20
45	28.5	22.5
50	31	25
55	33.5	27.5
60	36	30

(注1) 丸座取付けネジ位置は、レバーハンドルのページを参照。
(注2) サムターン取付けネジ位置は、サムターンのページを参照。
(注3) 振れ止め装置は、鋼製扉の場合のみ。

品 名	シリンダー彫込箱錠レバー型	品 番	1210−38	縮尺 1／2

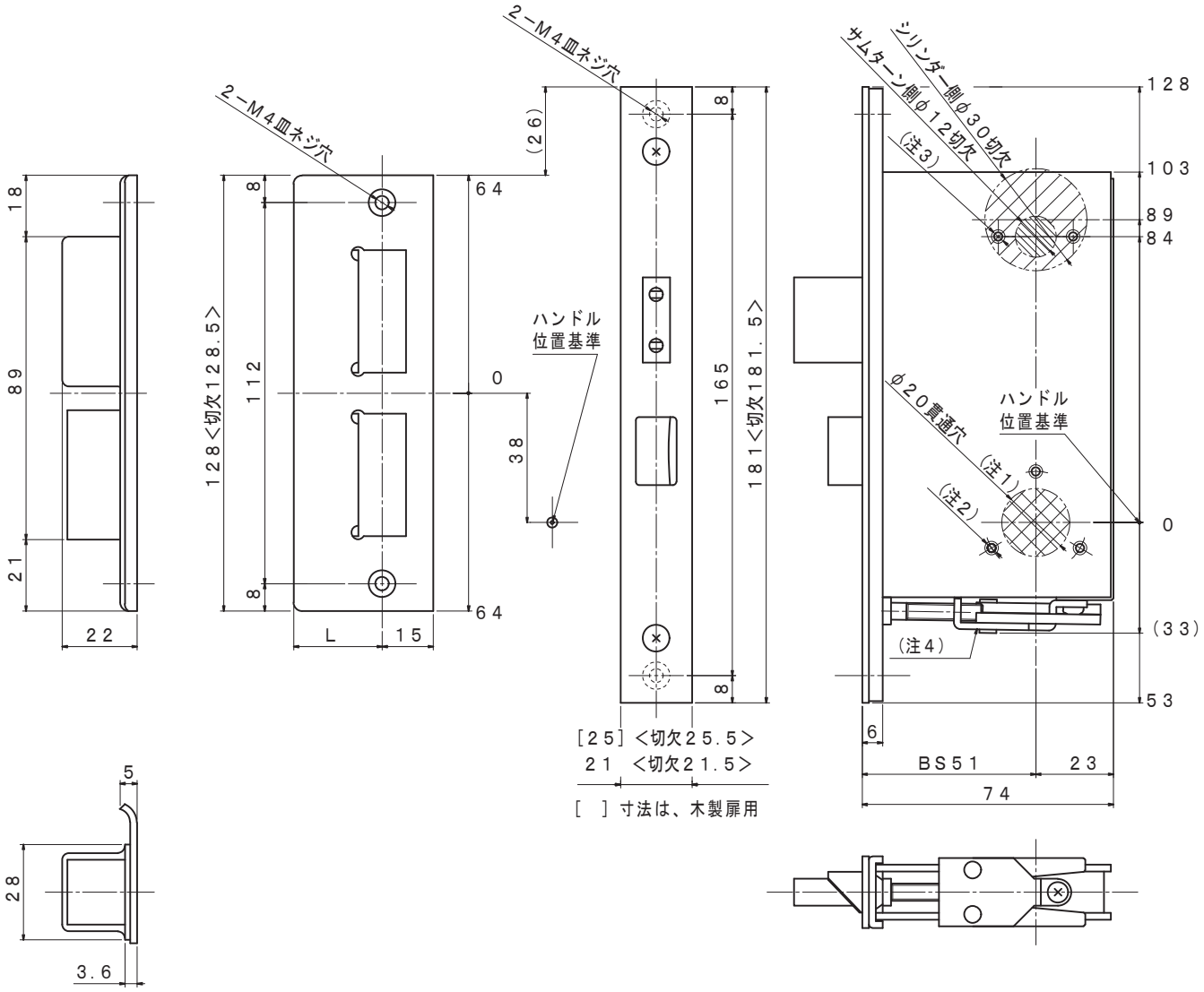

片　開　用

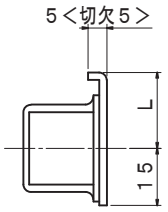

両　開　用

単位　(mm)

扉厚	L寸法	
	片開	両開
40	26	20
45	28.5	22.5
50	31	25
55	33.5	27.5
60	36	30

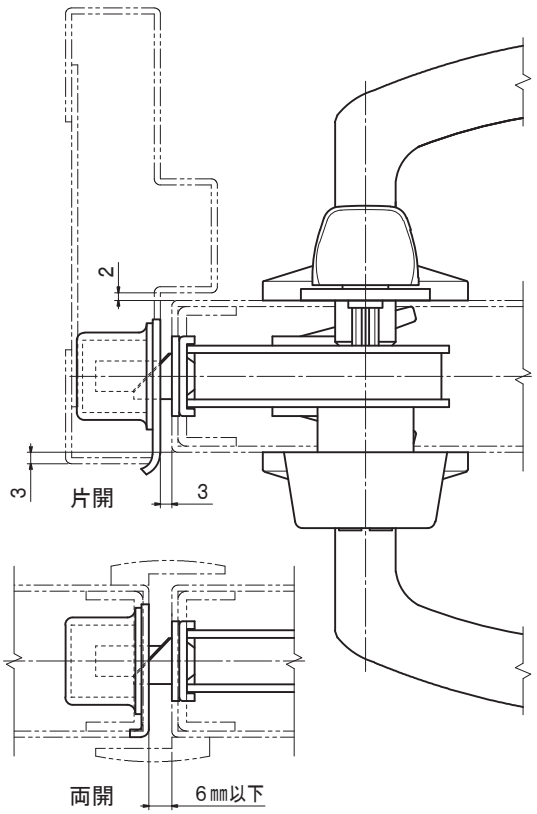

（注１）ハンドルＬＤＲを除く。ＬＤＲの切欠穴はφ２５貫通穴。
（注２）丸座取付けネジ位置は、レバーハンドルのページを参照。
（注３）サムターン取付けネジ位置は、サムターンのページを参照。
（注４）振れ止め装置は、鋼製扉の場合のみ。

品　名	シリンダー彫込箱錠レバー型	品　番	１２１１－５１	縮尺　１／２

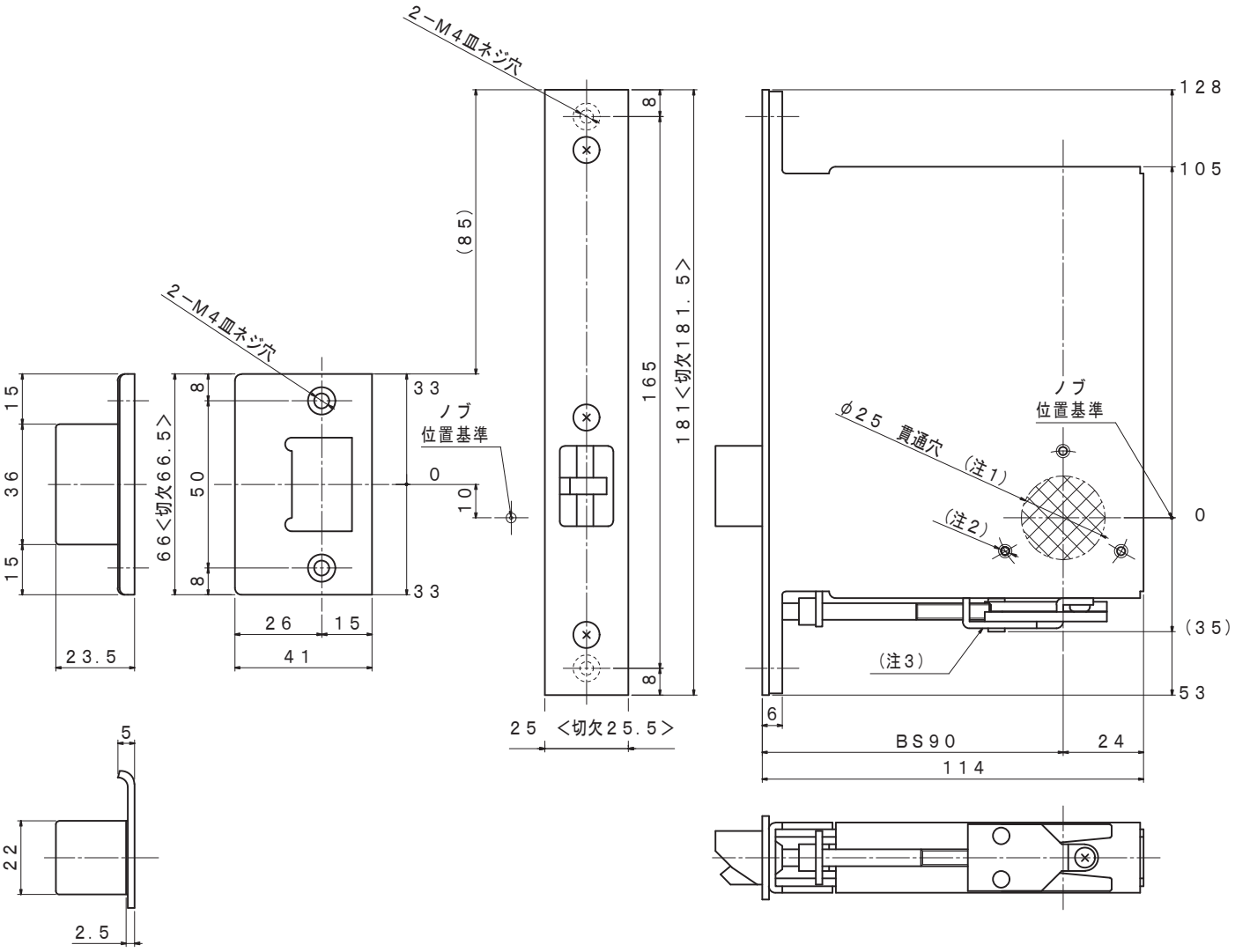

片 開 用

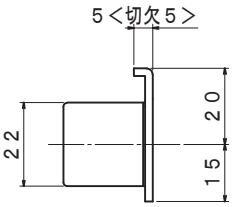

両 開 用

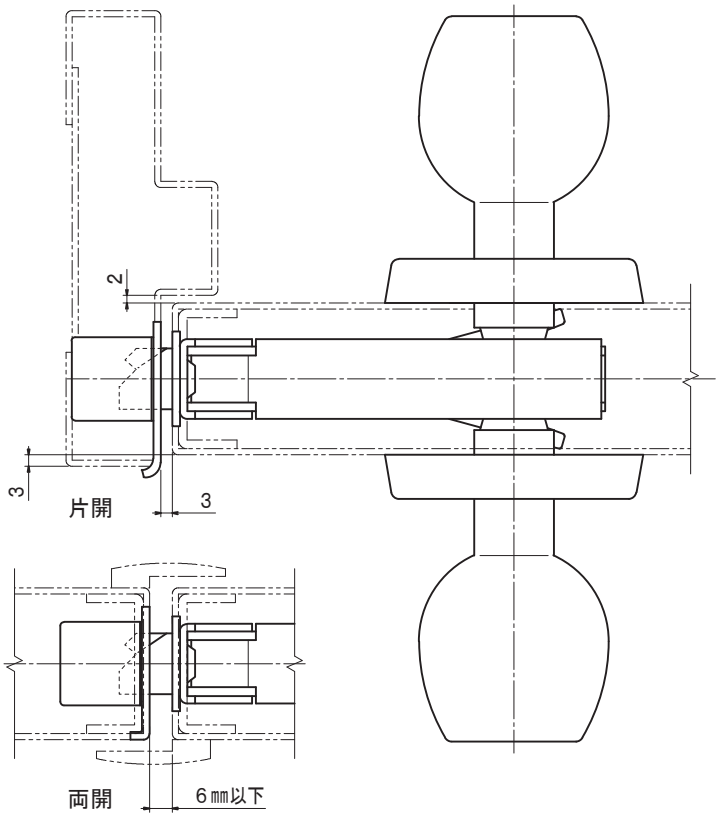

(注1) ケースハンドル55を除く。55の切欠穴はφ64貫通穴。
PRDを除く。PRDの切欠穴はφ18貫通穴。
(注2) 丸座取付けネジ位置は、ノブのページを参照。
(注3) 振れ止め装置は、鋼製扉の場合のみ。

品 名	彫込空錠ノブ型	品 番	1110L−90	縮尺 1／2

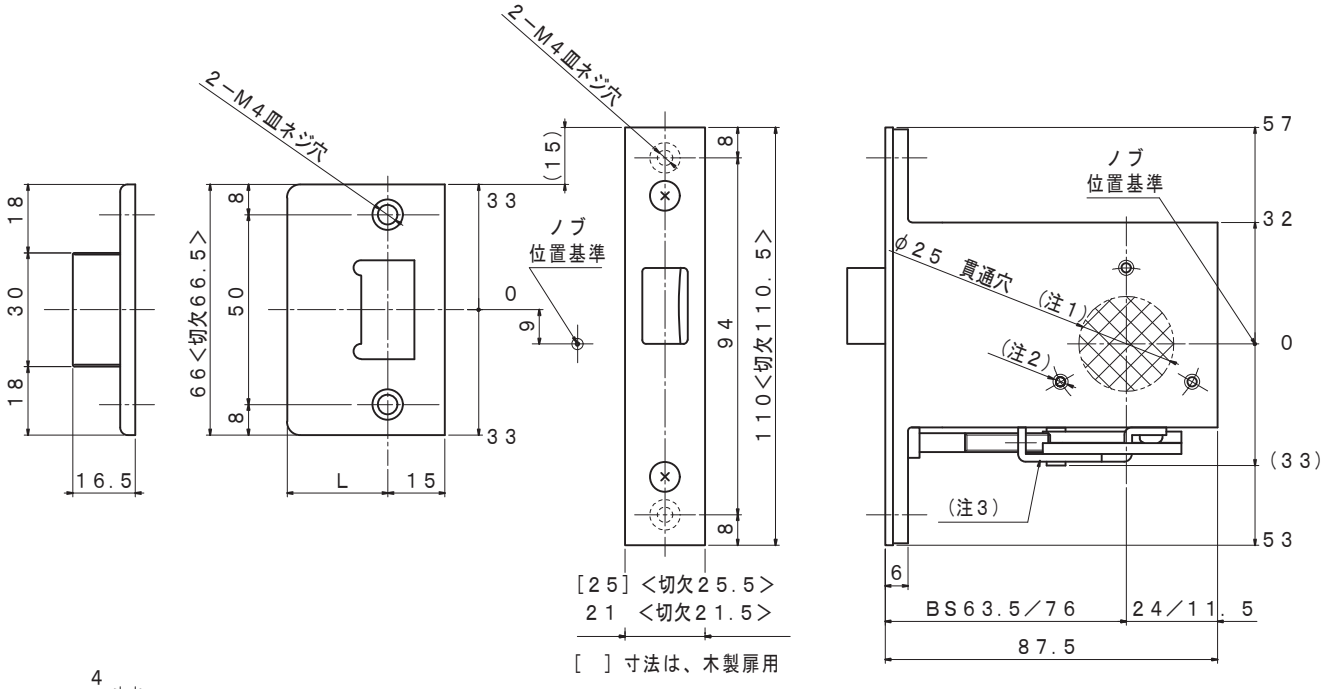

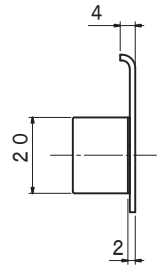

片　開　用

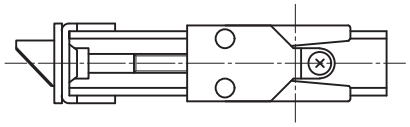

単位　(mm)

扉厚	L寸法	
	片開	両開
40	26.5	20
45	29	22.5
50	31.5	25
55	34	27.5
60	36.5	30

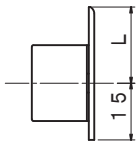

両　開　用

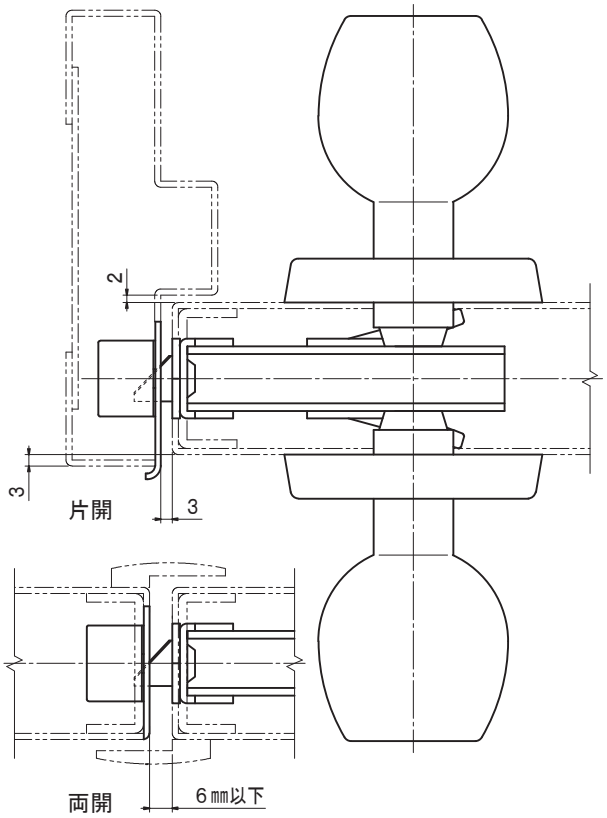

（注１）ケースハンドル５５を除く。５５の切欠穴はφ６４貫通穴。
　　ＰＲＤを除く。ＰＲＤの切欠穴はφ１８貫通穴。
（注２）丸座取付けネジ位置は、ノブのページを参照。
（注３）振れ止め装置は、鋼製扉の場合のみ。

品　名	彫込空錠ノブ型	品　番	１４２０Ｌ－６４／７６	縮尺　１／２

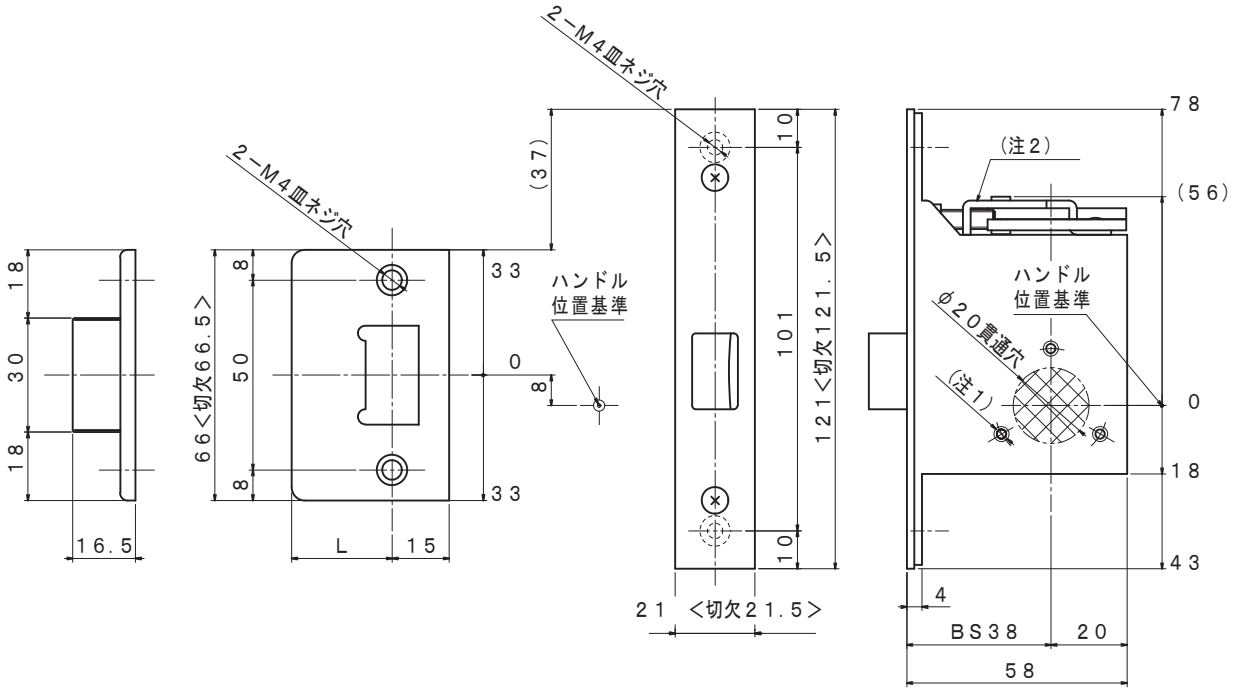

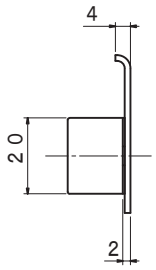

片　開　用

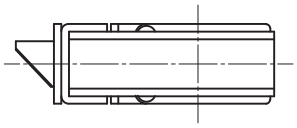

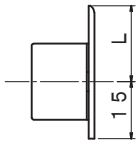

両　開　用

単位　(mm)

扉厚	L寸法	
	片開	両開
40	26.5	20
45	29	22.5
50	31.5	25
55	34	27.5
60	36.5	30

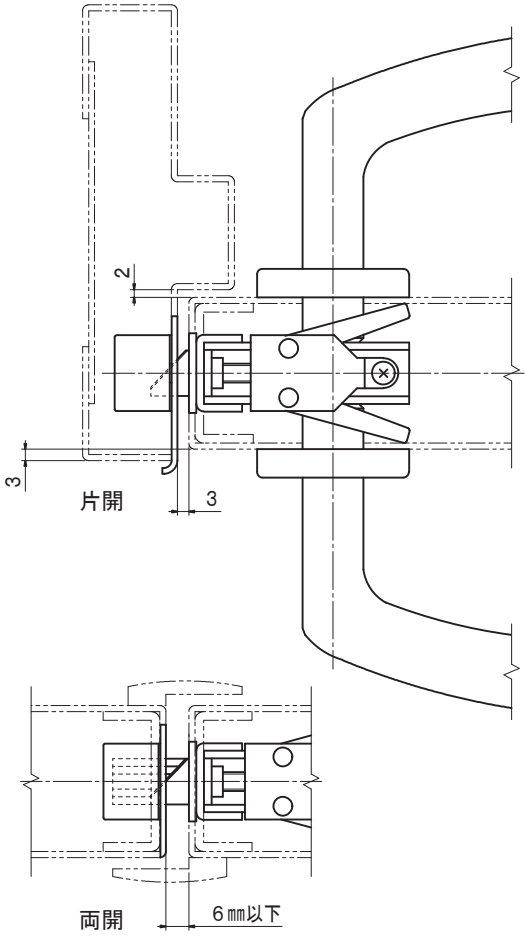

（注１）丸座取付けネジ位置は、レバーハンドルのページを参照。
（注２）振れ止め装置は、鋼製扉の場合のみ。

品　名	彫込空錠レバー型	品　番	１２１０Ｌ−３８	縮尺　１／２

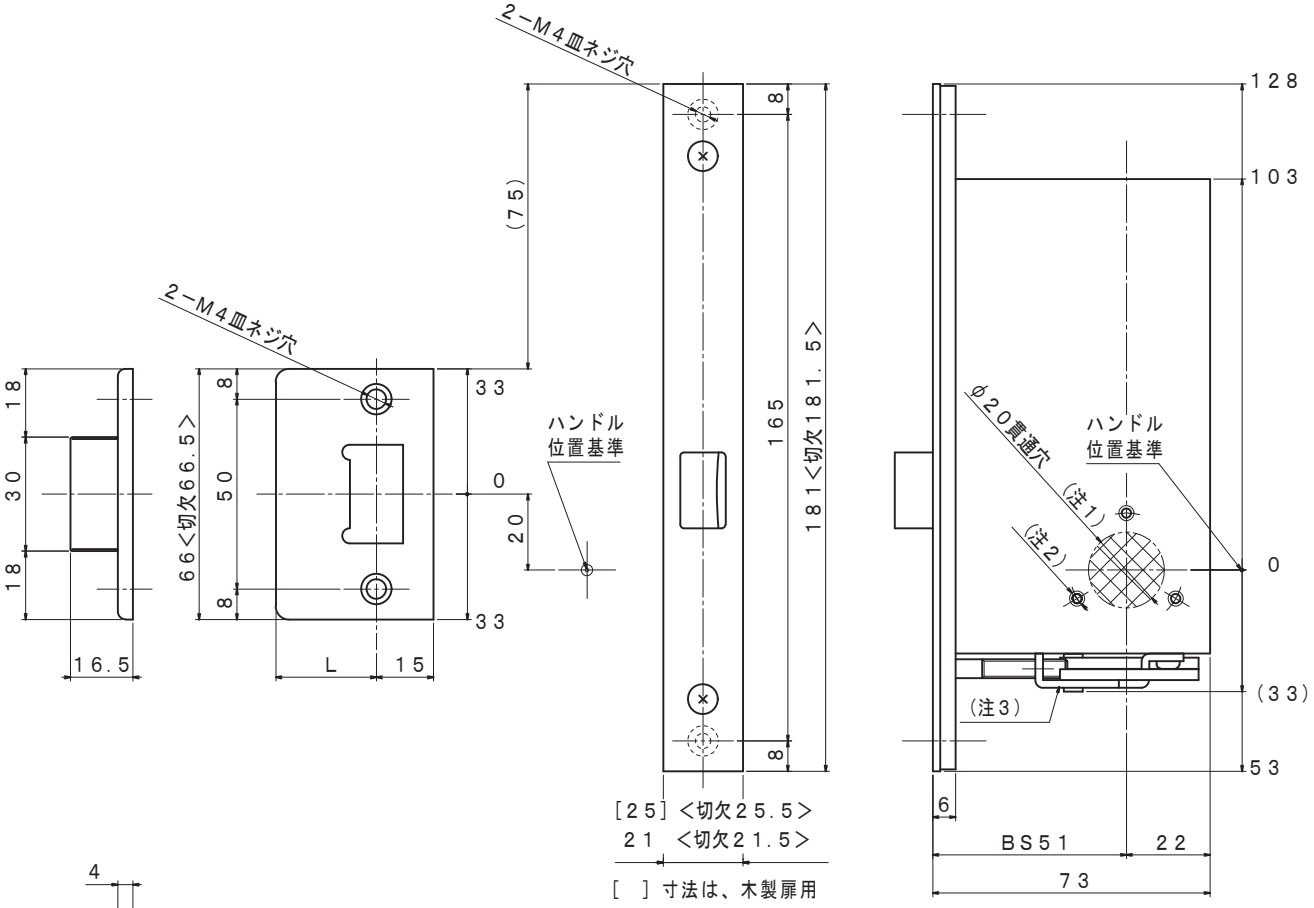

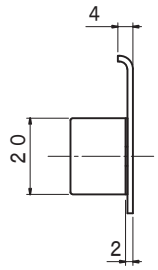

片 開 用

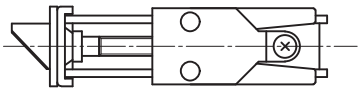

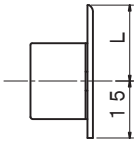

両 開 用

単位 (mm)

扉厚	L寸法	
	片開	両開
40	26.5	20
45	29	22.5
50	31.5	25
55	34	27.5
60	36.5	30

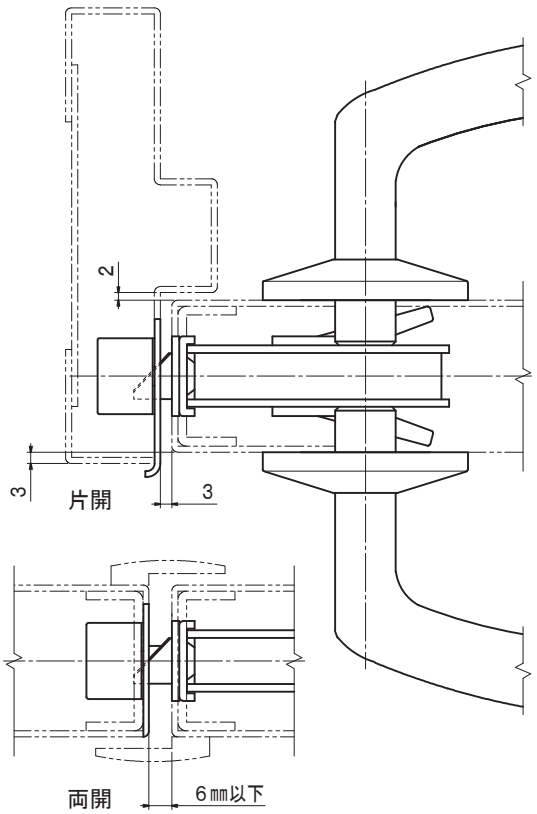

(注1) ハンドルLDRを除く。LDRの切欠穴はφ25貫通穴。
(注2) 丸座取付けネジ位置は、レバーハンドルのページを参照。
(注3) 振れ止め装置は、鋼製扉の場合のみ。

品 名	彫込空錠レバー型	品 番	1211L−51	縮尺 1／2

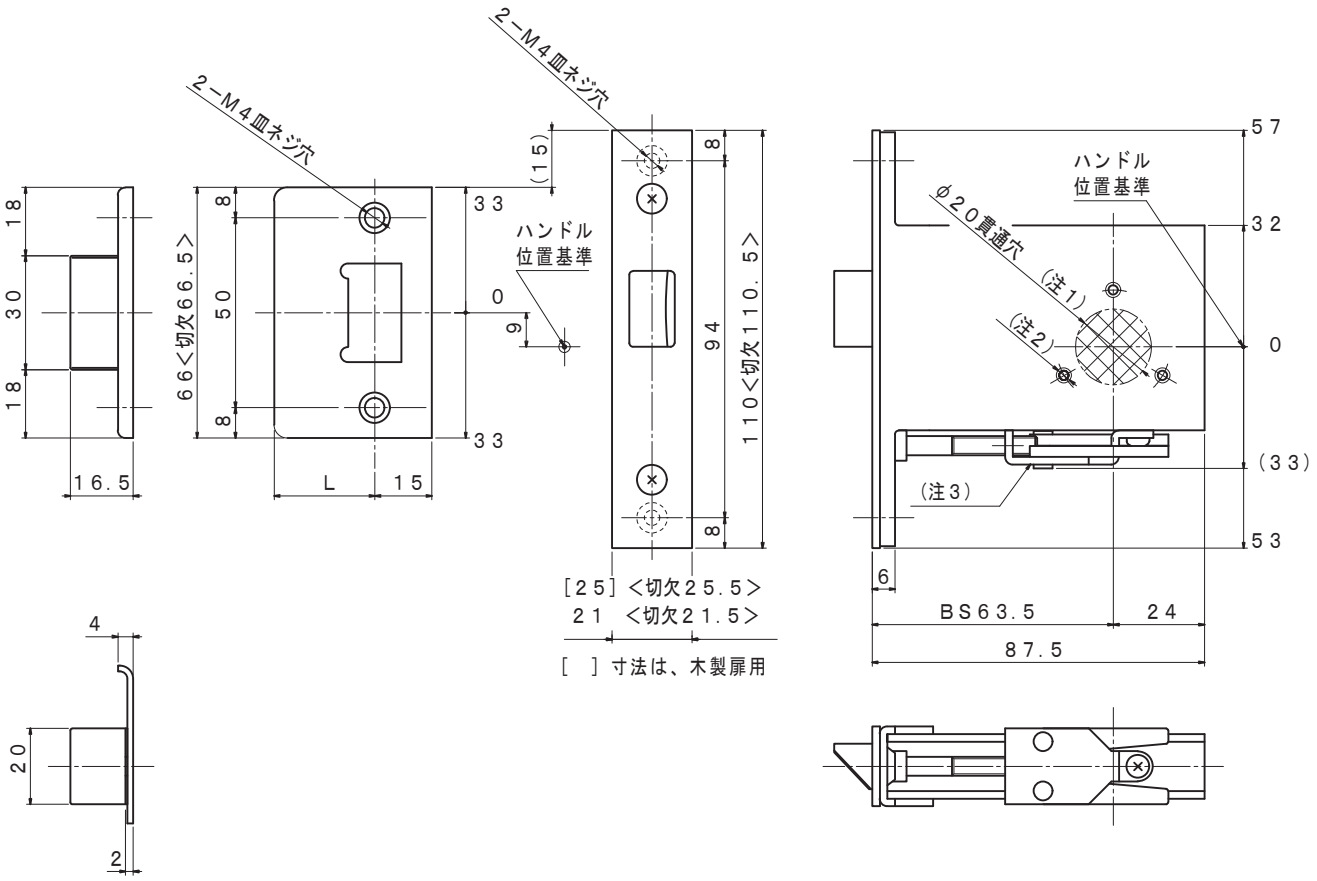

片　開　用

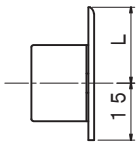

両　開　用

単位　(mm)

扉厚	L寸法	
	片開	両開
40	26.5	20
45	29	22.5
50	31.5	25
55	34	27.5
60	36.5	30

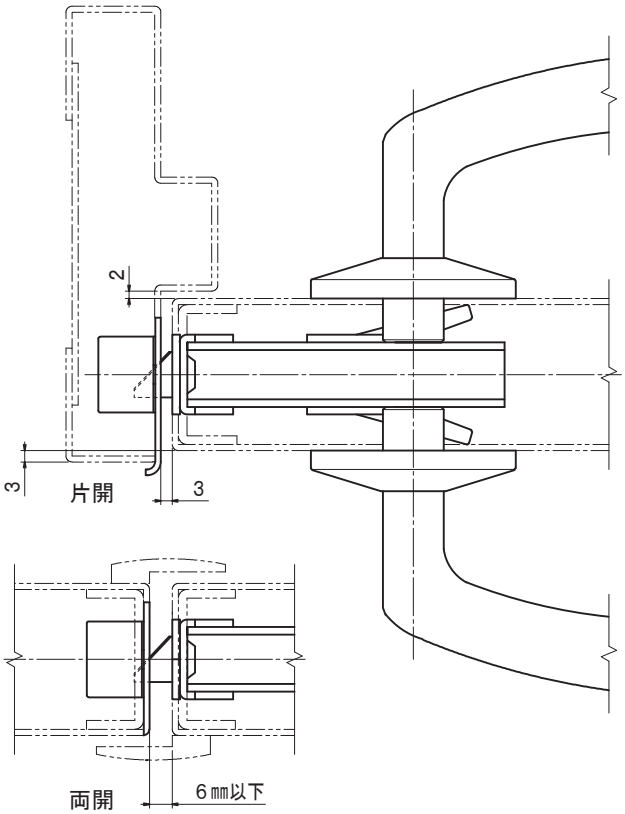

(注1) ハンドルＬＤＲを除く。ＬＤＲの切欠穴はφ２５貫通穴。
(注2) 丸座取付けネジ位置は、レバーハンドルのページを参照。
(注3) 振れ止め装置は、鋼製扉の場合のみ。

品　名	彫込空錠レバー型	品　番	１４６０Ｌ−６４	縮尺　１／２

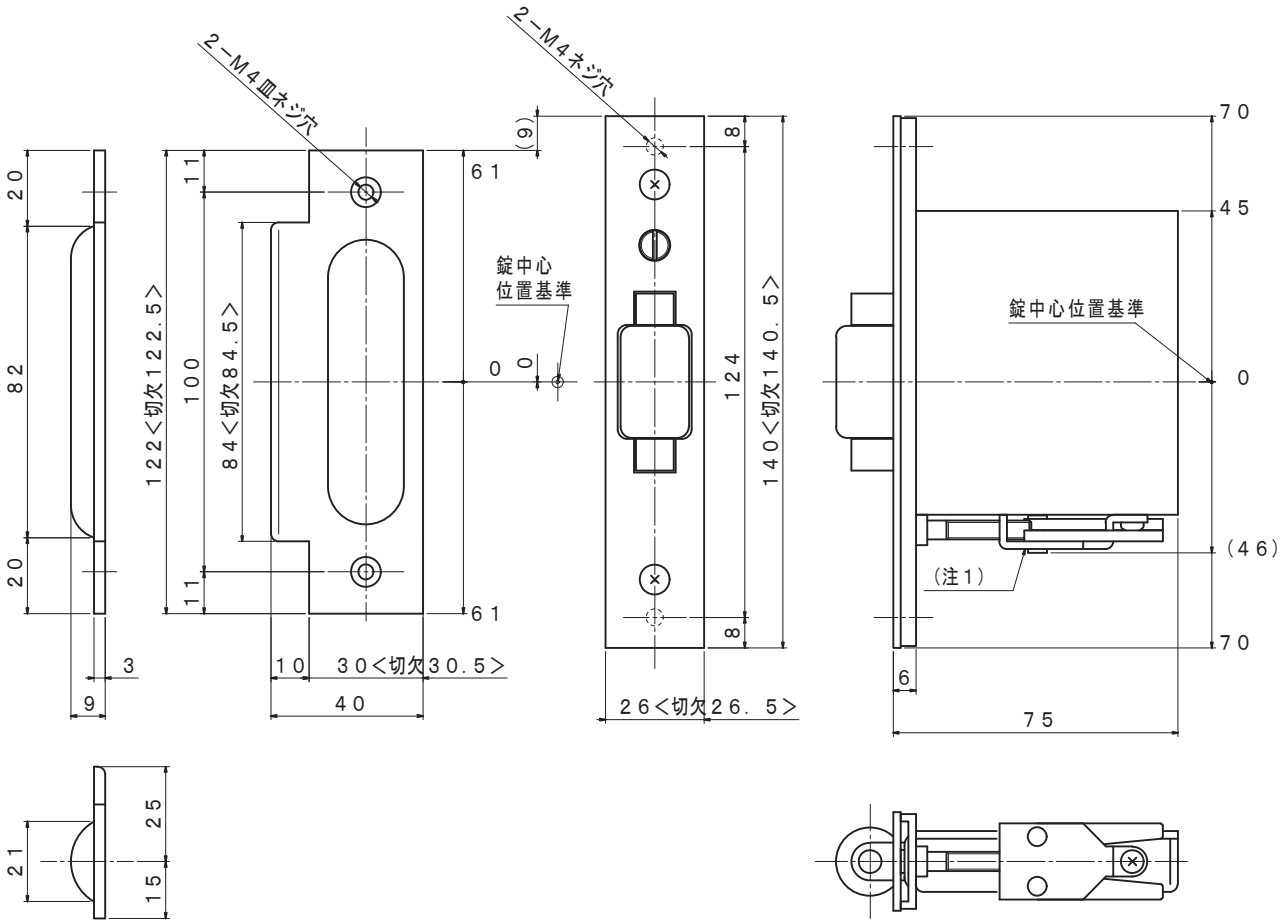

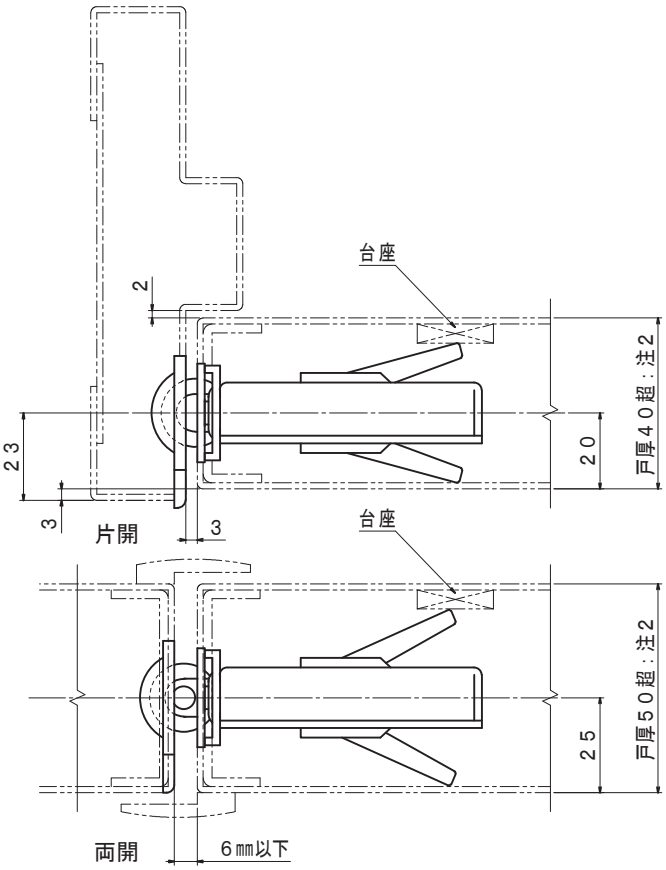

（注１）振れ止め装置は、鋼製扉の場合のみ。
（注２）錠の取付け位置が戸厚に対して偏心する為、鉄扉等の場合には、
錠の振れ止め機構を有効にする台座を扉内部に設けること。

品　名	彫込ローラーラッチ錠	品　番	１４８１Ｌ	縮尺　１／２

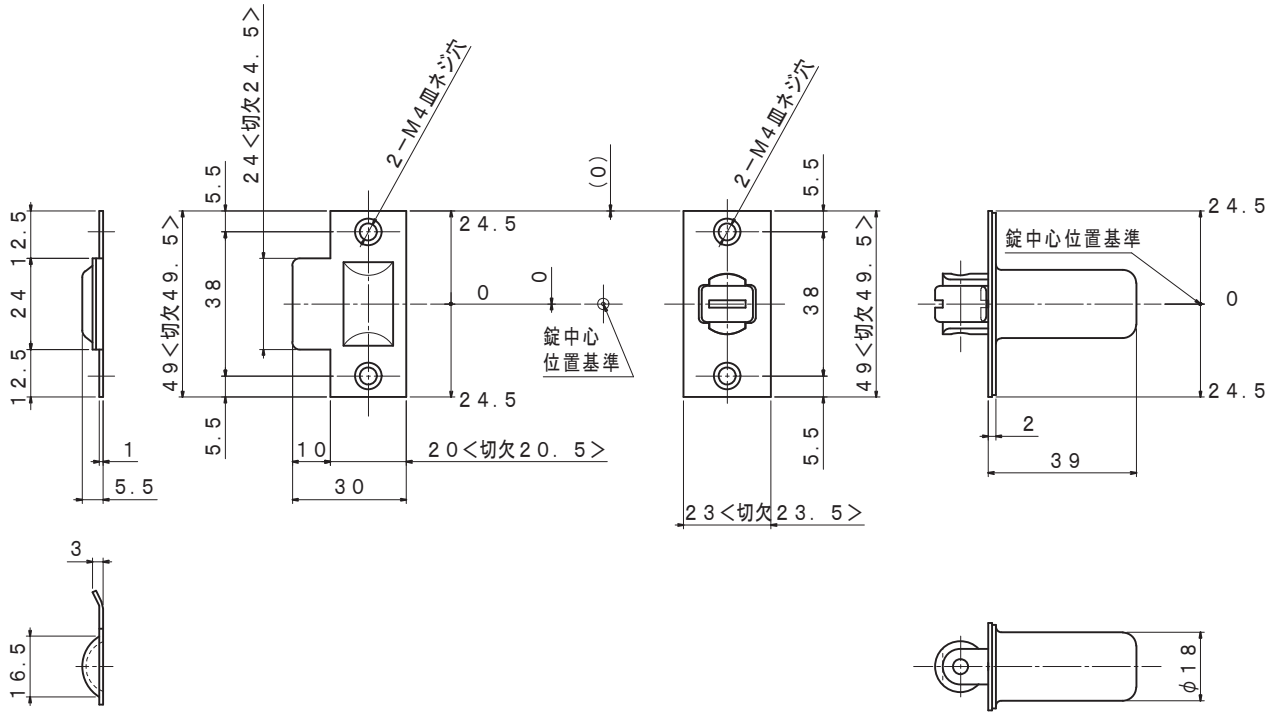

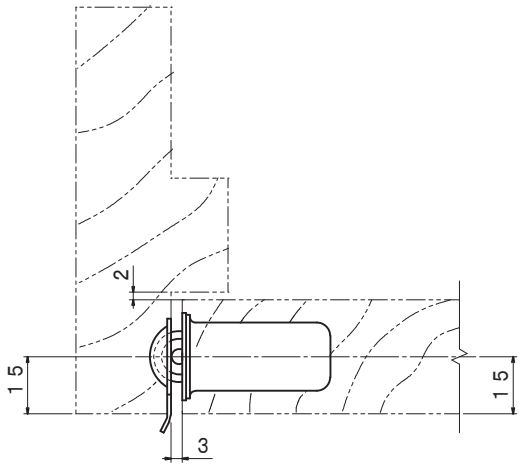

品　名	彫込ローラーラッチ錠	品　番	１４８２Ｌ	縮尺　１／２

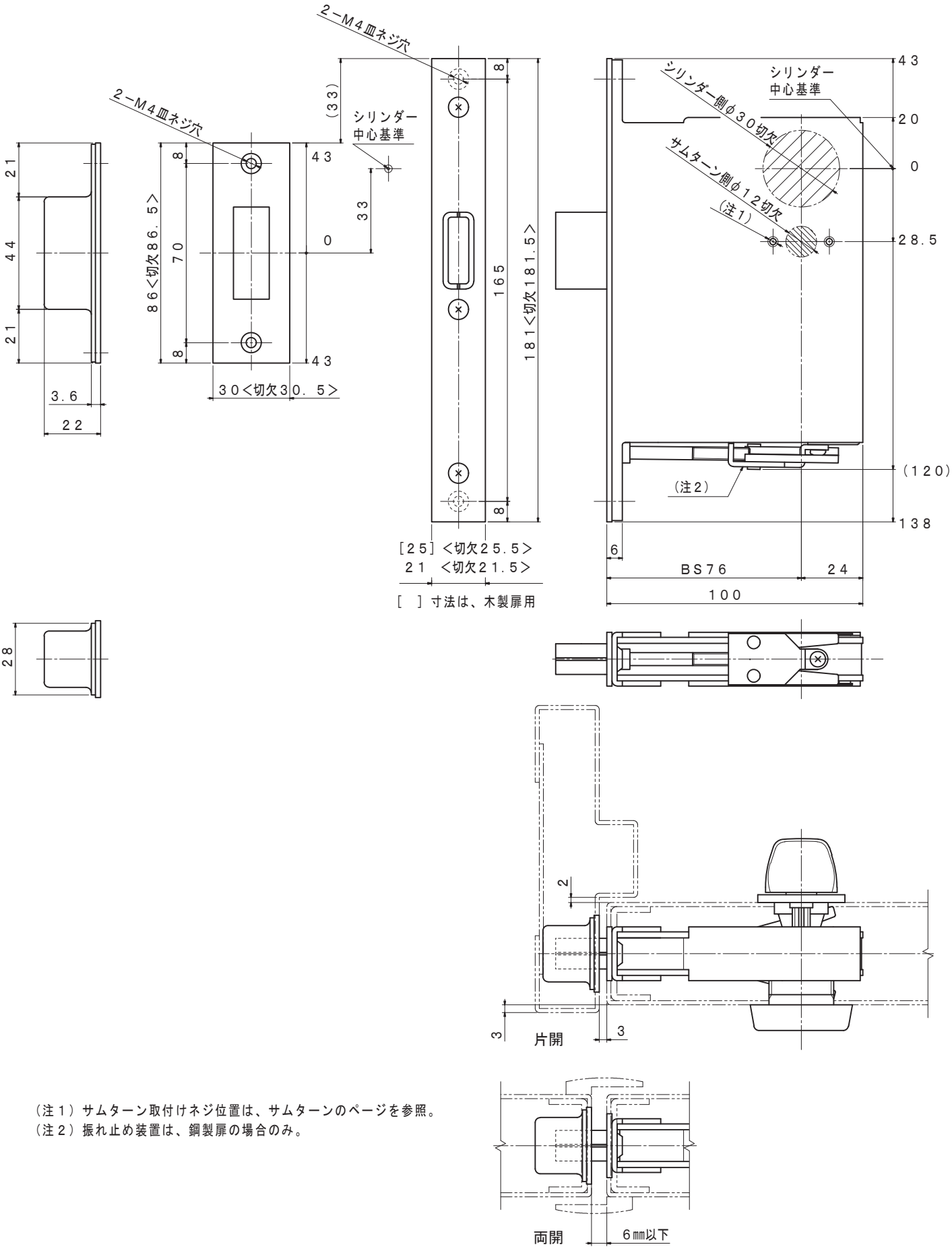

(注1) サムターン取付けネジ位置は、サムターンのページを参照。
(注2) 振れ止め装置は、鋼製扉の場合のみ。

品　名	シリンダー彫込本締錠	品　番	1110D−76	縮尺　1／2

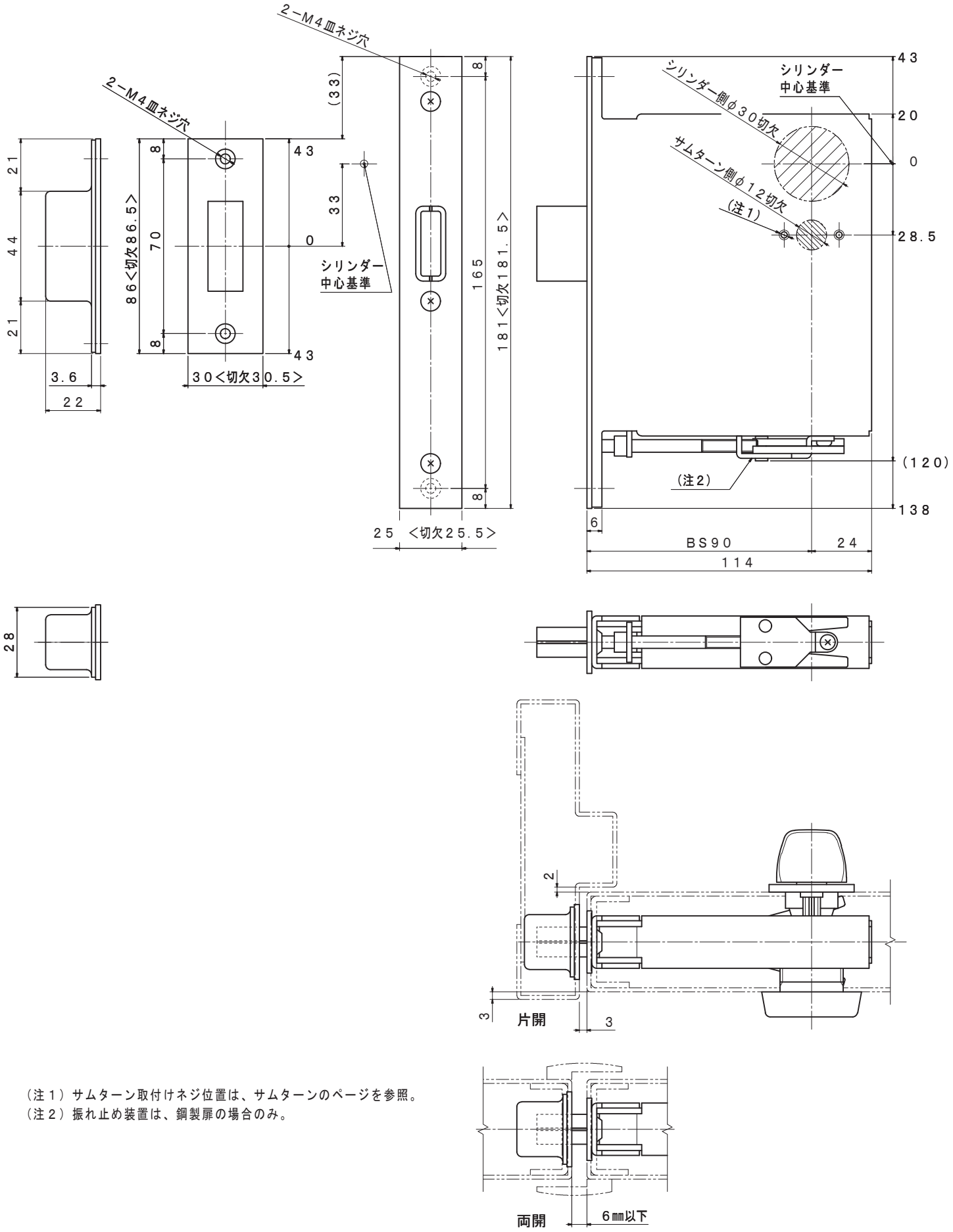

(注1) サムターン取付けネジ位置は、サムターンのページを参照。
(注2) 振れ止め装置は、鋼製扉の場合のみ。

品　名	シリンダー彫込本締錠	品　番	1110D−90	縮尺　1／2

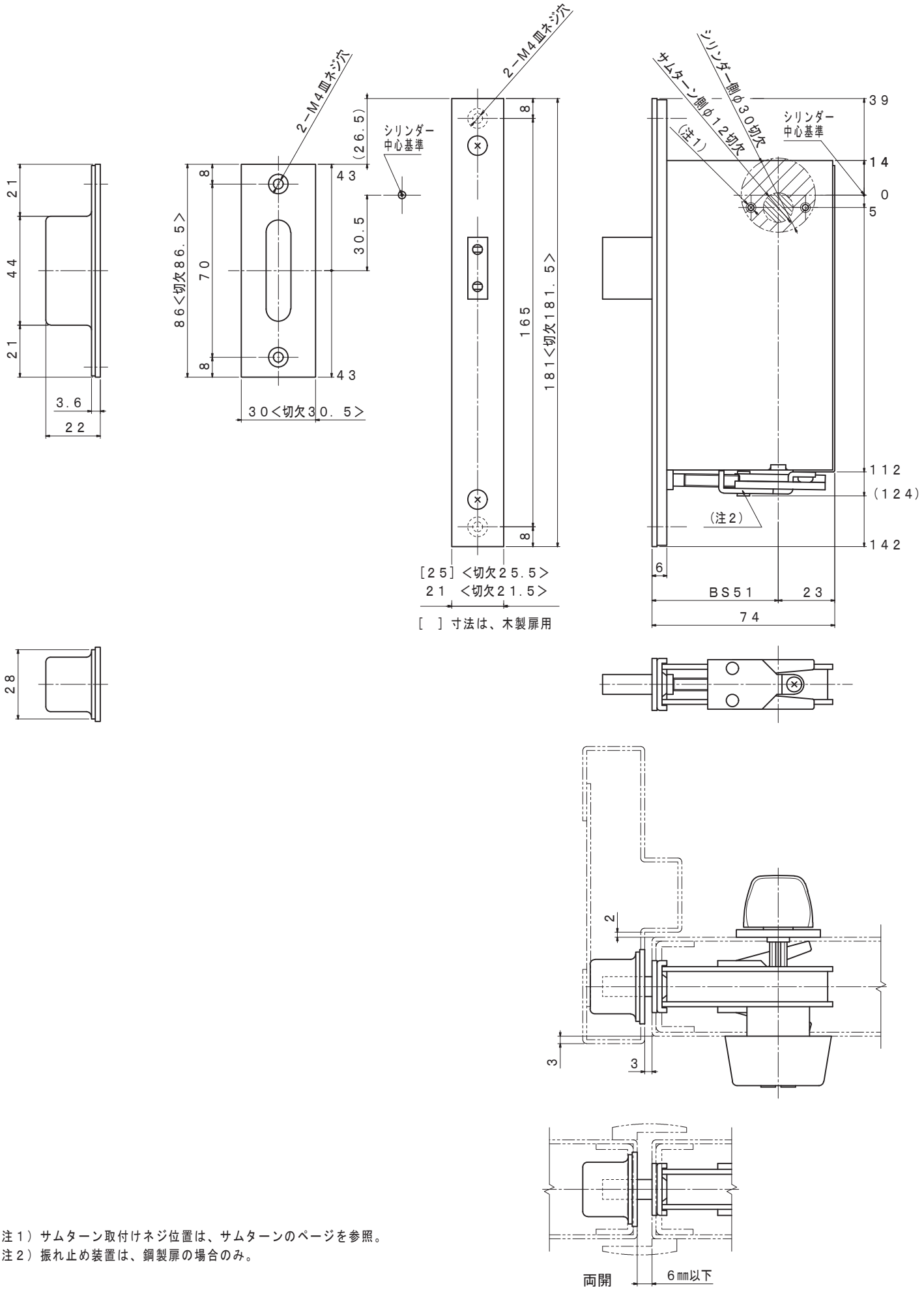

（注１）サムターン取付けネジ位置は、サムターンのページを参照。
（注２）振れ止め装置は、鋼製扉の場合のみ。

品　名	シリンダー彫込本締錠	品　番	１２１１Ｄ－５１	縮尺　１／２

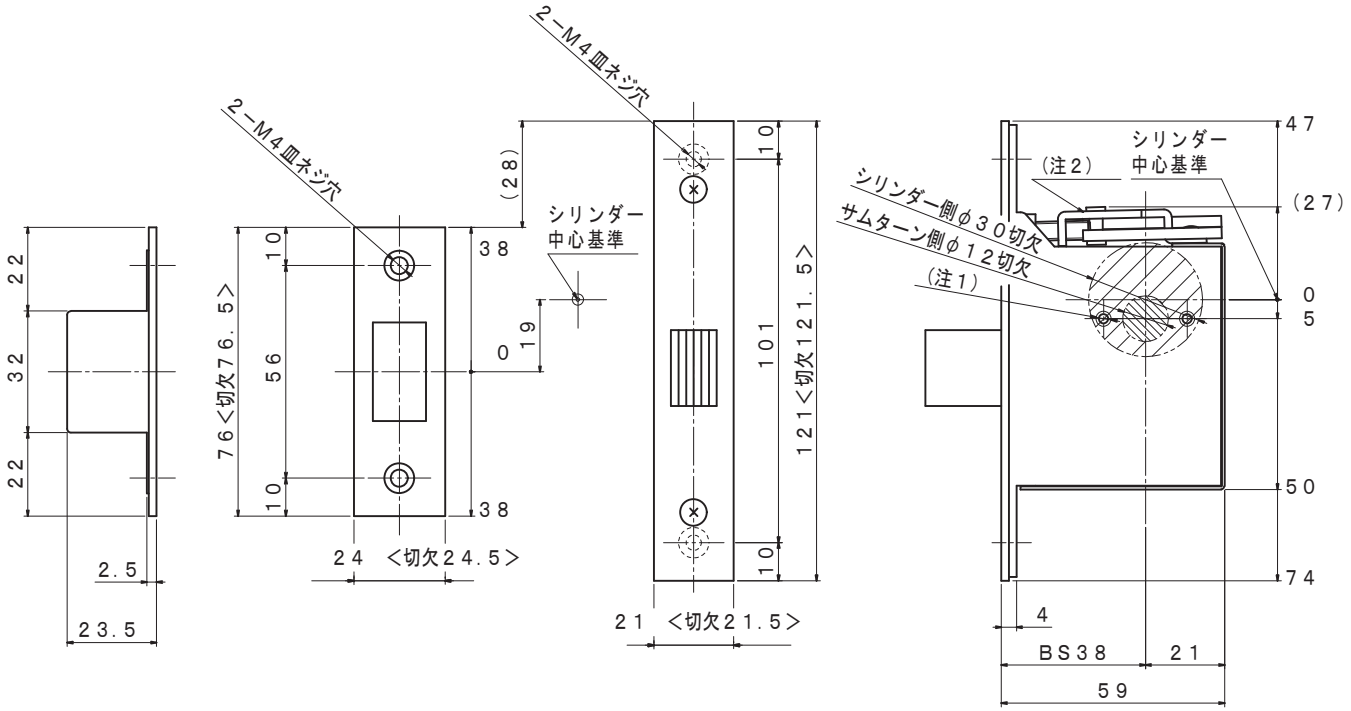

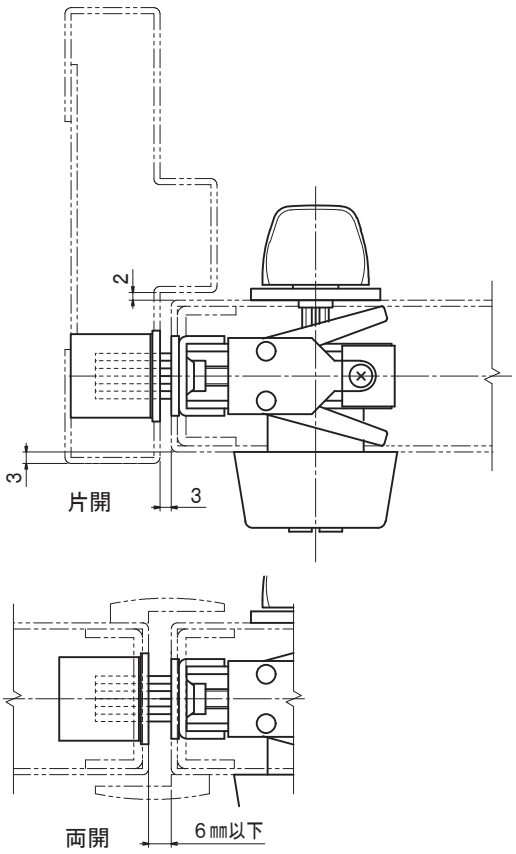

（注１）サムターン取付けネジ位置は、サムターンのページを参照。
（注２）振れ止め装置は、鋼製扉の場合のみ。

品　名	シリンダー彫込本締錠	品　番	１３１０Ｄ−３８	縮尺　１／２

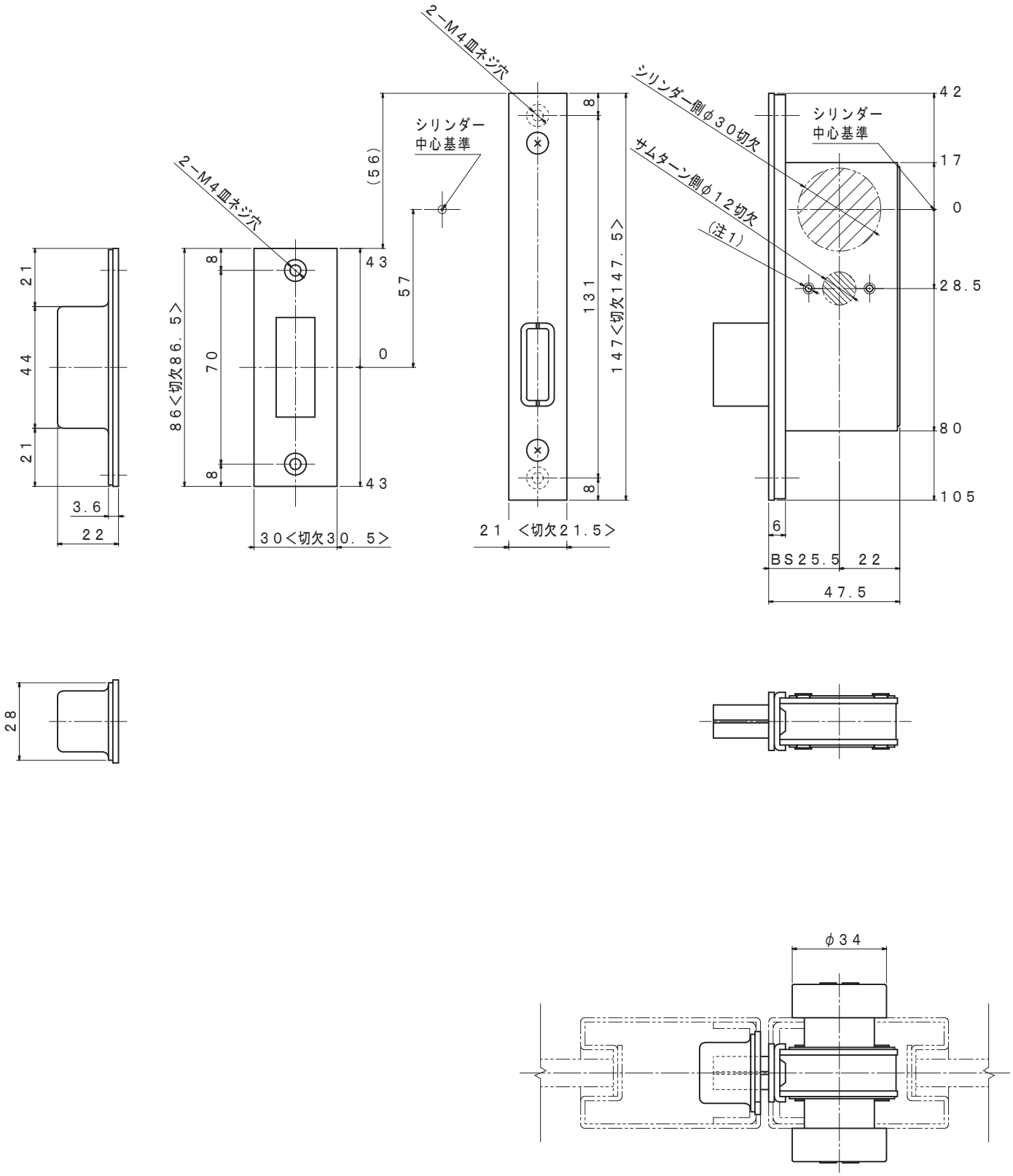

（注１）サムターン取付けネジ位置は、サムターンのページを参照。

品　名	シリンダー彫込本締錠	品　番	１３１１Ｄ−２５	縮尺　１／２

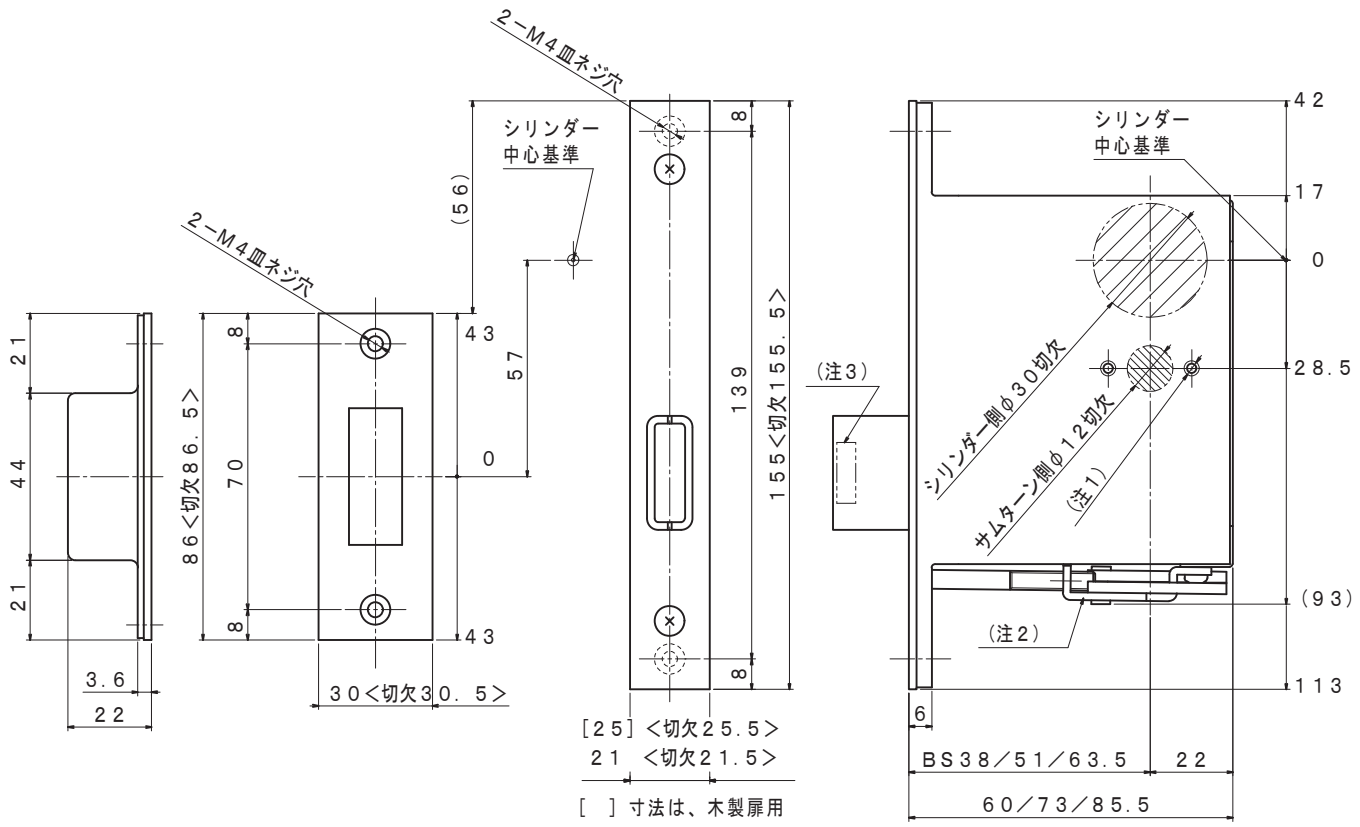

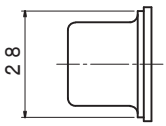

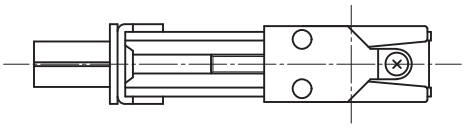

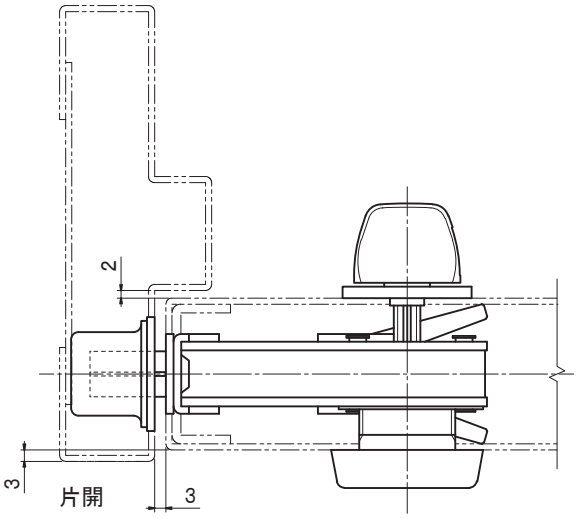

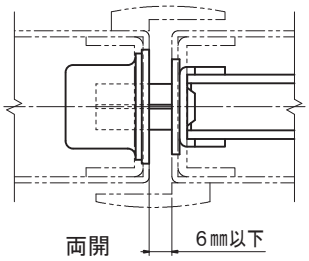

(注1) サムターン取付けネジ位置は、サムターンのページを参照。
(注2) 振れ止め装置は、鋼製扉の場合のみ。
(注3) 1311Mは、デッドボルトにマグネット入り。
対応スイッチストライクは、SB−1311RA。

品　名	シリンダー彫込本締錠	品　番	1311D−38／51／64（本図） 1311M−38／51／64（注3）	縮尺　1／2

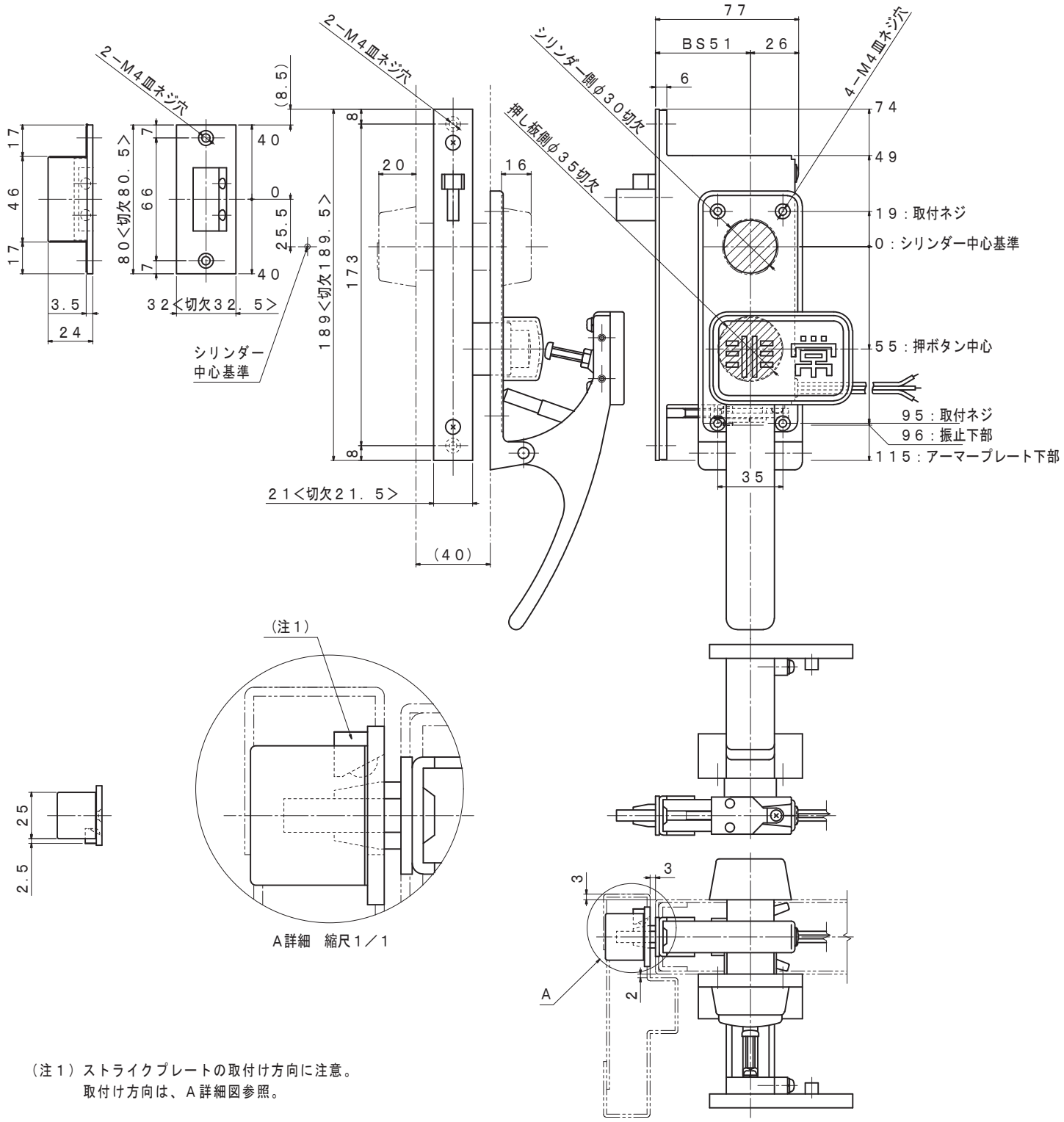

（注１）ストライクプレートの取付け方向に注意。
取付け方向は、Ａ詳細図参照。

品　名	シリンダー彫込非常錠	品　番	１９０２−５１	縮尺　１／３

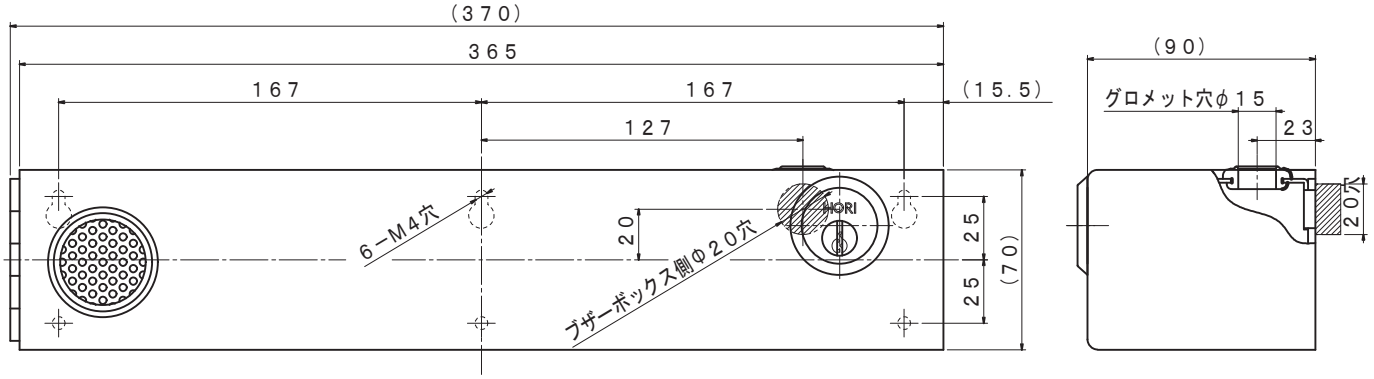

品　名	ブザーボックス	品　番	３８０３／３８０４	縮尺　１／３

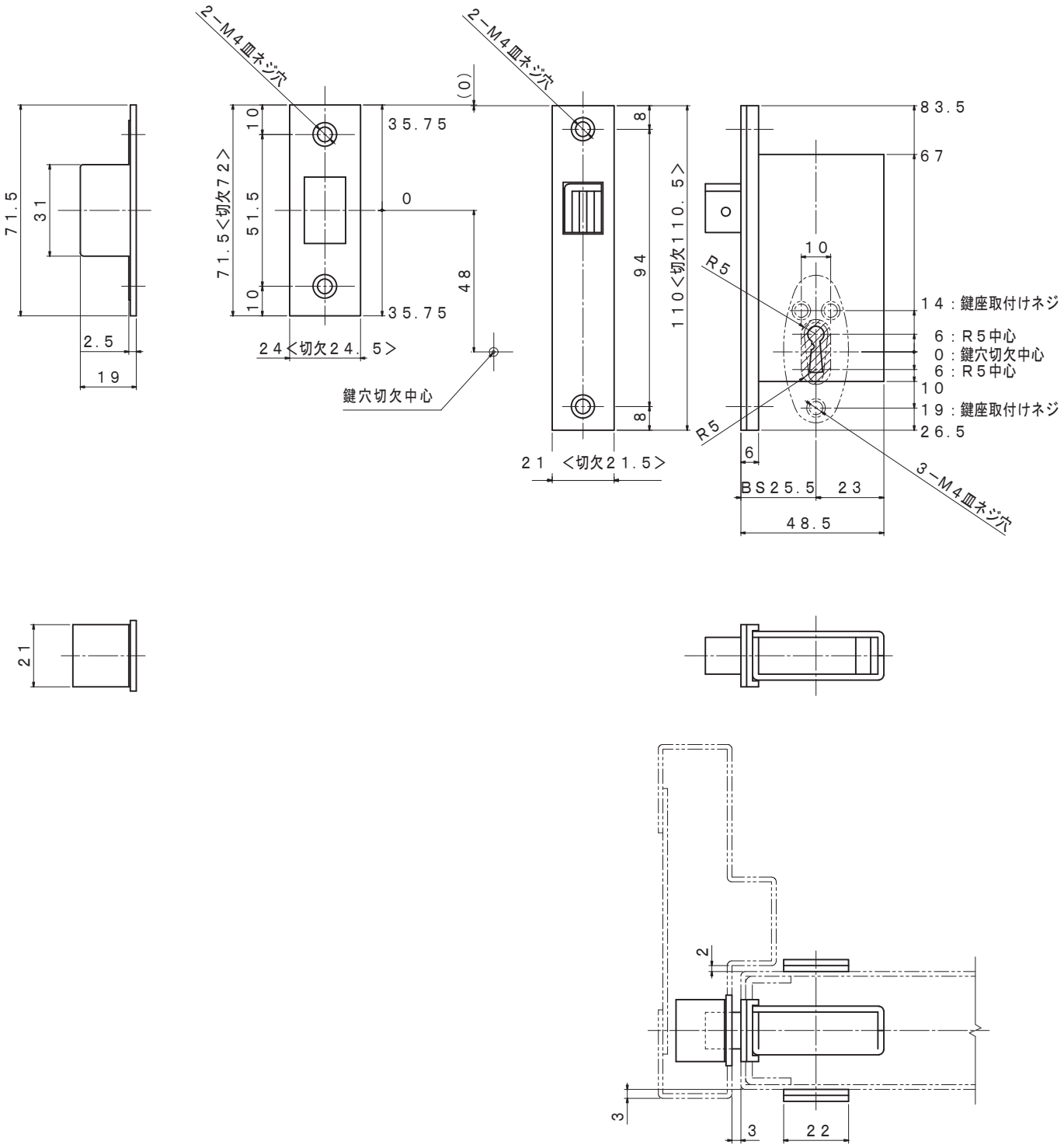

品　名	棒鍵彫込本締錠	品　番	１３６４Ｄ−２５	縮尺　１／２

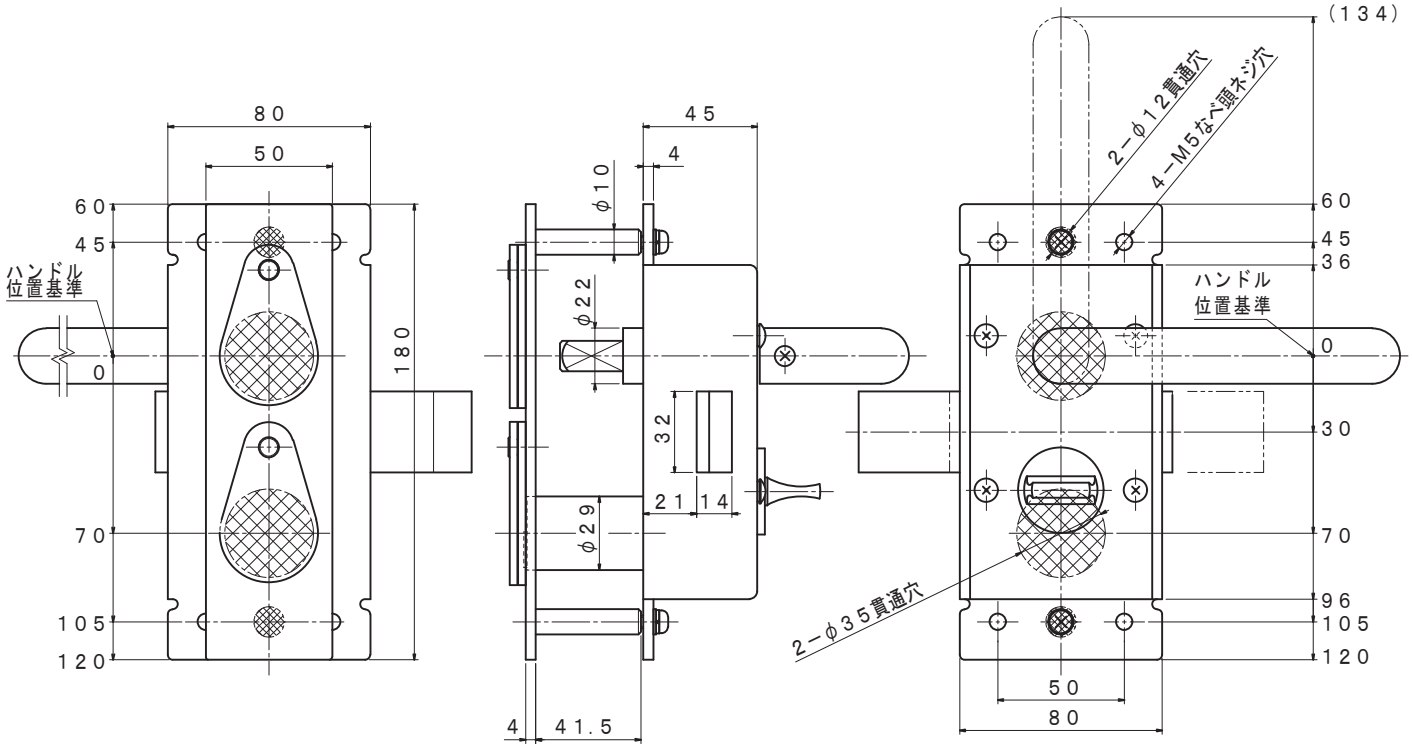

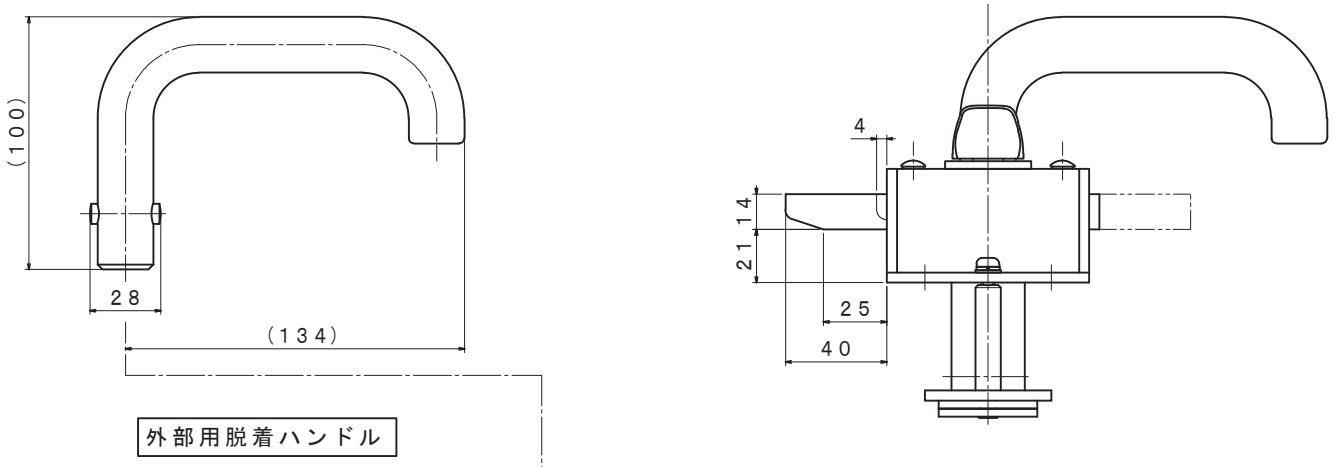

外部用脱着ハンドル

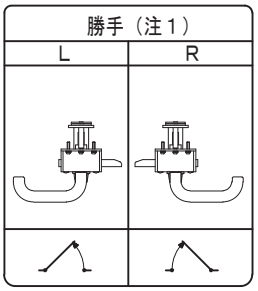

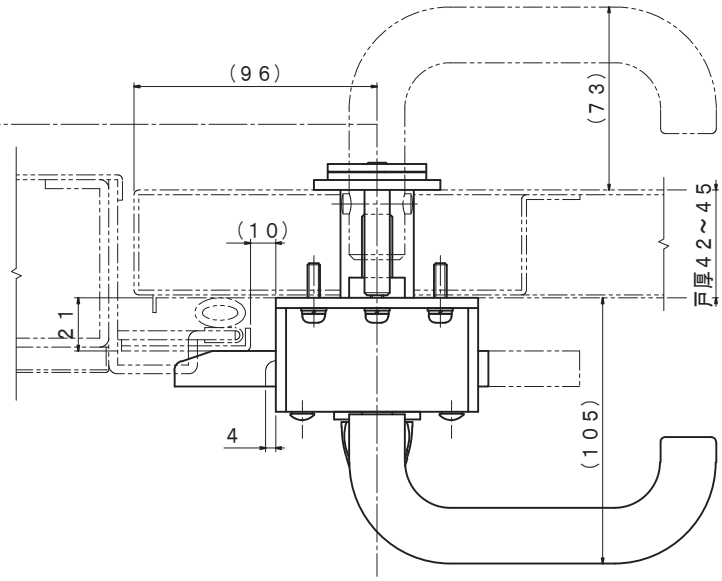

（注1）左右勝手有り。本図は、右勝手外開。

品　名	シリンダー面付本締錠	品　番	１３７Ａ	縮尺　１／３

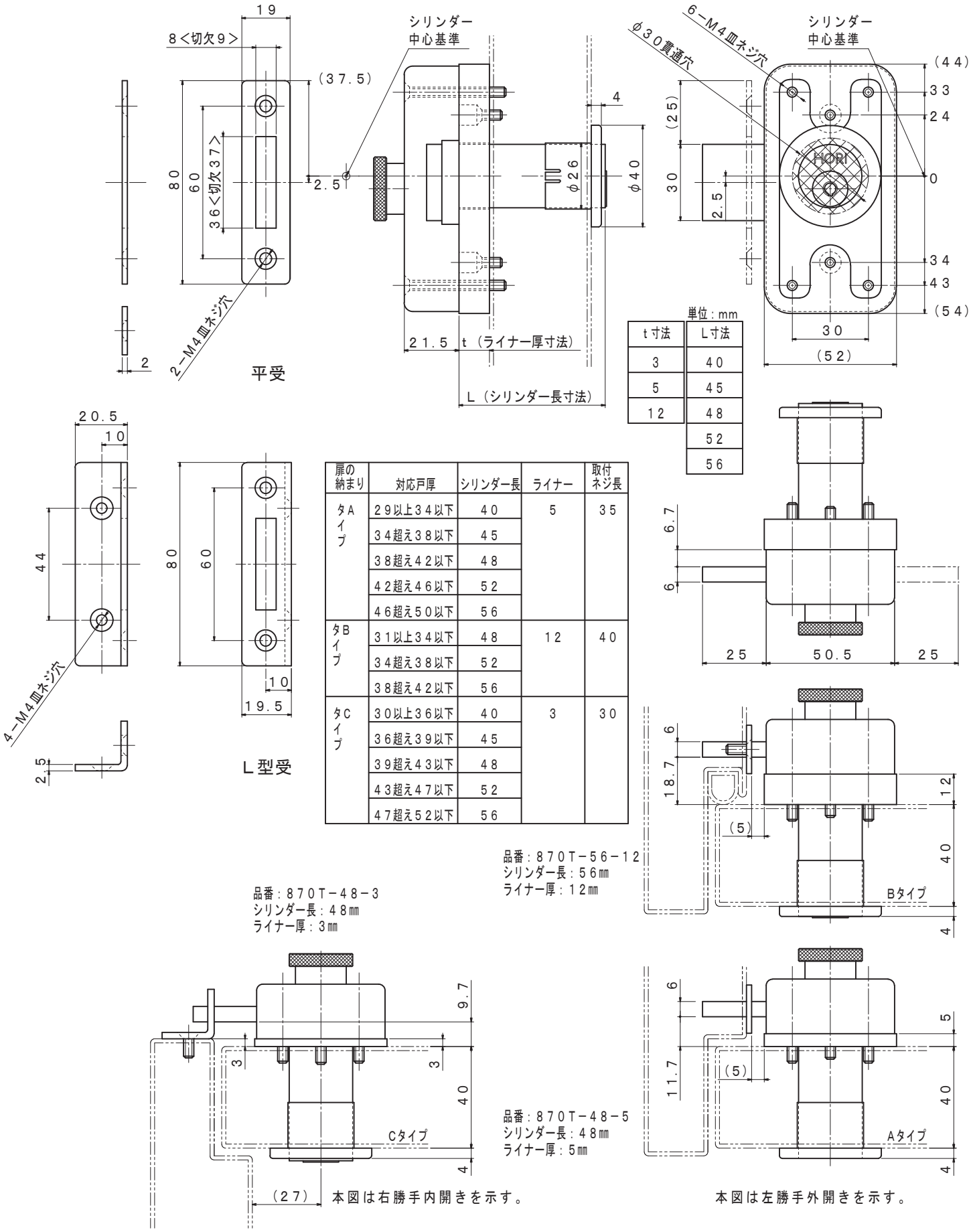

単位：mm

t寸法	L寸法
3	40
5	45
12	48
	52
	56

扉の納まり	対応戸厚	シリンダー長	ライナー	取付ネジ長
タAイプ	29以上34以下	40	5	35
	34超え38以下	45		
	38超え42以下	48		
	42超え46以下	52		
	46超え50以下	56		
タBイプ	31以上34以下	48	12	40
	34超え38以下	52		
	38超え42以下	56		
タCイプ	30以上36以下	40	3	30
	36超え39以下	45		
	39超え43以下	48		
	43超え47以下	52		
	47超え52以下	56		

品番：870T−56−12
シリンダー長：56㎜
ライナー厚：12㎜

品番：870T−48−3
シリンダー長：48㎜
ライナー厚：3㎜

品番：870T−48−5
シリンダー長：48㎜
ライナー厚：5㎜

本図は右勝手内開きを示す。

本図は左勝手外開きを示す。

品　名	シリンダー面付本締錠	品　番	870T−＊1−＊2（注1）	縮尺　1／2

（注1）＊1：シリンダー長寸法　＊2：ライナー厚寸法

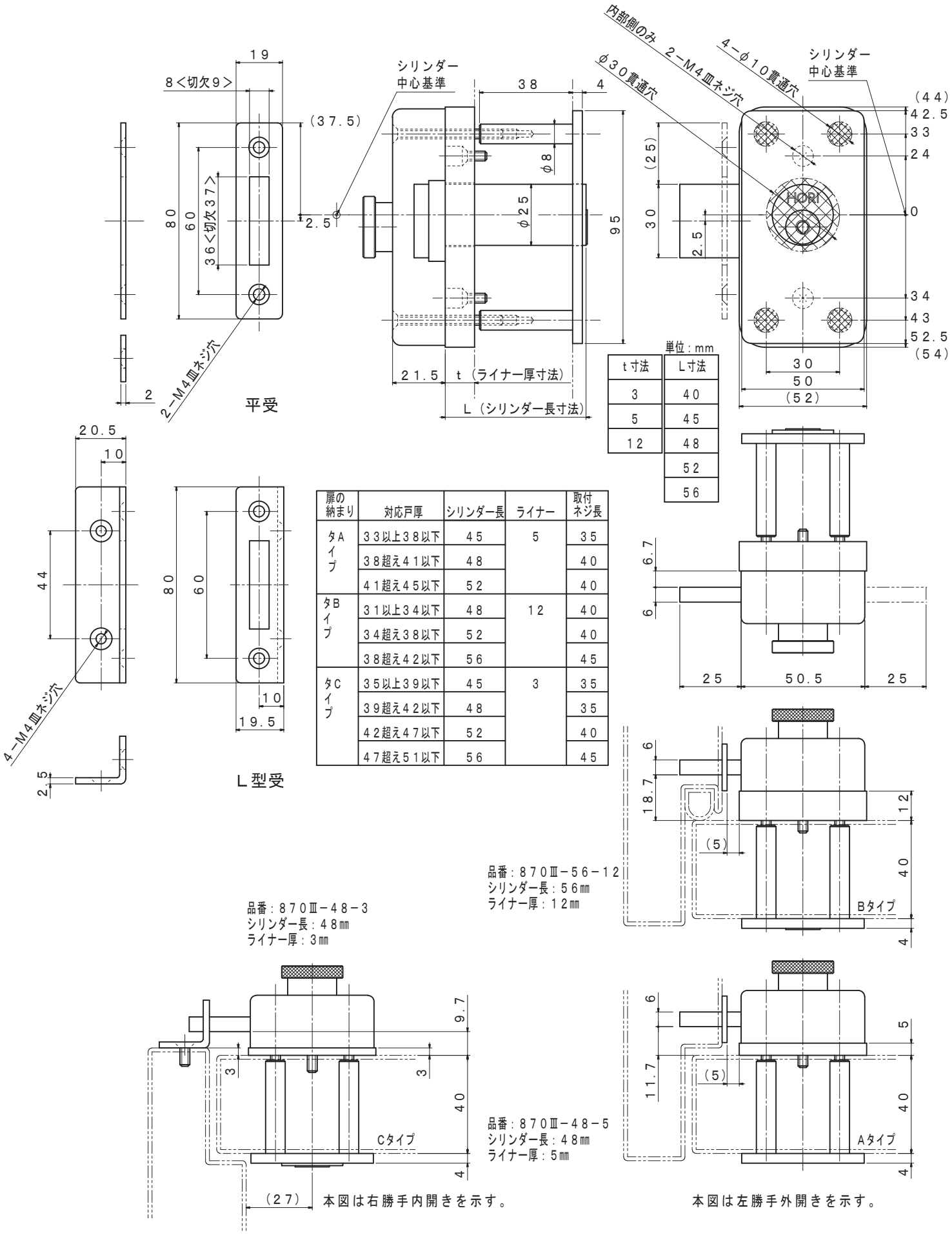

扉の納まり	対応戸厚	シリンダー長	ライナー	取付ネジ長
タAイプ	33以上38以下	45	5	35
	38超え41以下	48		40
	41超え45以下	52		40
タBイプ	31以上34以下	48	12	40
	34超え38以下	52		40
	38超え42以下	56		45
タCイプ	35以上39以下	45	3	35
	39超え42以下	48		35
	42超え47以下	52		40
	47超え51以下	56		45

品　名	シリンダー面付本締錠	品　番	870Ⅲ−＊1−＊2（注1）	縮尺　1／2

（注1）＊1：シリンダー長寸法　＊2：ライナー厚寸法

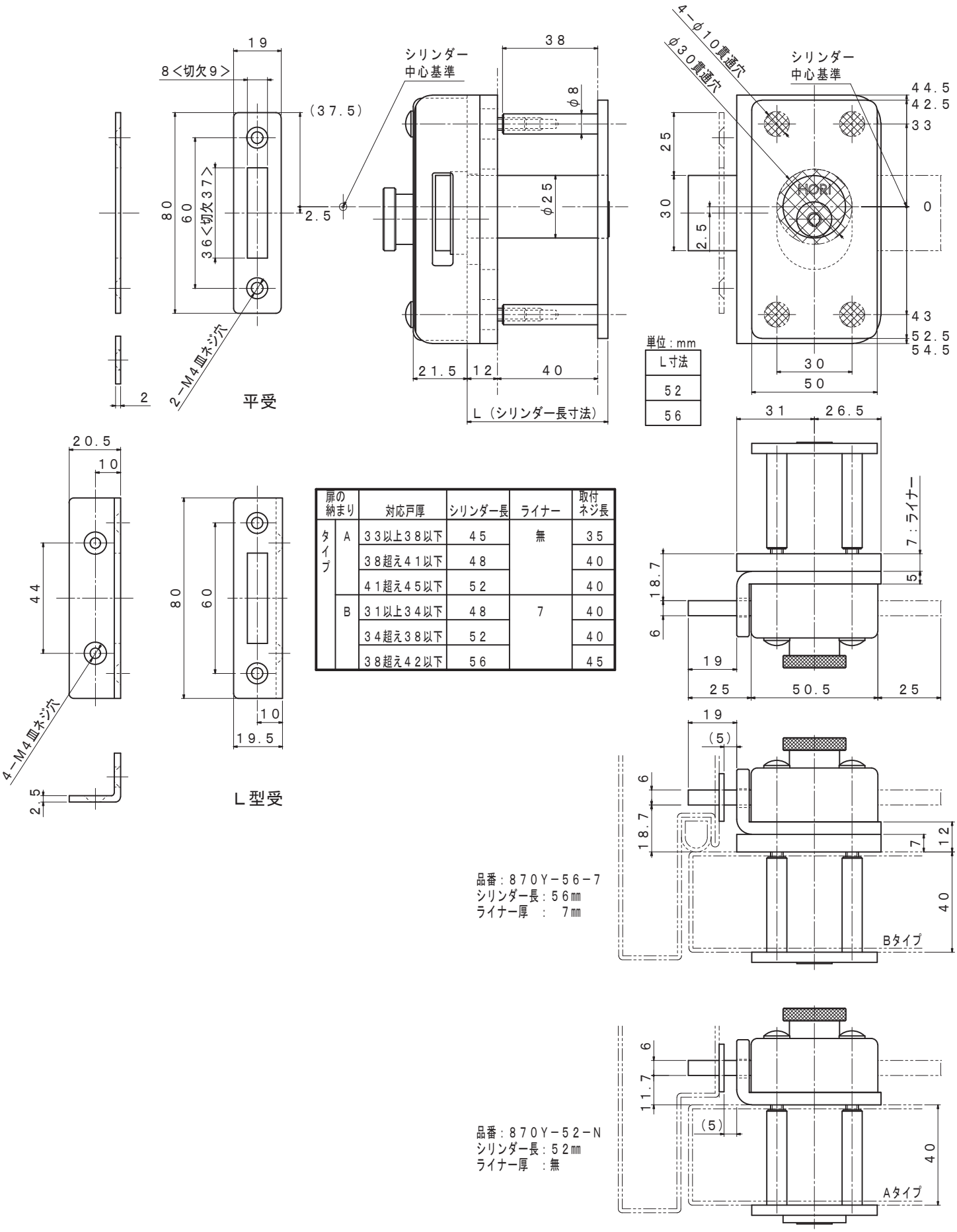

扉の納まり		対応戸厚	シリンダー長	ライナー	取付ネジ長
タイプ	A	33以上38以下	45	無	35
		38超え41以下	48		40
		41超え45以下	52		40
	B	31以上34以下	48	7	40
		34超え38以下	52		40
		38超え42以下	56		45

本図は左勝手外開きを示す。

品　名	シリンダー面付本締錠	品　番	870Y	縮尺　1／2

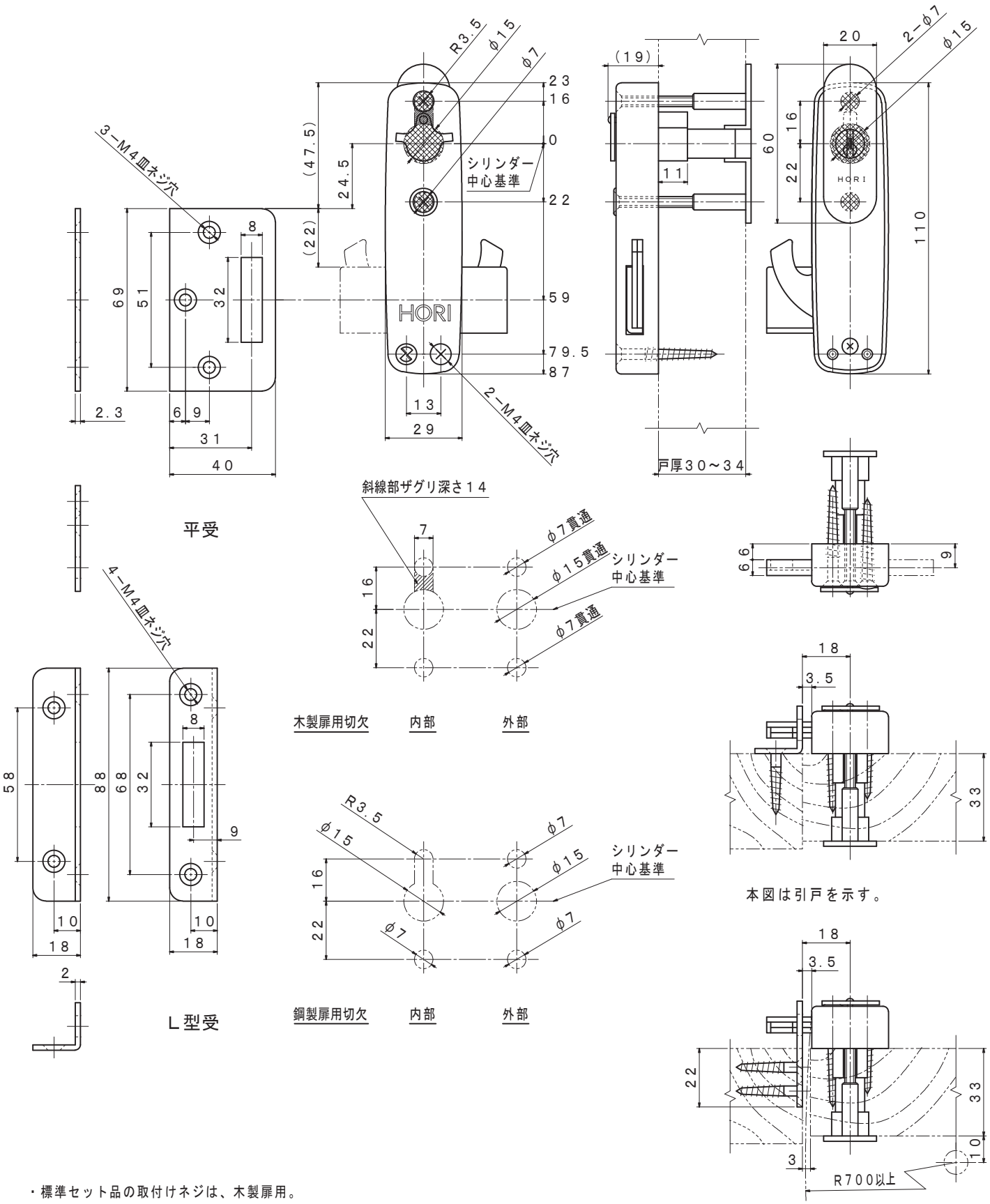

・標準セット品の取付けネジは、木製扉用。

本図は左勝手外開きを示す。

品　名	シリンダー面付本締錠	品　番	1750	縮尺　1／2

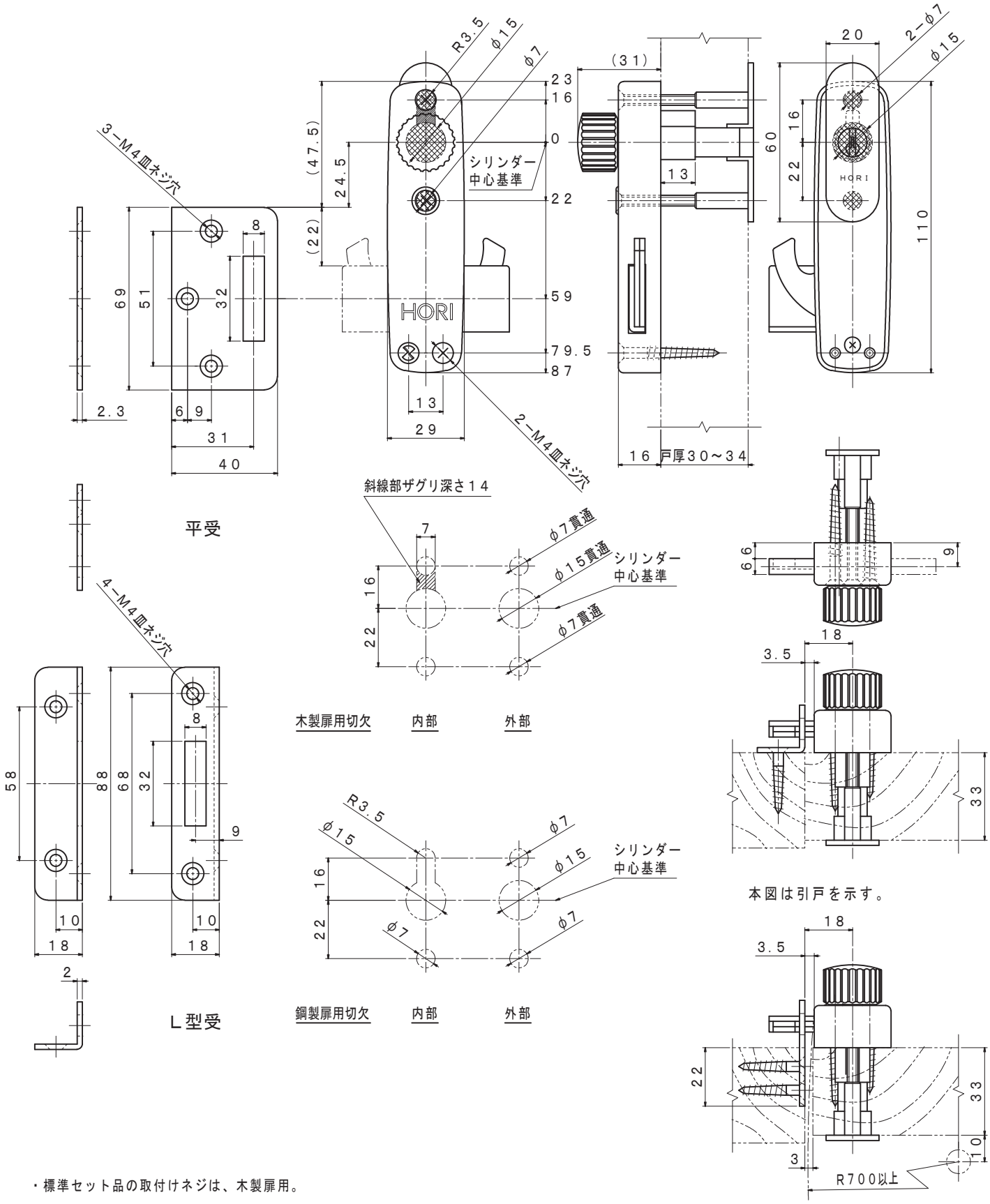

・標準セット品の取付けネジは、木製扉用。

品　名	シリンダー面付本締錠	品　番	1755	縮尺　1／2

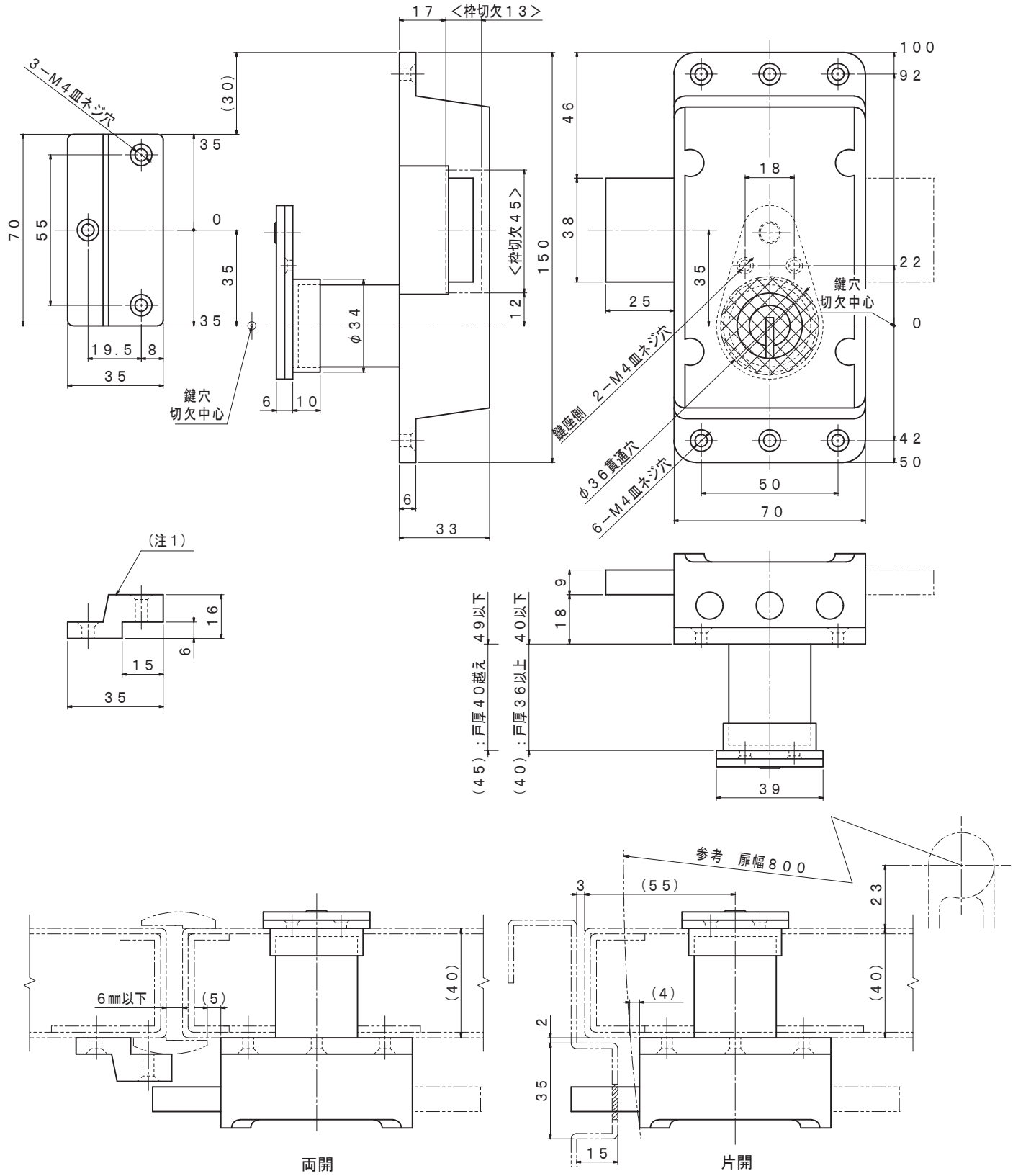

（注１）ストライクは別途。

品　名	板鍵面付本締錠	品　番	１３７１Ｄ	縮尺　１／２

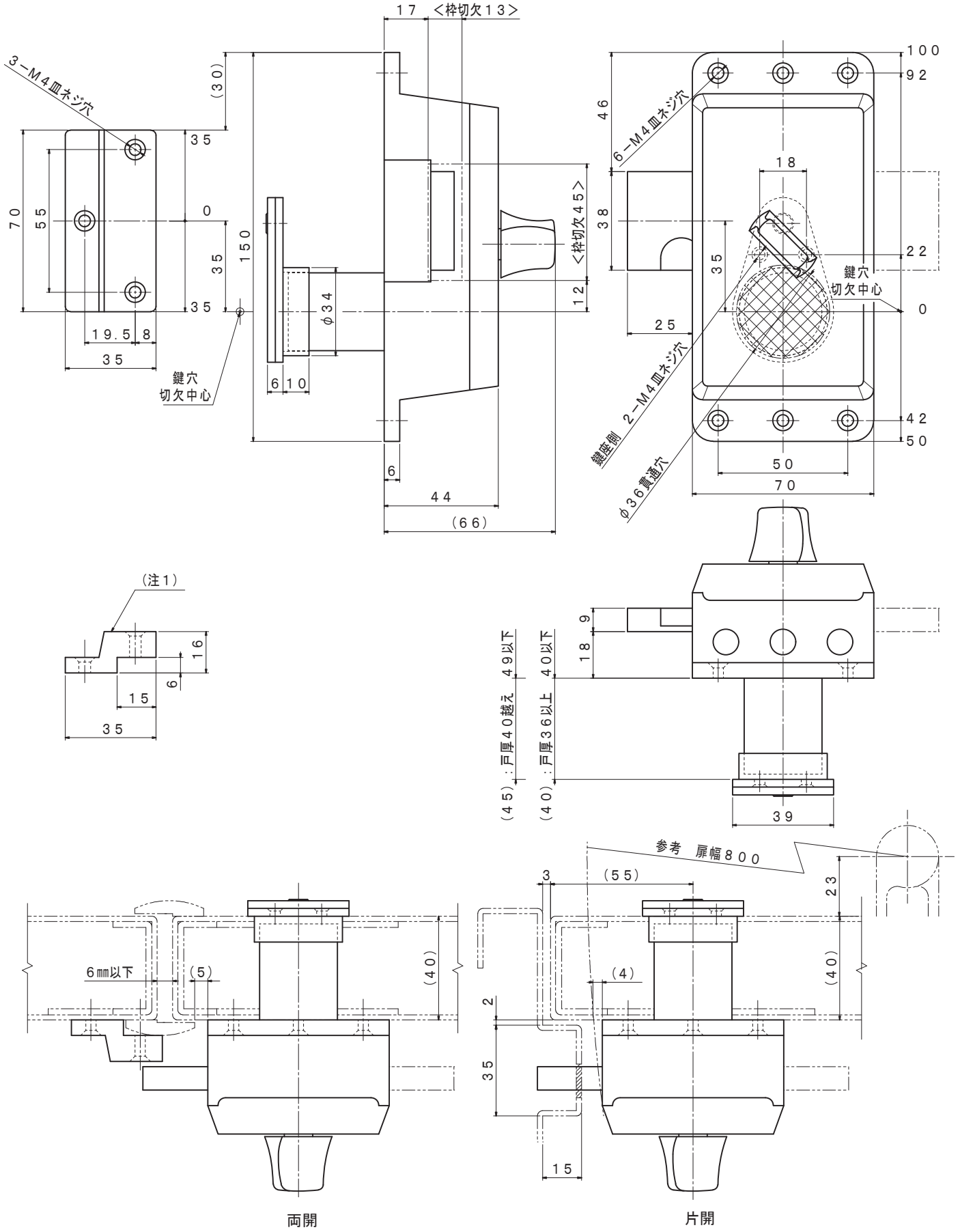

（注1）ストライクは別途。

品　名	板鍵面付本締錠	品　番	1372D	縮尺　1／2

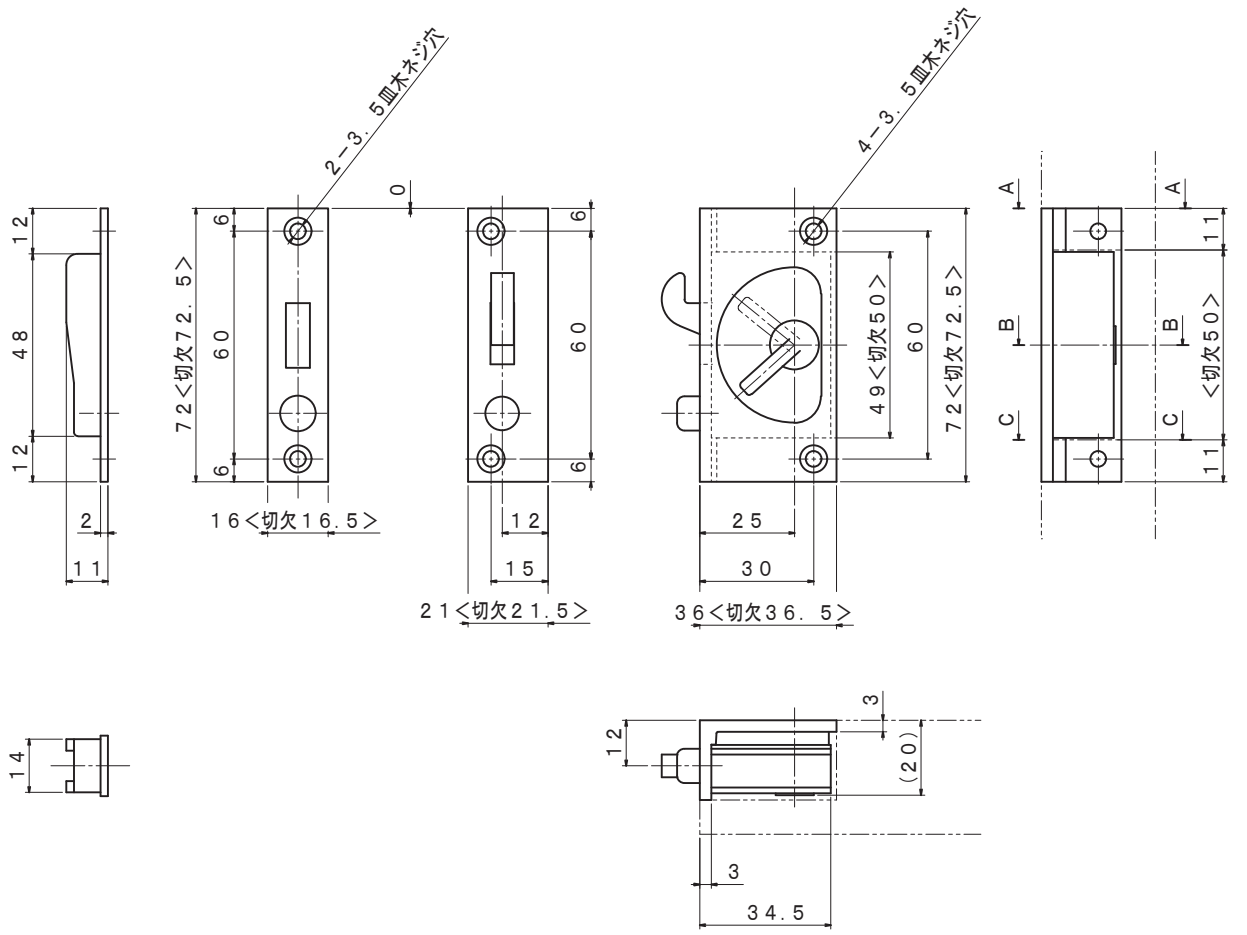

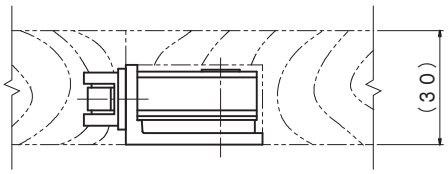

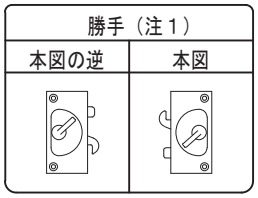

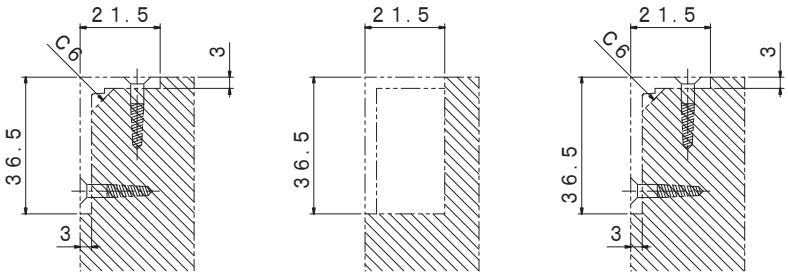

（注１）本錠は、左右勝手無し。

品　名	引戸内締り錠	品　番	7	縮尺　1／2

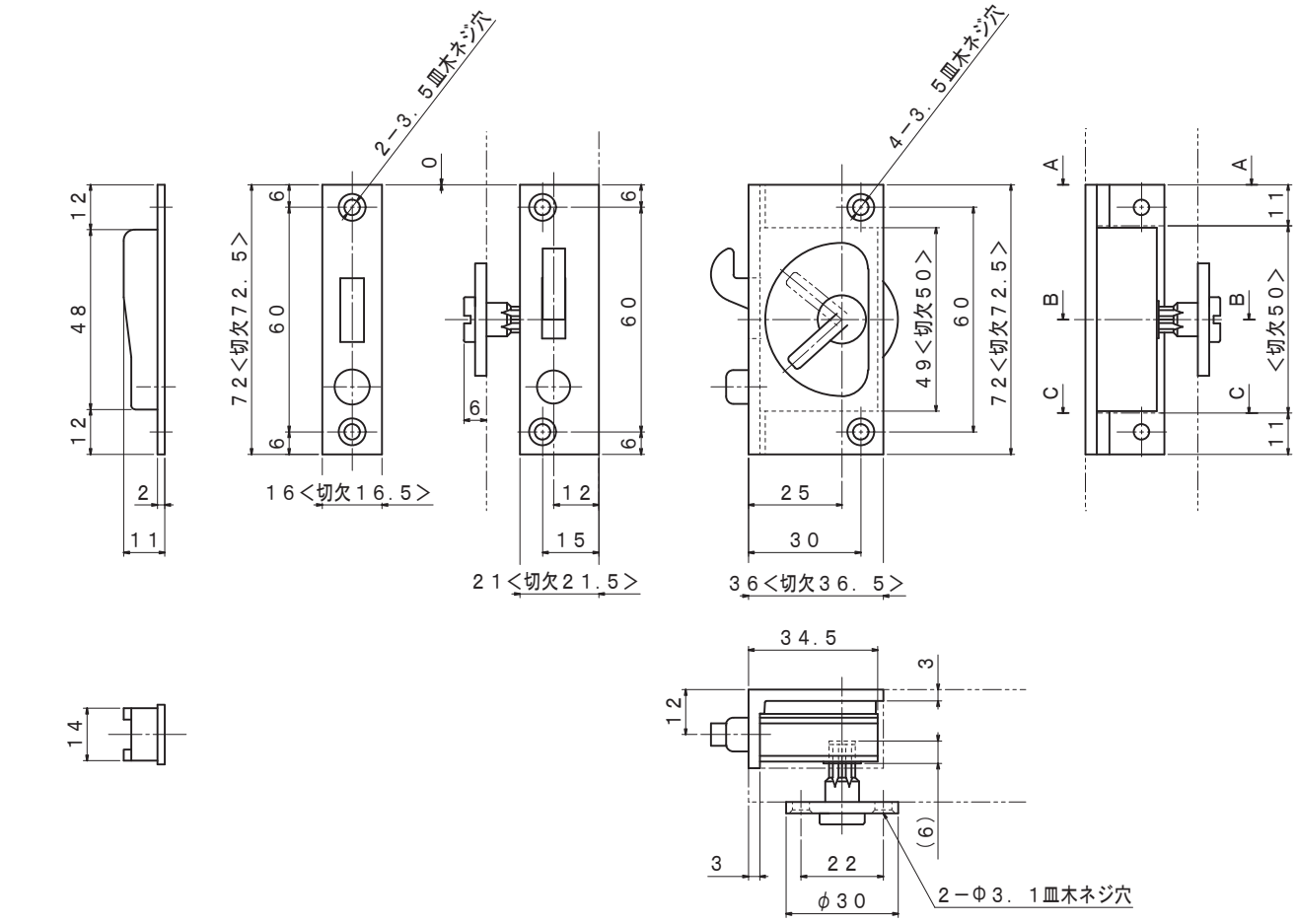

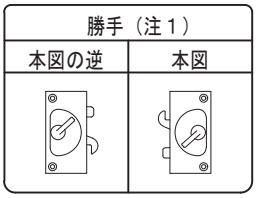

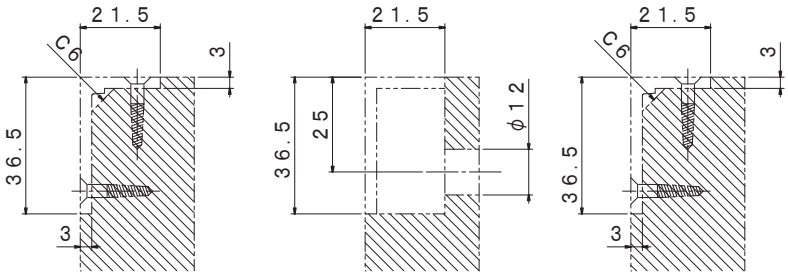

SEC A−A　　SEC B−B　　SEC C−C

（注１）本錠は、左右勝手無し。
（注２）戸厚寸法をご指示下さい。

品　名	非常解錠装置付 引戸内締り錠	品　番	７Ｅ	縮尺　１／２

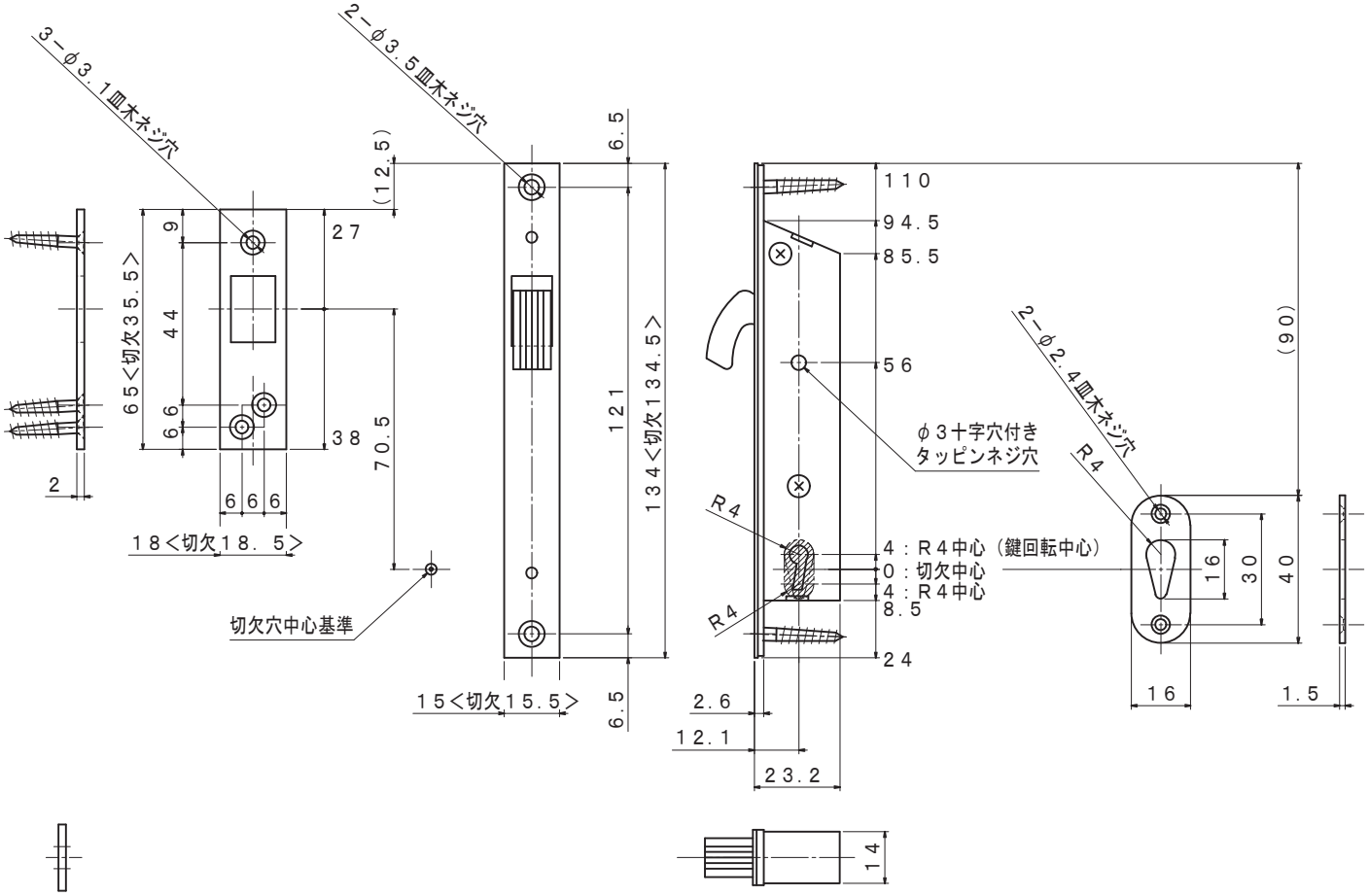

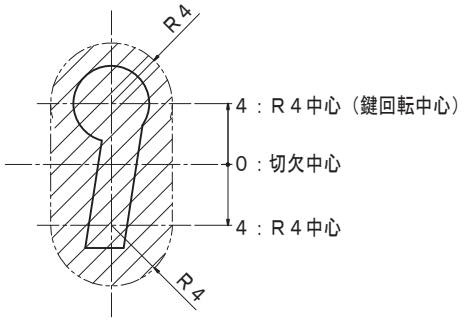

鍵穴切欠詳細
縮尺２／１

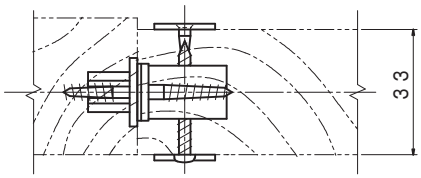

本図は引戸を示す。

品　名	棒鍵彫込引戸錠	品　番	２３８	縮尺　１／２

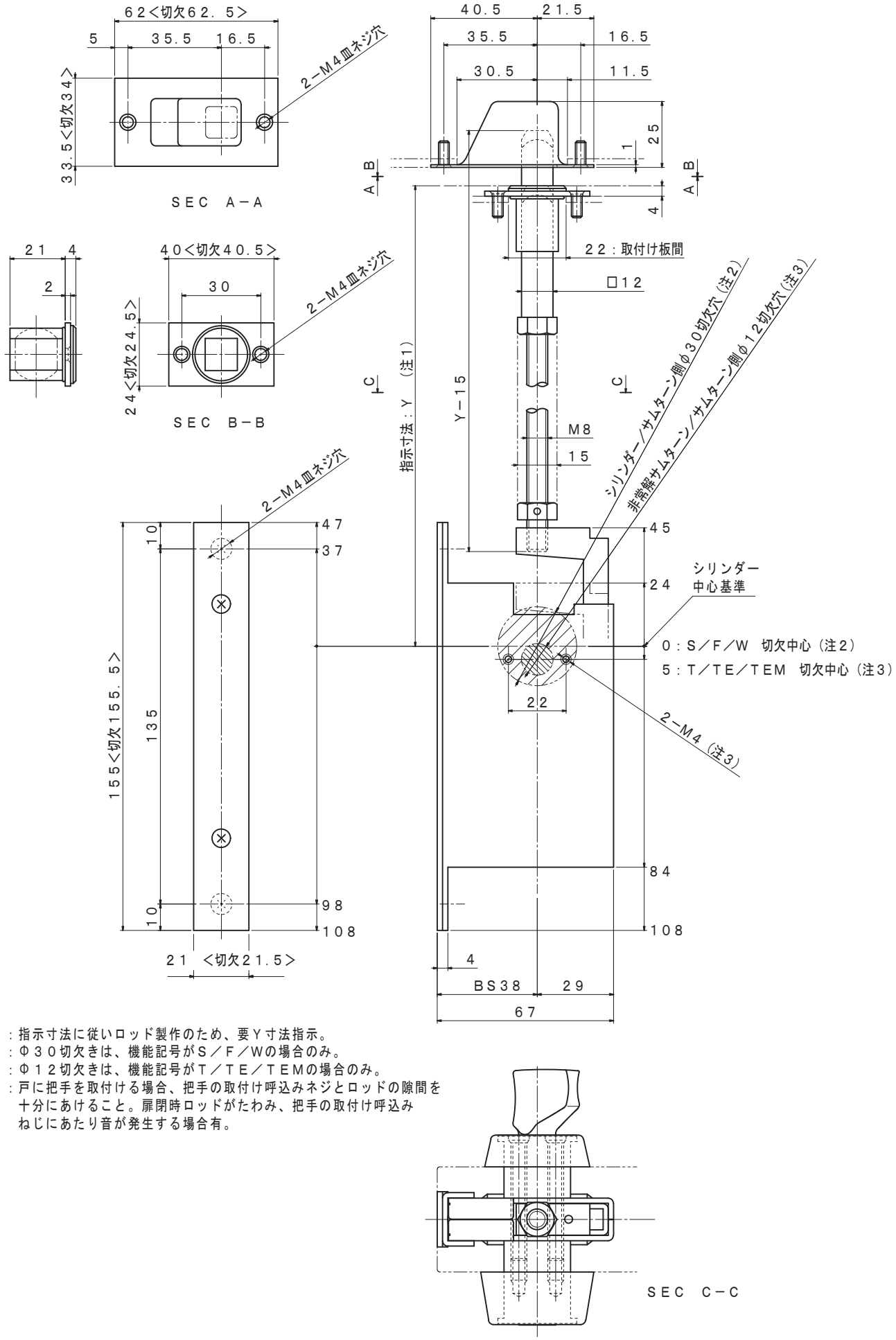

（注1）：指示寸法に従いロッド製作のため、要Y寸法指示。
（注2）：Φ30切欠きは、機能記号がS／F／Wの場合のみ。
（注3）：Φ12切欠きは、機能記号がT／TE／TEMの場合のみ。
（注4）：戸に把手を取付ける場合、把手の取付け呼込みネジとロッドの隙間を十分にあけること。扉閉時ロッドがたわみ、把手の取付け呼込みねじにあたり音が発生する場合有。

品　名	シリンダー彫込上部締錠	品　番	1330−38	縮尺　1／2

機能記号	機能	外部	内部
S	シリンダー × サムターン	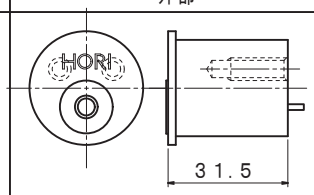 品番　C−T2d−1	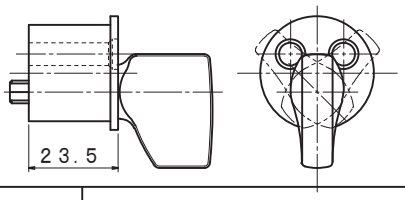 品番　CT2−T2
F	シリンダー × 無	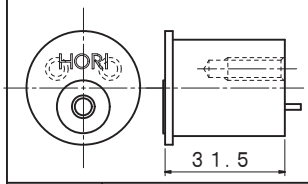 品番　C−T2d−1	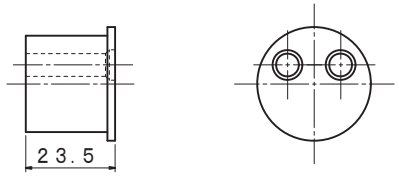 品番　DC−T2
W	シリンダー × 内部シリンダー	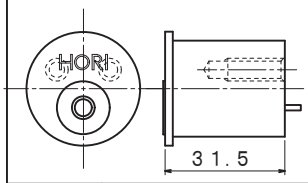 品番　C−T2d−1	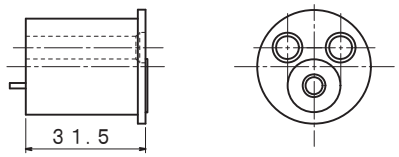 品番　C−T2d−2
T	無 × サムターン		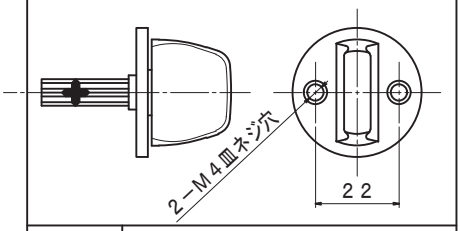 品番　T−MO
TE	非常解サムターン × サムターン	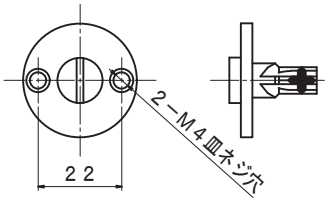 品番　T−TE	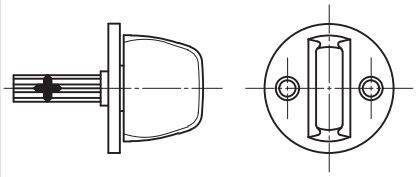 品番　T−MO
TEM	表示付き非常解 サムターン × サムターン	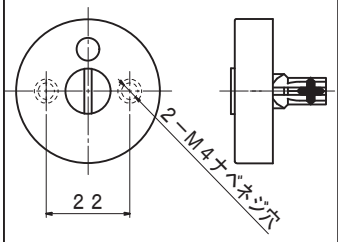 品番　T−TEM	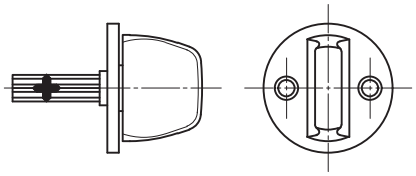 品番　T−MO

品　名	1330対応シリンダー／サムターン	品　番	C−T2d−1／C−T2d−2／DC−T2 CT2−T2／T−MO／T−TE／T−TEM	縮尺　1／2

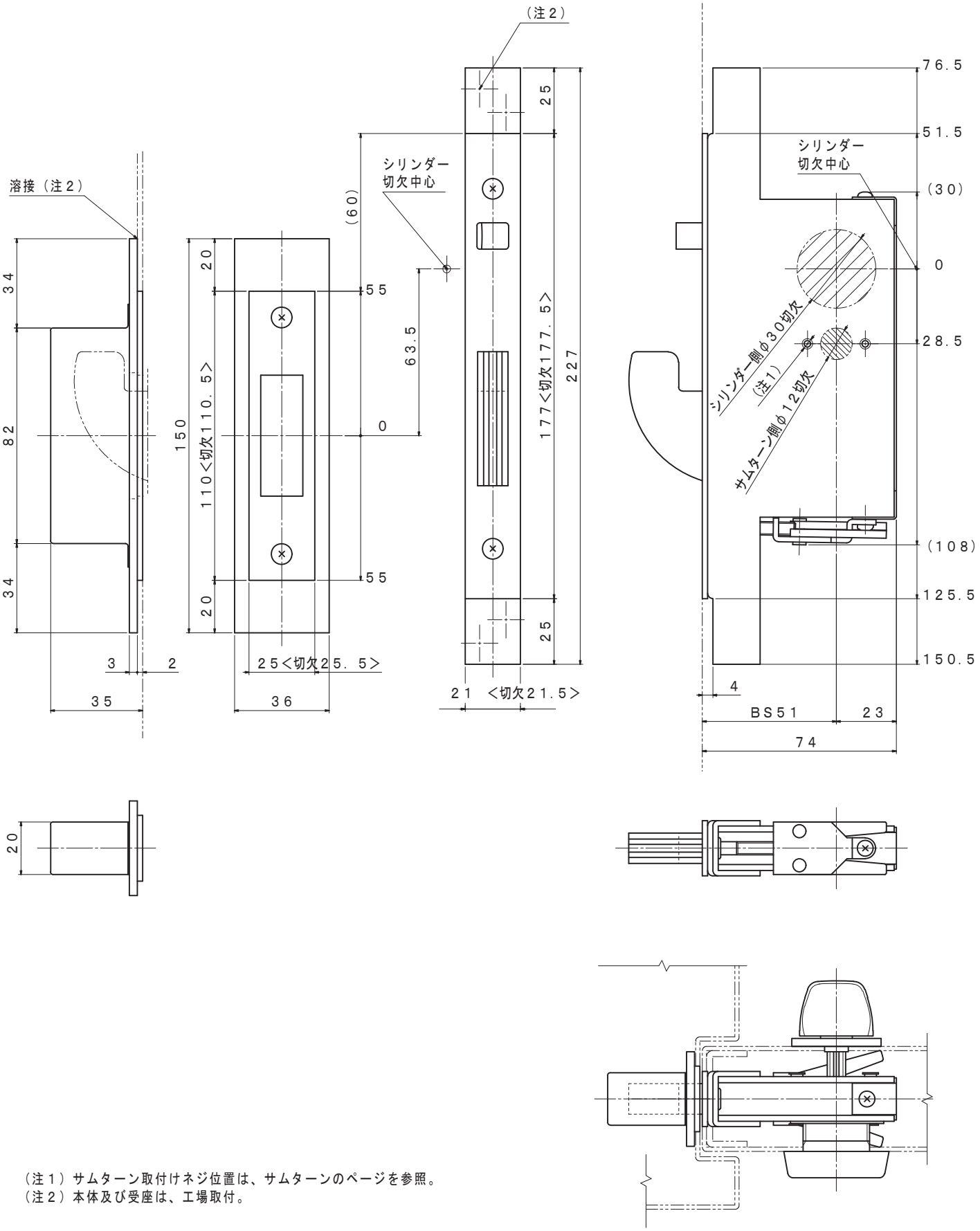

（注１）サムターン取付けネジ位置は、サムターンのページを参照。
（注２）本体及び受座は、工場取付。

品　名	シリンダー彫込引戸錠	品　番	１７０２ＣＨ－５１	縮尺　１／２

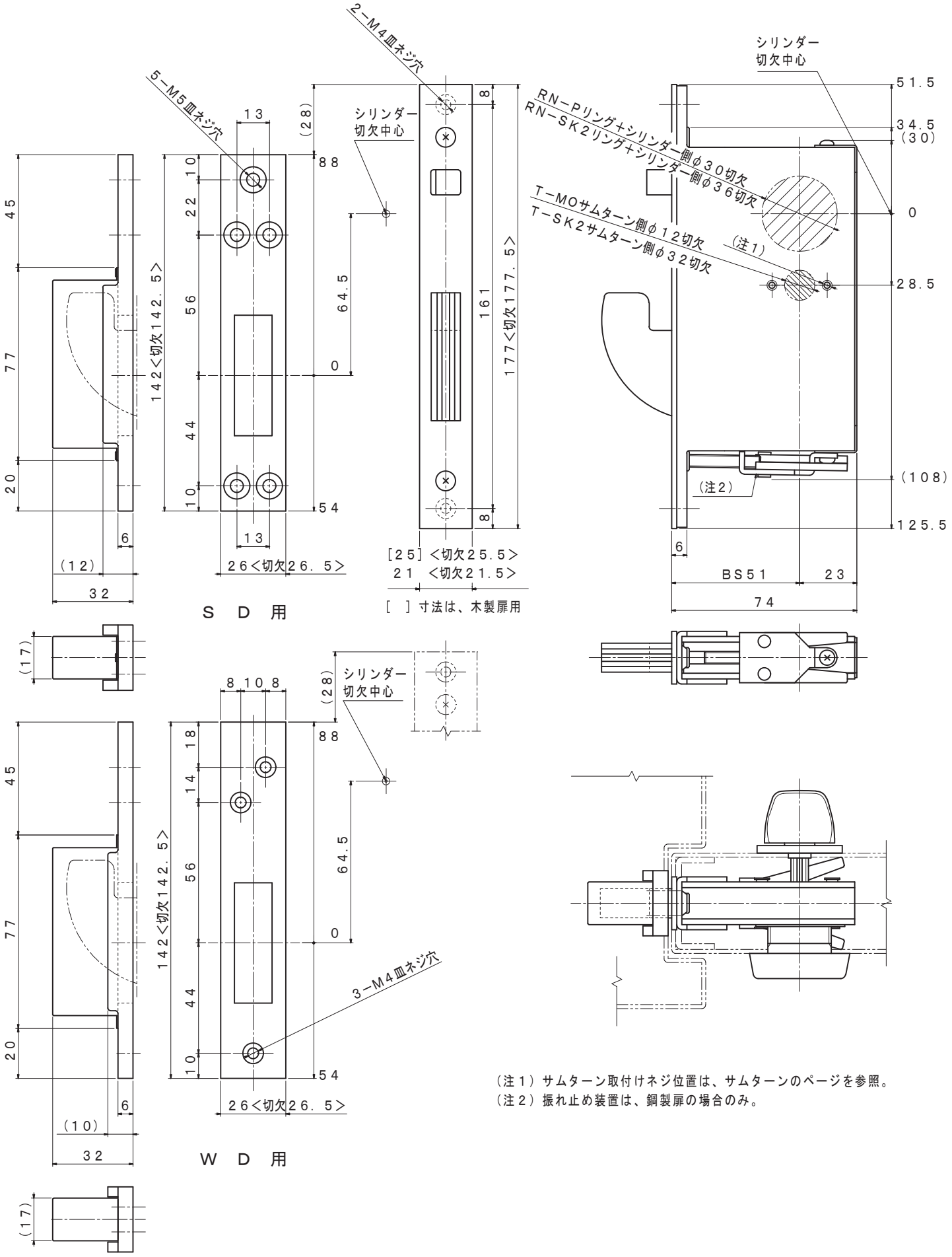

(注1) サムターン取付けネジ位置は、サムターンのページを参照。
(注2) 振れ止め装置は、鋼製扉の場合のみ。

品 名	シリンダー彫込引戸錠	品 番	1702−51	縮尺 1／2

■非フラット納まりの最少戸厚■

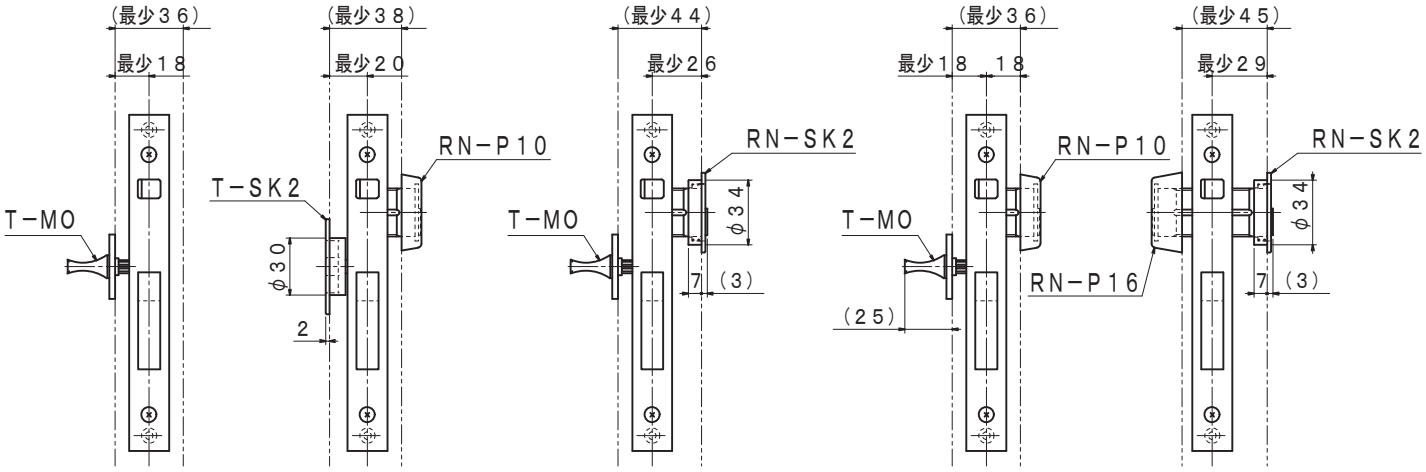

サムターン×無
機能記号：Ｔ
戸のセンター納まり

サムターン×シリンダー
機能記号：ＳＫＴ
戸の偏芯納まり

サムターン×シリンダー
機能記号：ＳＫＣ
戸の偏芯納まり

サムターン×シリンダー
機能記号：Ｓ
戸のセンター納まり

シリンダー×シリンダー
機能記号：ＷＣ
戸の偏芯納まり

■フラット納まりの最少戸厚■

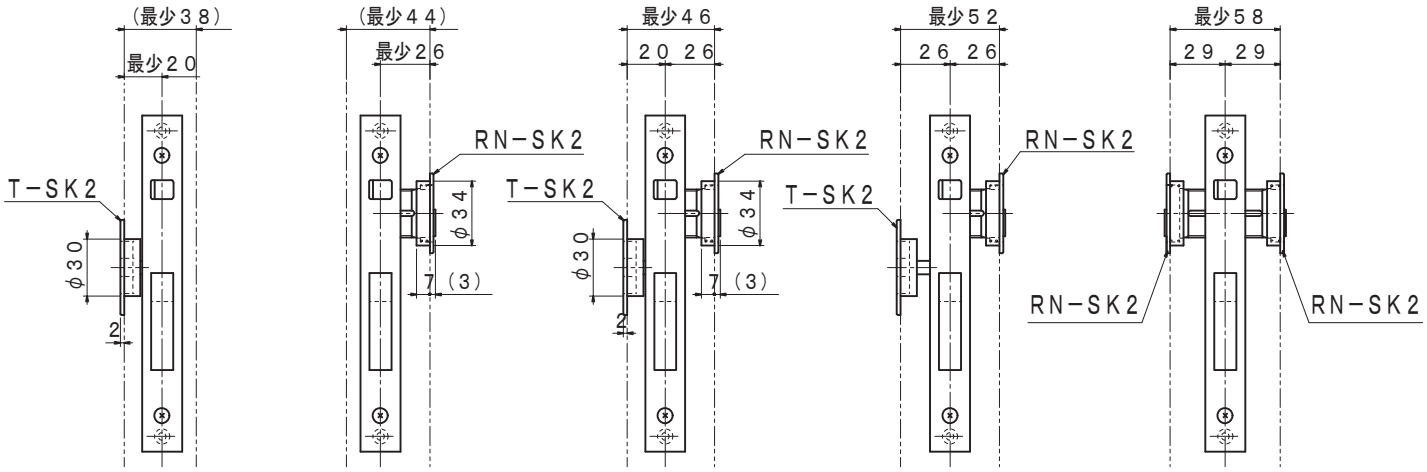

サムターン×無
機能記号：ＴＫ
戸の偏芯納まり

無×シリンダー
機能記号：ＦＫ
戸の偏芯納まり

サムターン×シリンダー
機能記号：ＳＫ
戸の偏芯納まり

サムターン×シリンダー
機能記号：ＳＫ
戸のセンター納まり

シリンダー×シリンダー
機能記号：ＷＫ
戸のセンター納まり

品　名	１７０２参考納まり図	品　番	１７０２−５１	縮尺　１／２

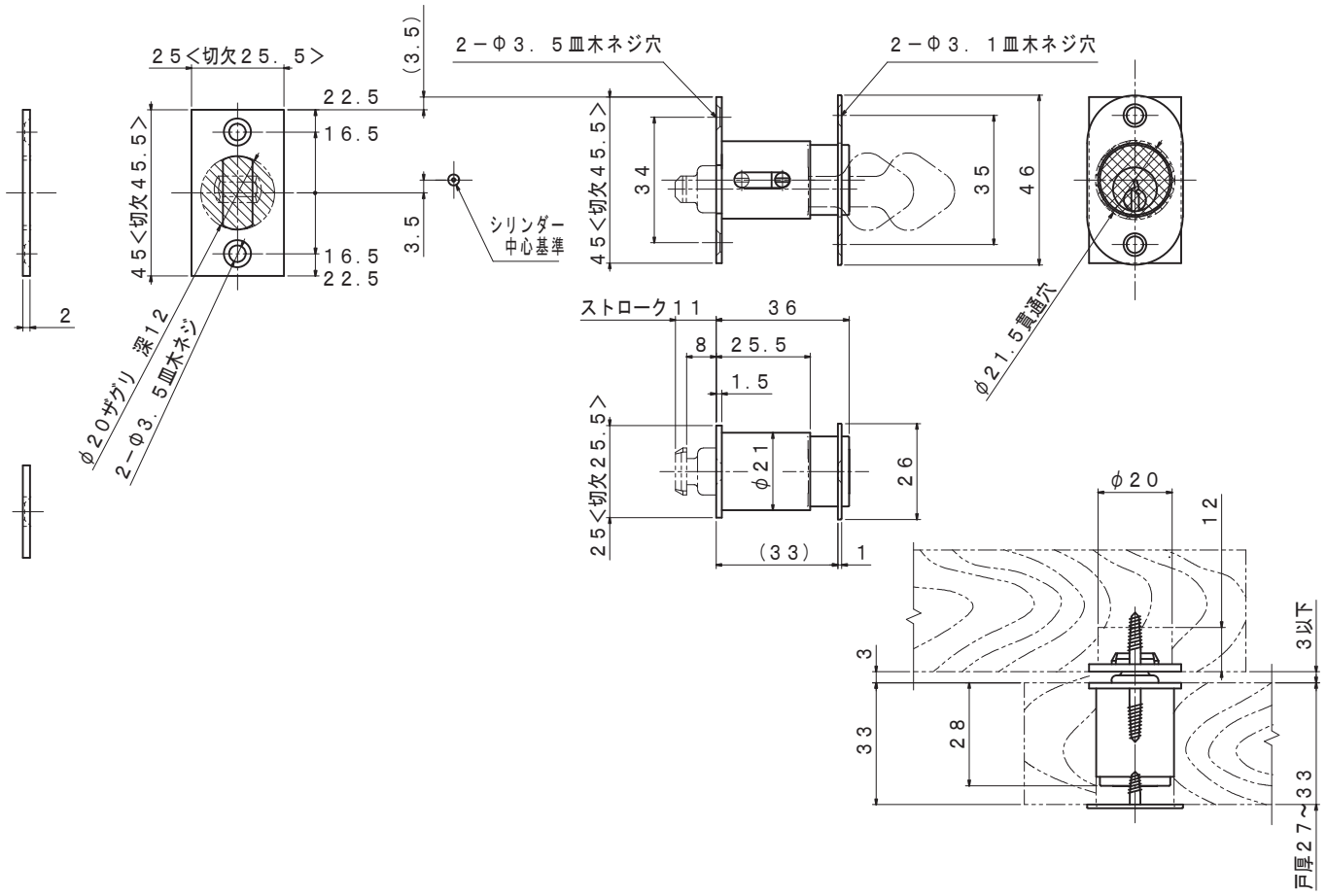

品　名	シリンダー引違戸錠	品　番	１６９０－Ａ	縮尺　１／２

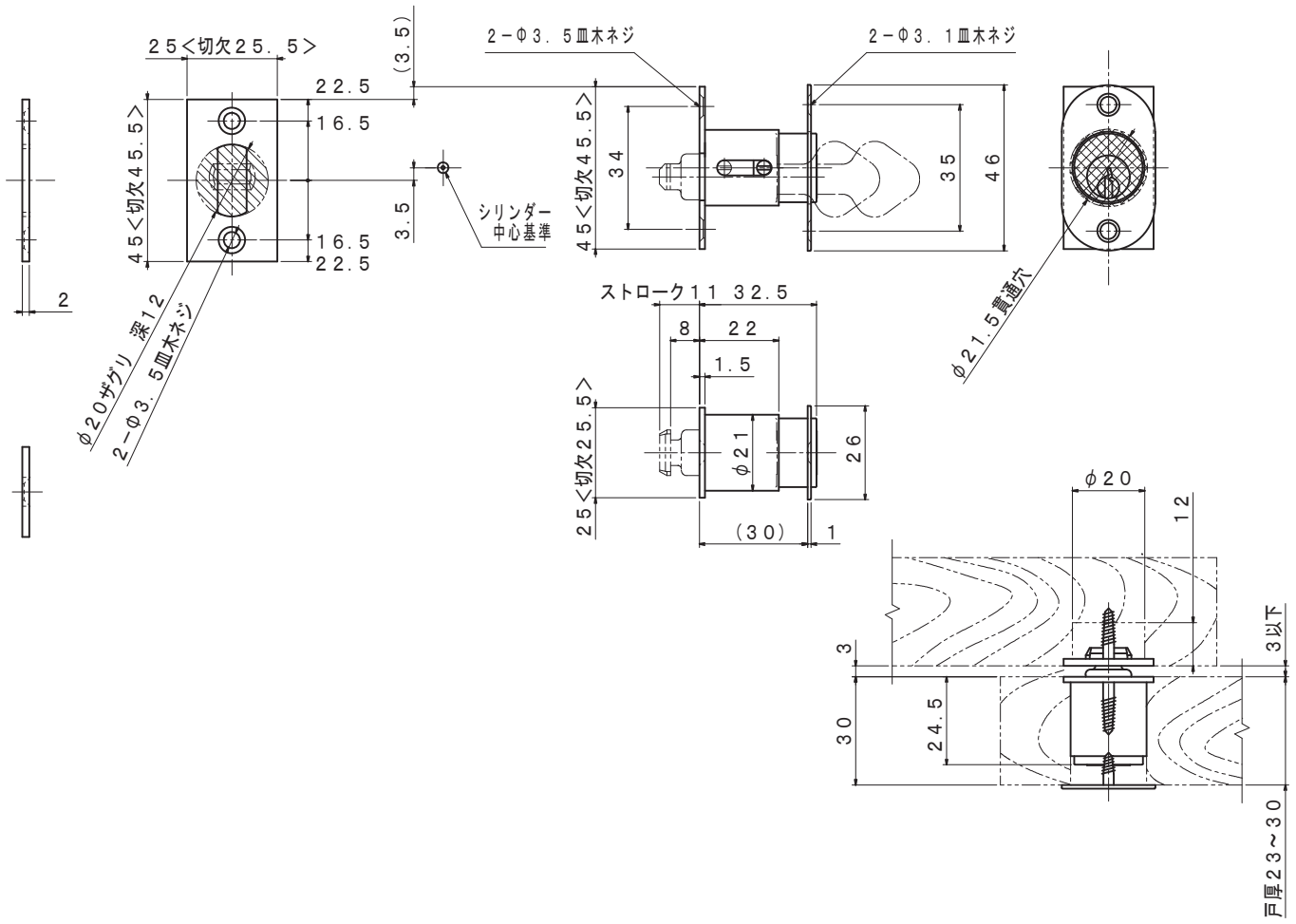

品　名	シリンダー引違戸錠	品　番	１６９０－Ｂ	縮尺　１／２

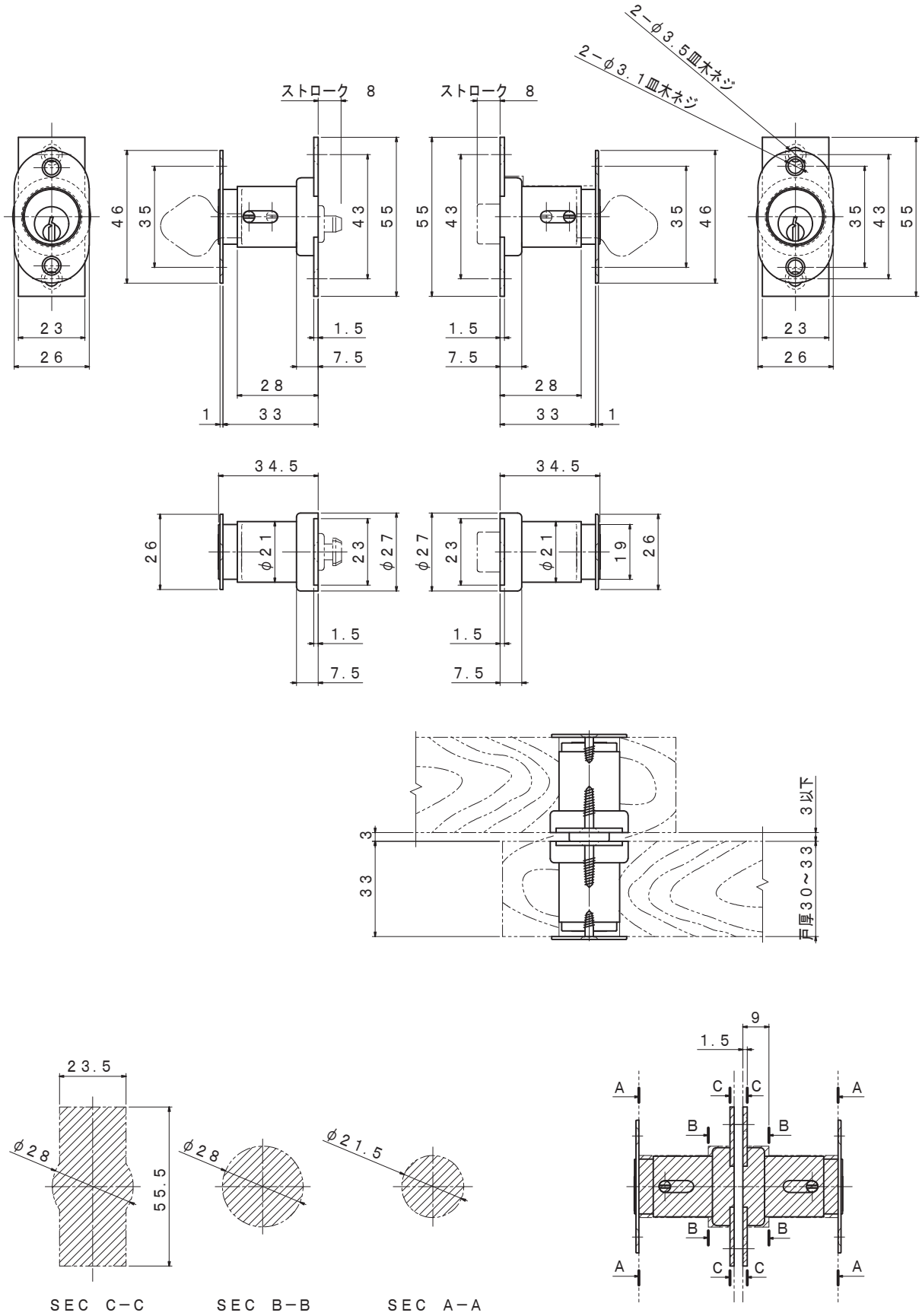

品　名	シリンダー引違戸錠	品　番	１６９２	縮尺　１／２

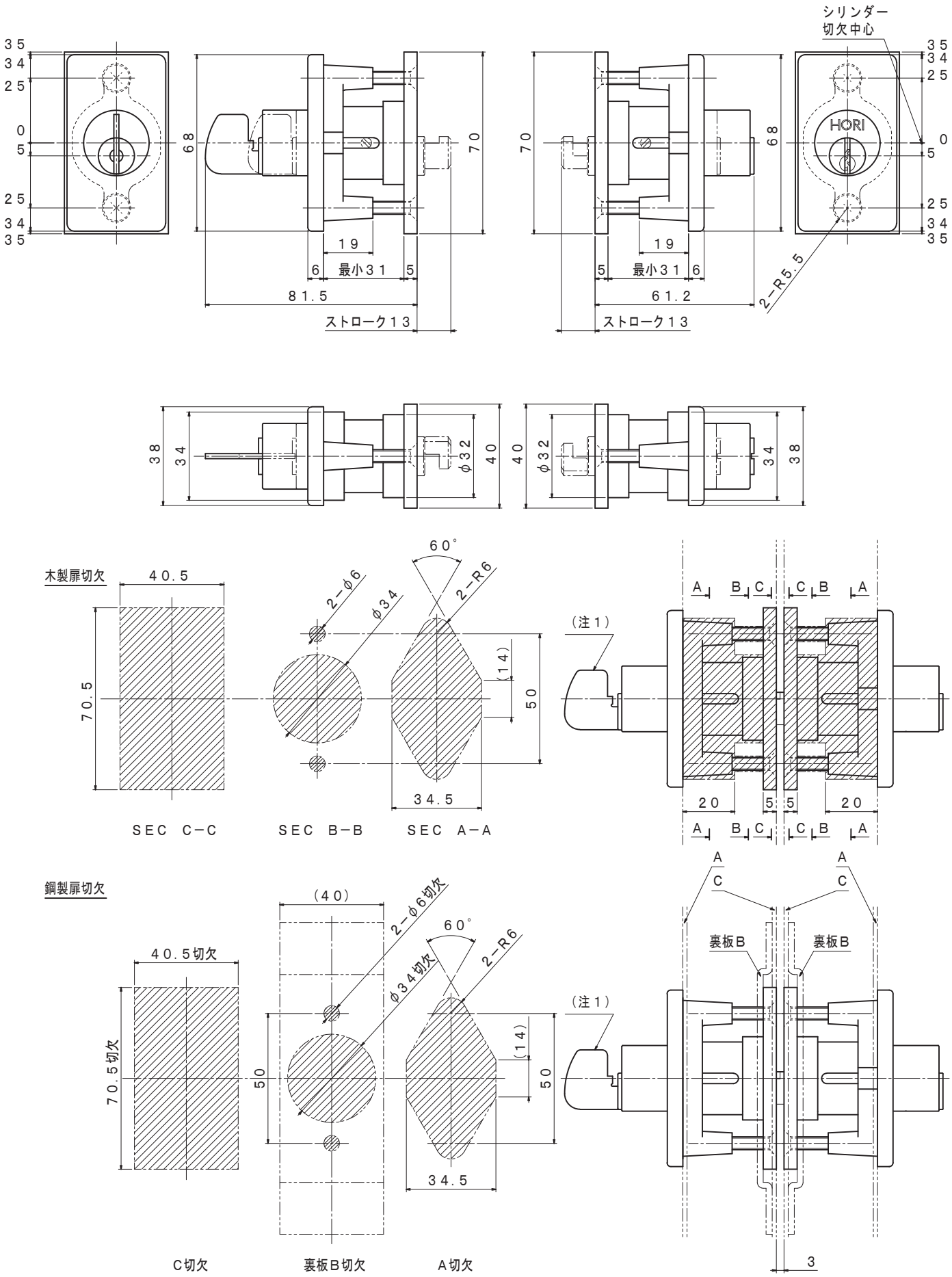

（注１）１６９３Wは、両面シリンダー仕様。１６９３Sと１６９３Wの切欠は共通。

品　名	シリンダー引違戸錠	品　番	１６９３S（本図）／１６９３W（注１）	縮尺　１／２

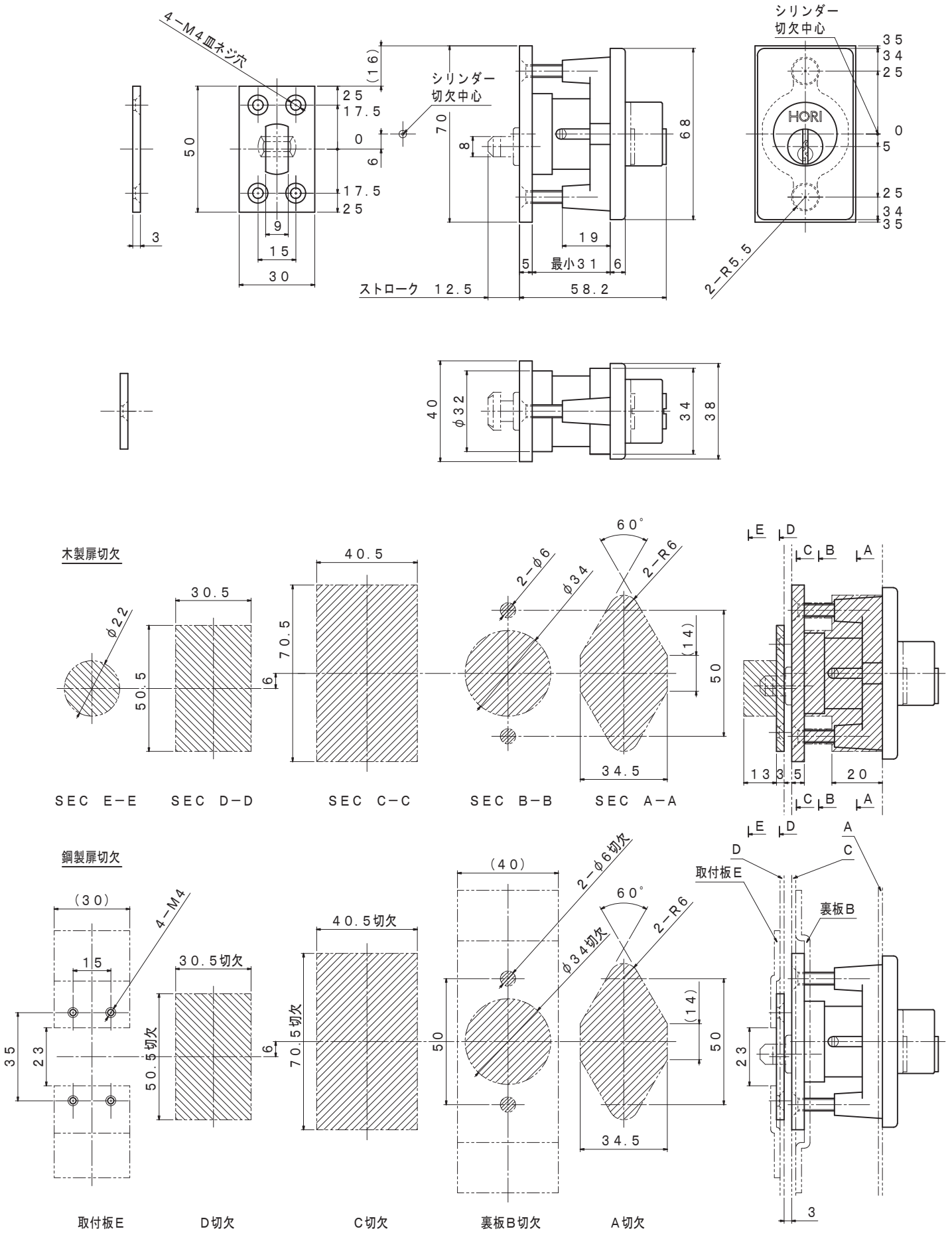

品　名	シリンダー引違戸錠	品　番	１６９３Ｆ	縮尺　１／２

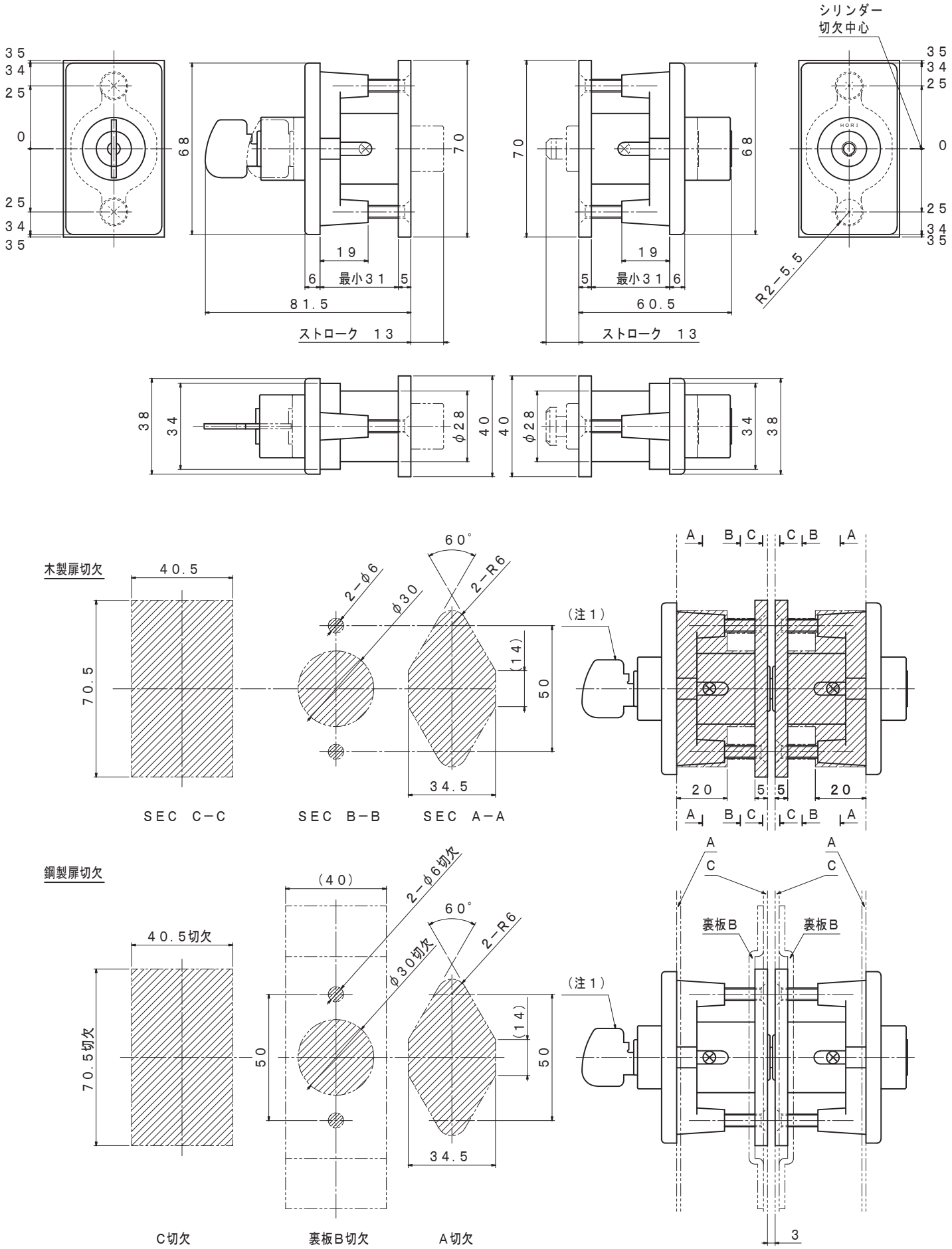

（注1）１６９４Wは、両面シリンダー仕様。１６９４Sと１６９４Wの切欠は共通。

品　名	シリンダー引違戸錠	品　番	１６９４S（本図）／１６９４W（注1）	縮尺　１／２

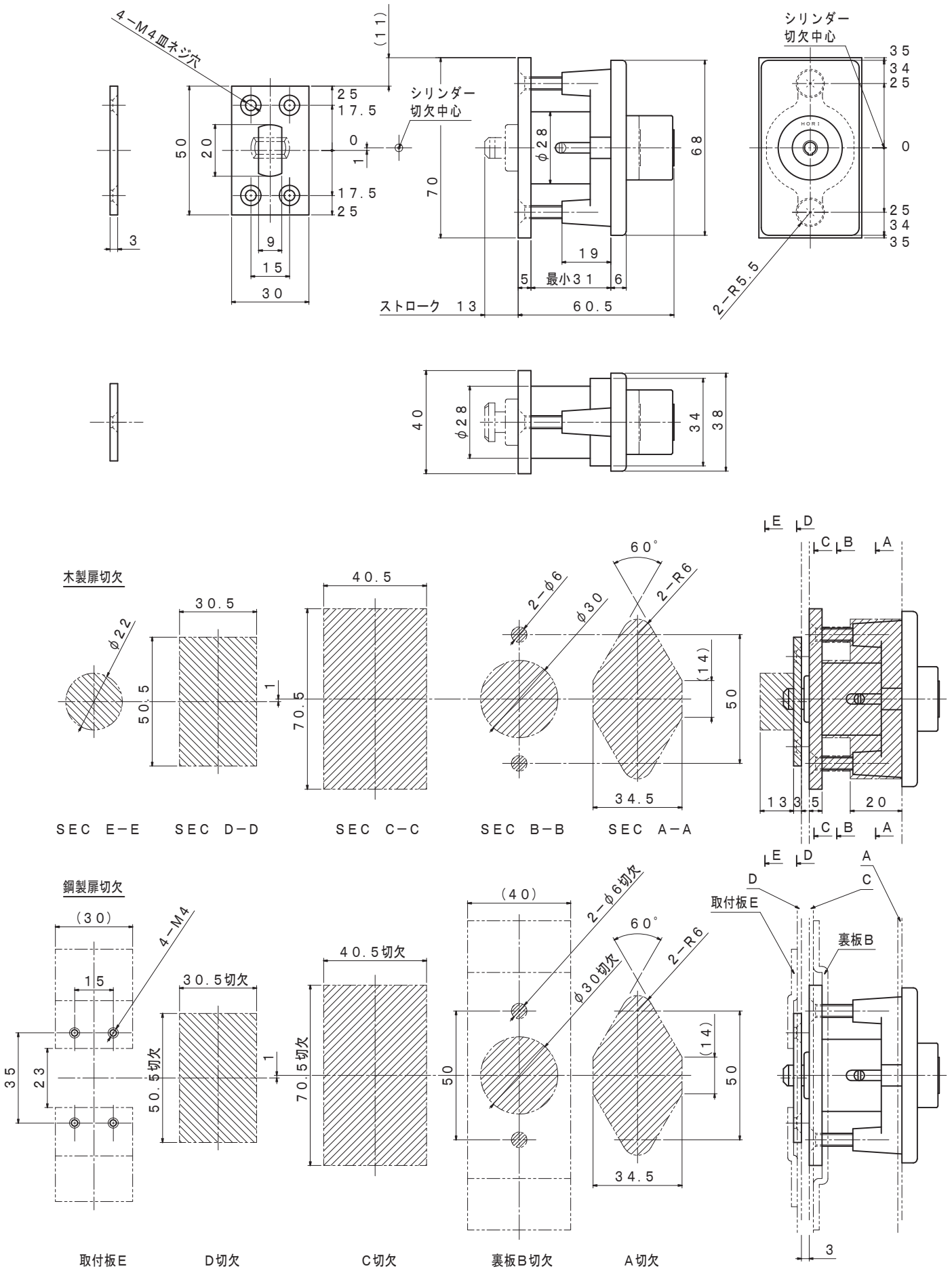

品　名	シリンダー引違戸錠	品　番	１６９４Ｆ	縮尺　１／２

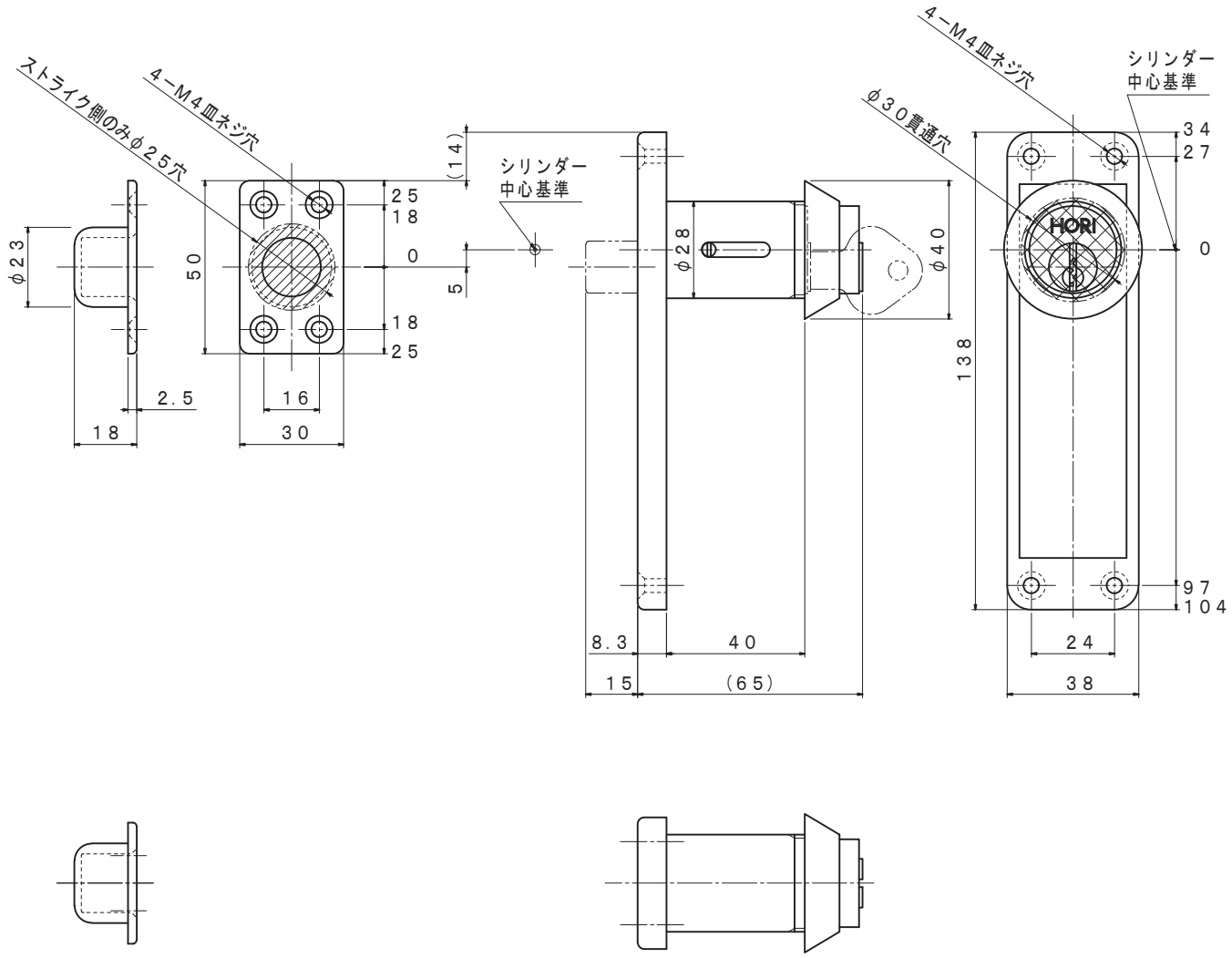

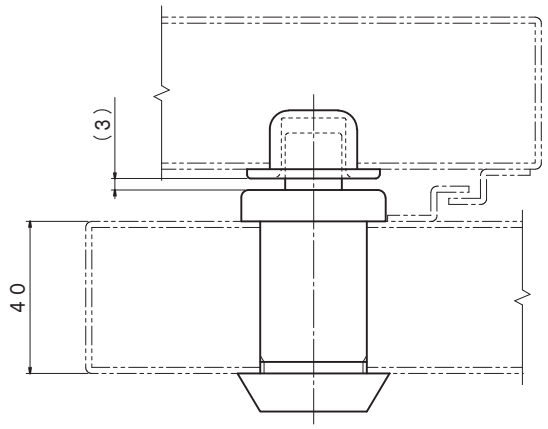

品　名	シリンダー引違戸錠	品　番	１７３２（製造中止）	縮尺　１／２

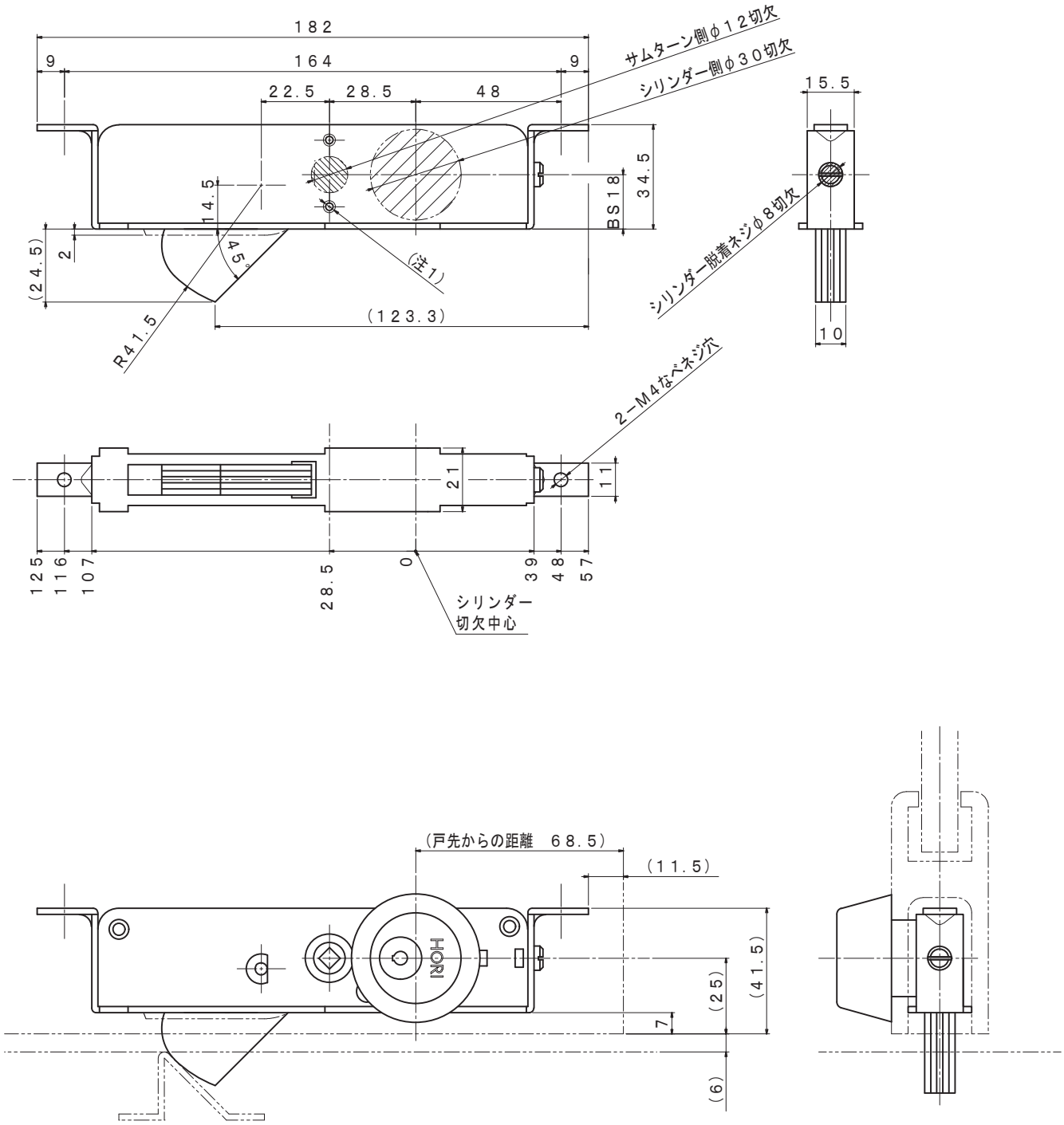

（注１）サムターン取付けネジ位置は、サムターンのページを参照。

品　名	シリンダー強化ガラス扉錠	品　番	１３４２Ｈ－４５°	縮尺　１／２

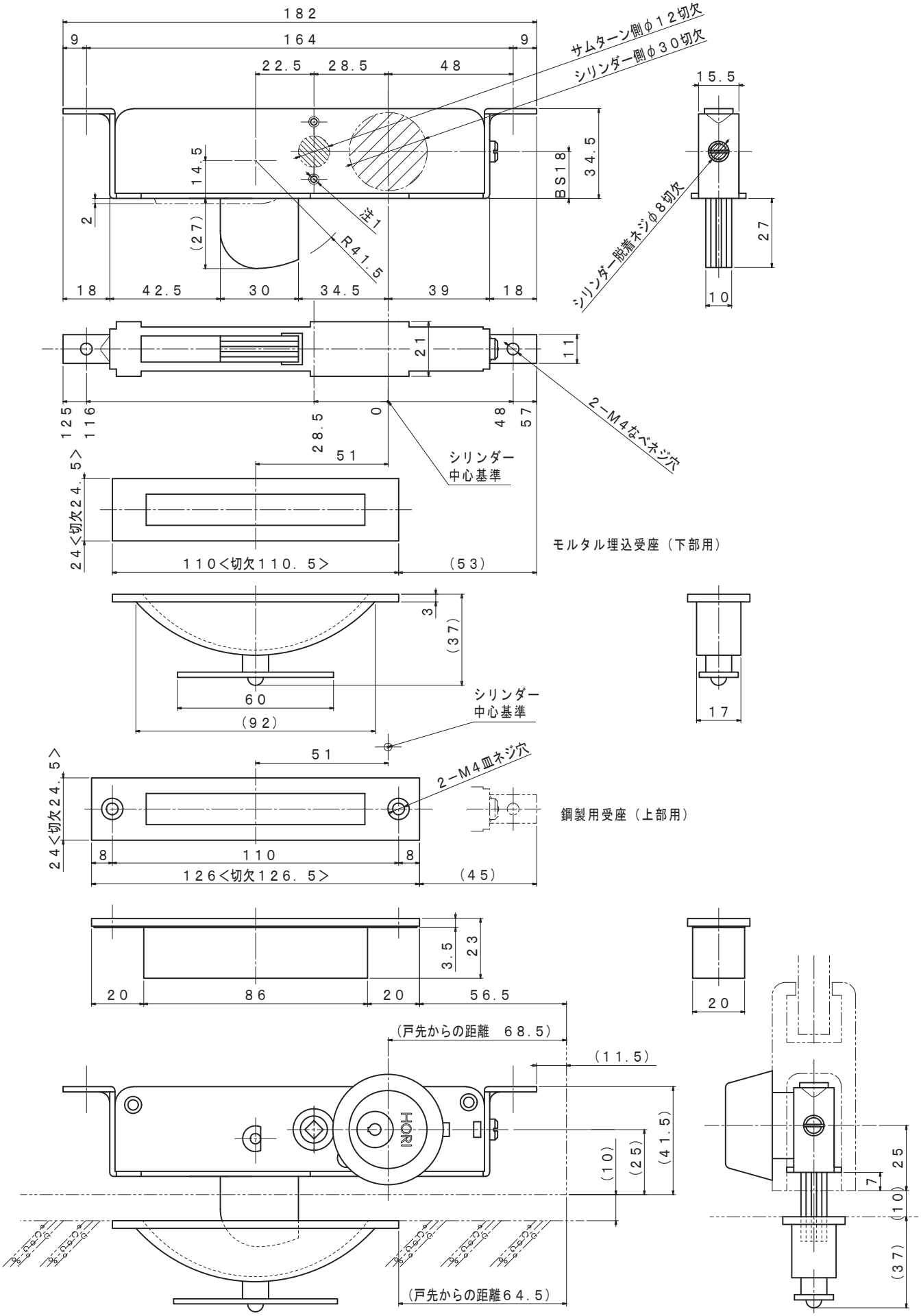

（注１）サムターン取付けネジ位置は、サムターンのページを参照。

品　名	シリンダー強化ガラス扉錠	品　番	１３４２Ｈ－９０°	縮尺　１／２

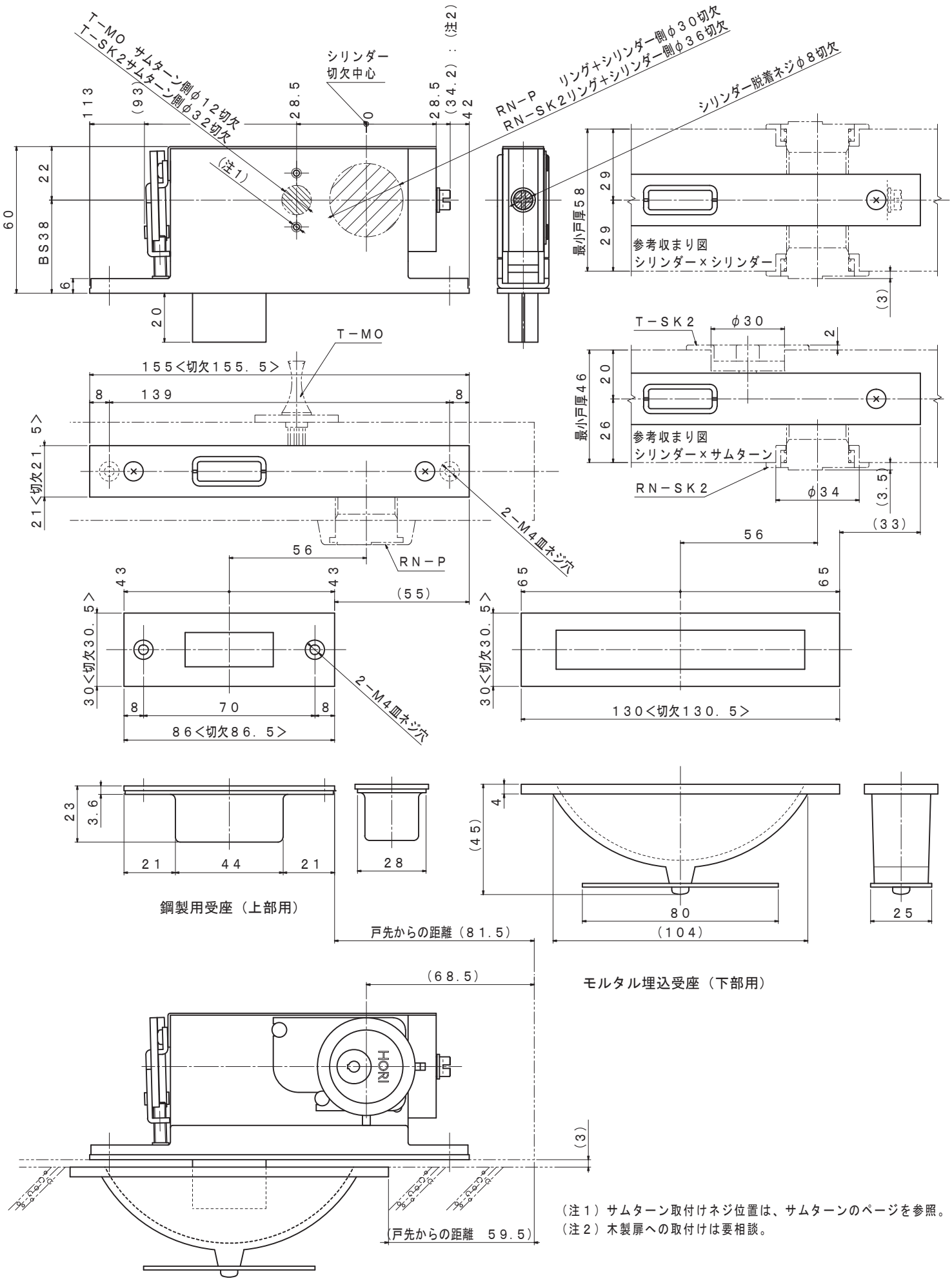

（注１）サムターン取付けネジ位置は、サムターンのページを参照。
（注２）木製扉への取付けは要相談。

品　名	シリンダー強化ガラス扉錠	品　番	１３４９－３８	縮尺　１／２

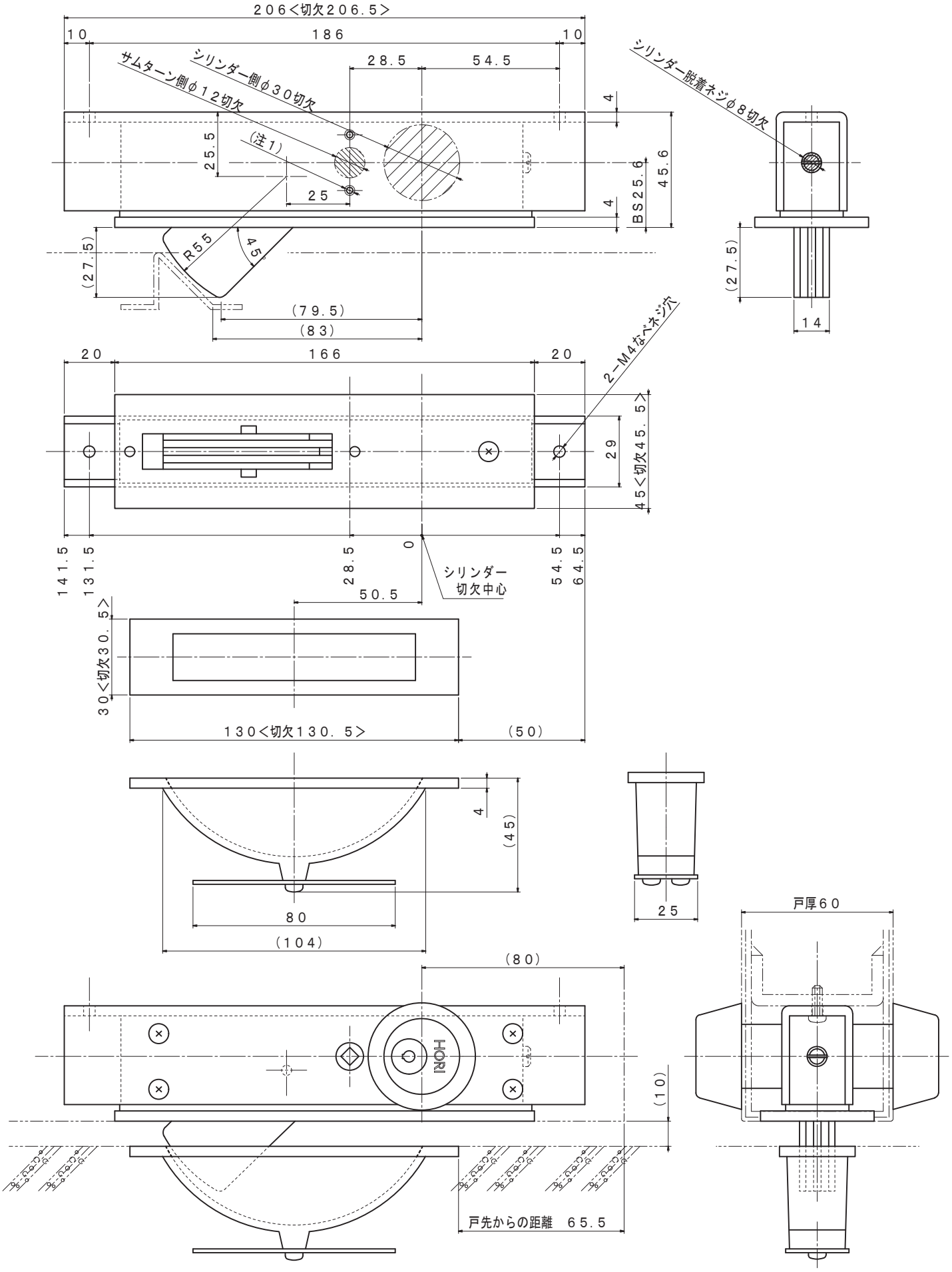

（注１）サムターン取付けネジ位置は、サムターンのページを参照。

品　名	シリンダー框扉下部用本締錠	品　番	１３４８−２５	縮尺　１／２

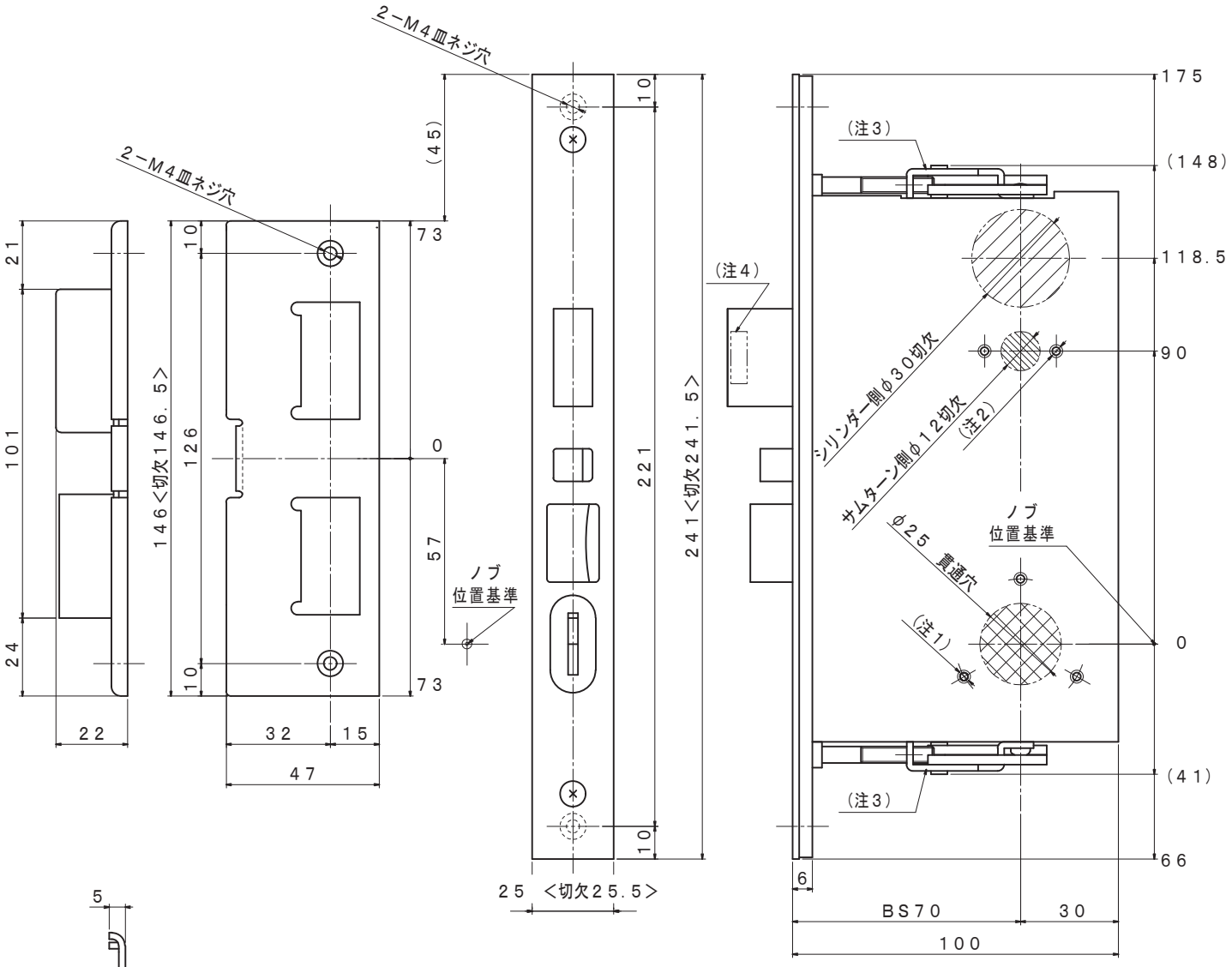

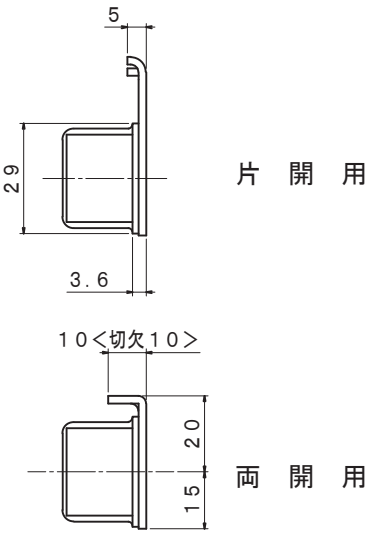

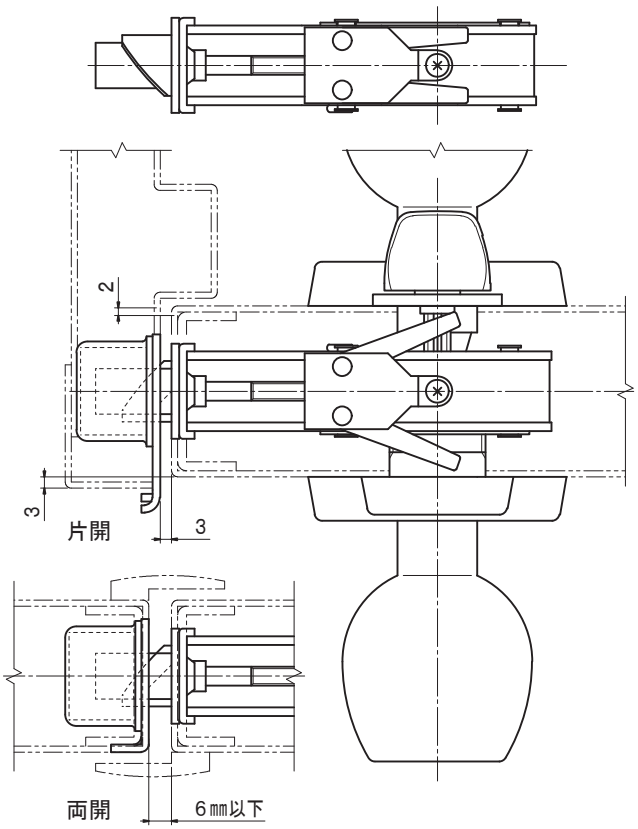

（注１）丸座取付けネジ位置は、ノブのページを参照。
（注２）サムターン取付けネジ位置は、サムターンのページを参照。
（注３）振れ止め装置は、鋼製扉の場合のみ。
（注４）１０１１ＤＭ−７０は、デッドボルトにマグネット入り。
　　対応スイッチストライクは、ＳＢ−１０１１ＲＡＤ。

品　名	シリンダー彫込自動錠ノブ型	品　番	１０１１−７０ １０１１ＤＭ−７０（注４）	縮尺　１／２

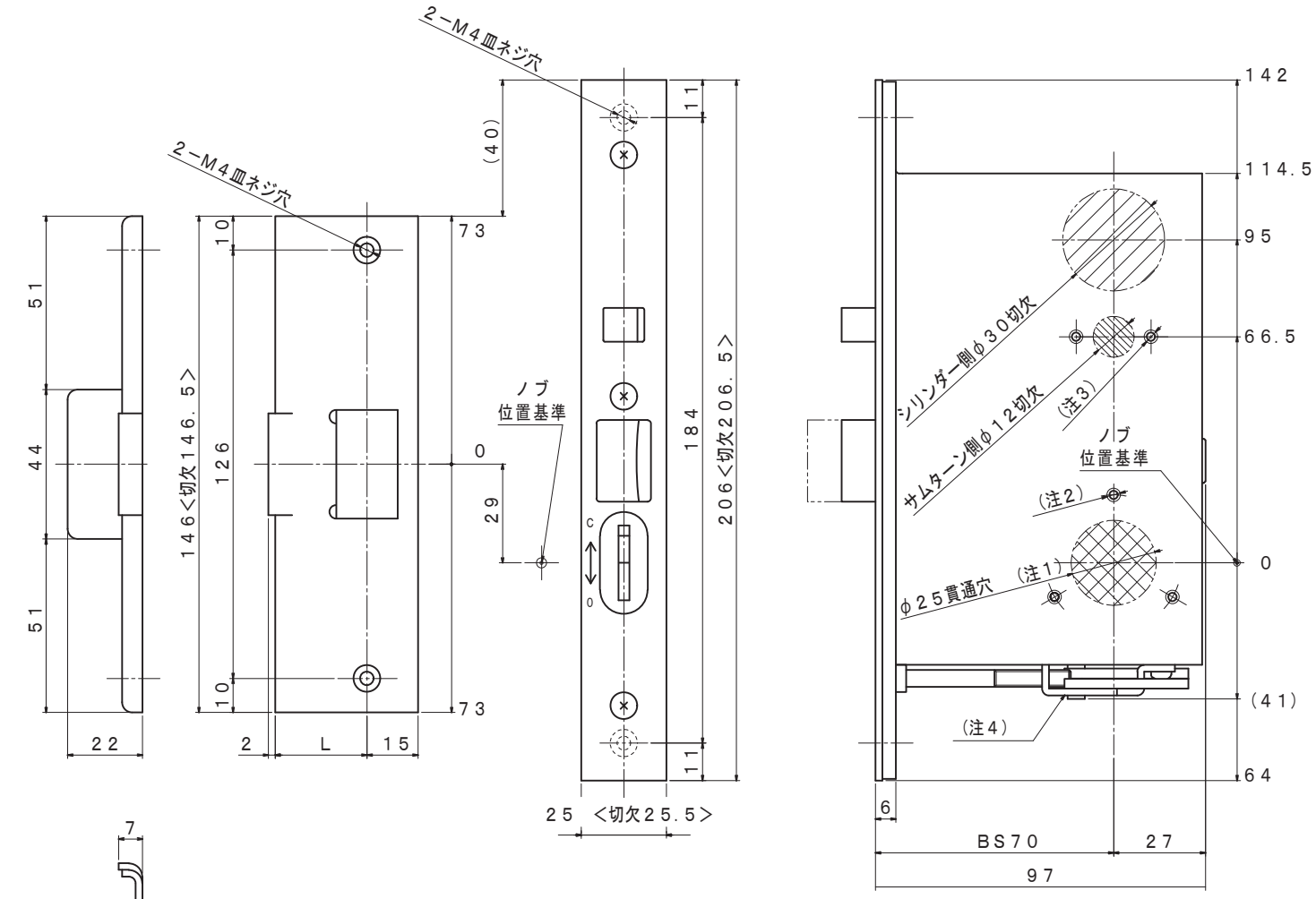

単位 (mm)

扉厚	L寸法	
	片開	両開
40	27	20
45	29.5	22.5
50	32	25
55	34.5	27.5
60	37	30

（注１）ＰＲＤを除く。ＰＲＤの切欠穴はφ１８貫通穴。
（注２）丸座取付けネジ位置は、ノブのページを参照。
（注３）サムターン取付けネジ位置は、サムターンのページを参照。
（注４）振れ止め装置は、鋼製扉の場合のみ。

品　名	シリンダー彫込自動錠ノブ型	品　番	１０２２−７０	縮尺　１／２

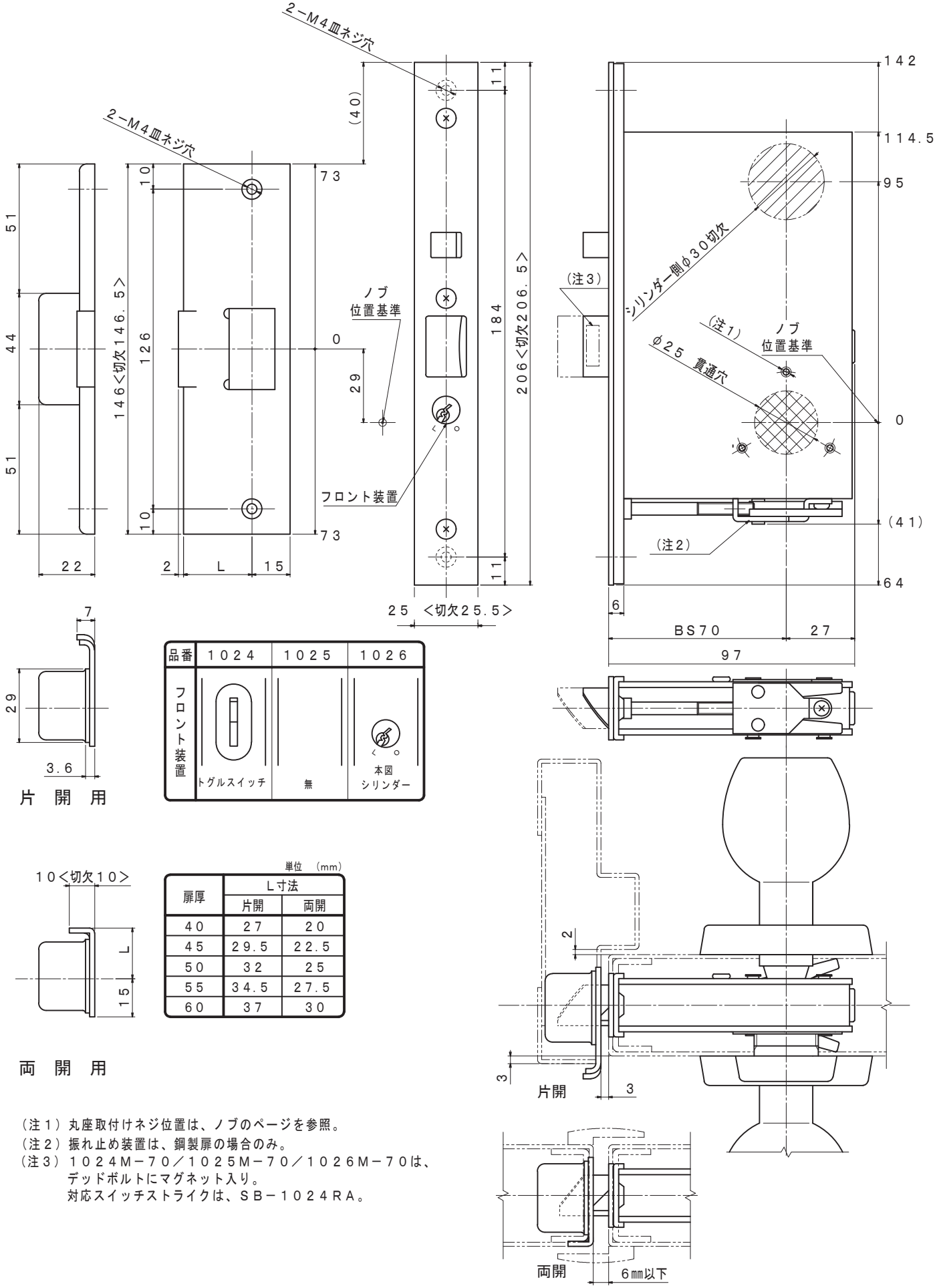

（注１）丸座取付けネジ位置は、ノブのページを参照。
（注２）振れ止め装置は、鋼製扉の場合のみ。
（注３）１０２４Ｍ−７０／１０２５Ｍ−７０／１０２６Ｍ−７０は、
デッドボルトにマグネット入り。
対応スイッチストライクは、ＳＢ−１０２４ＲＡ。

品　名	シリンダー彫込自動錠ノブ型	品　番	１０２４−７０／１０２４Ｍ−７０ １０２５−７０／１０２５Ｍ−７０ １０２６−７０／１０２６Ｍ−７０	縮尺　１／２

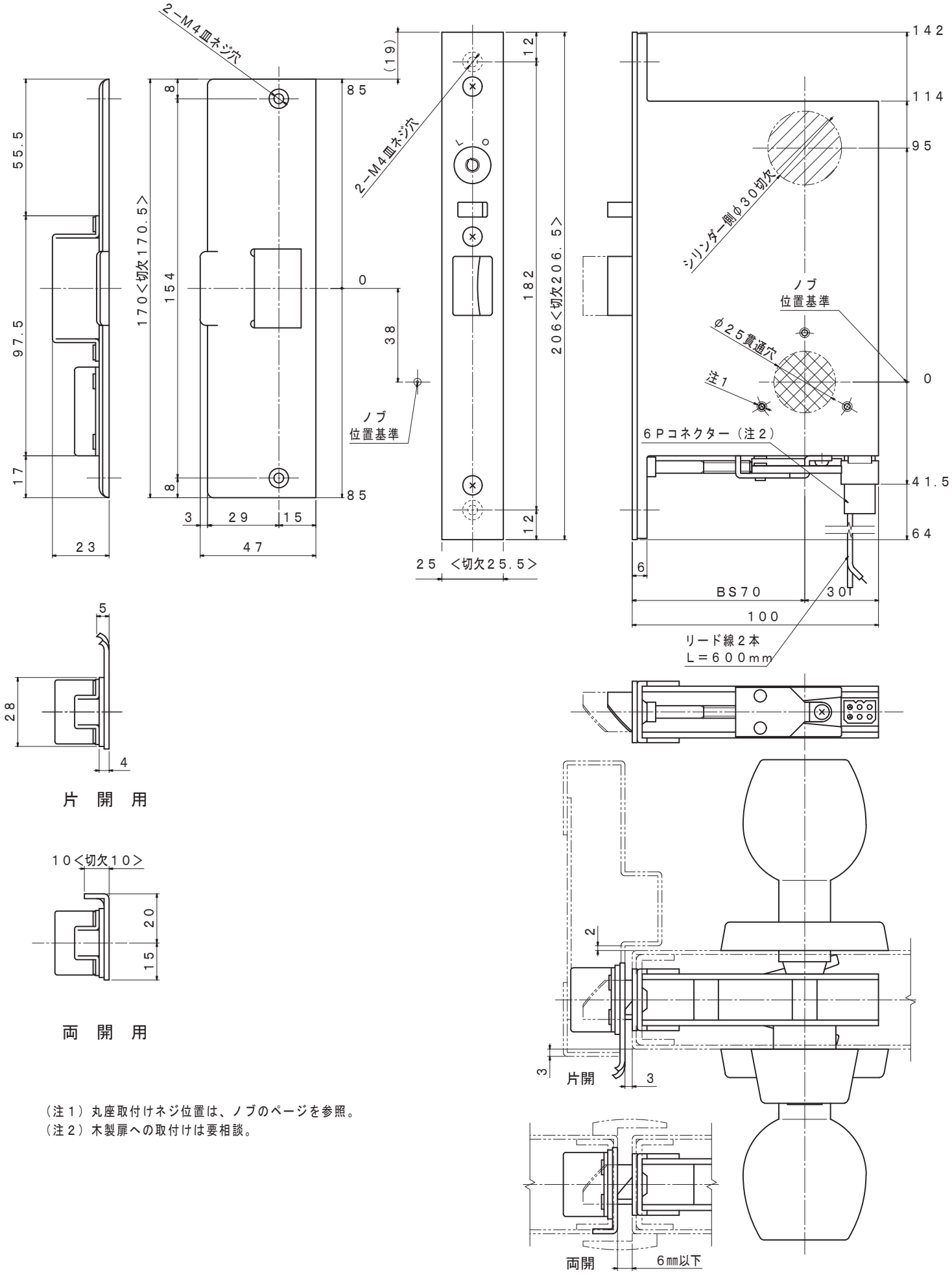

（注1）丸座取付けネジ位置は、ノブのページを参照。
（注2）木製扉への取付けは要相談。

品　名	シリンダー彫込自動錠ノブ型	品　番	１０２７ＥＬ−７０（製造中止）	縮尺　１／２

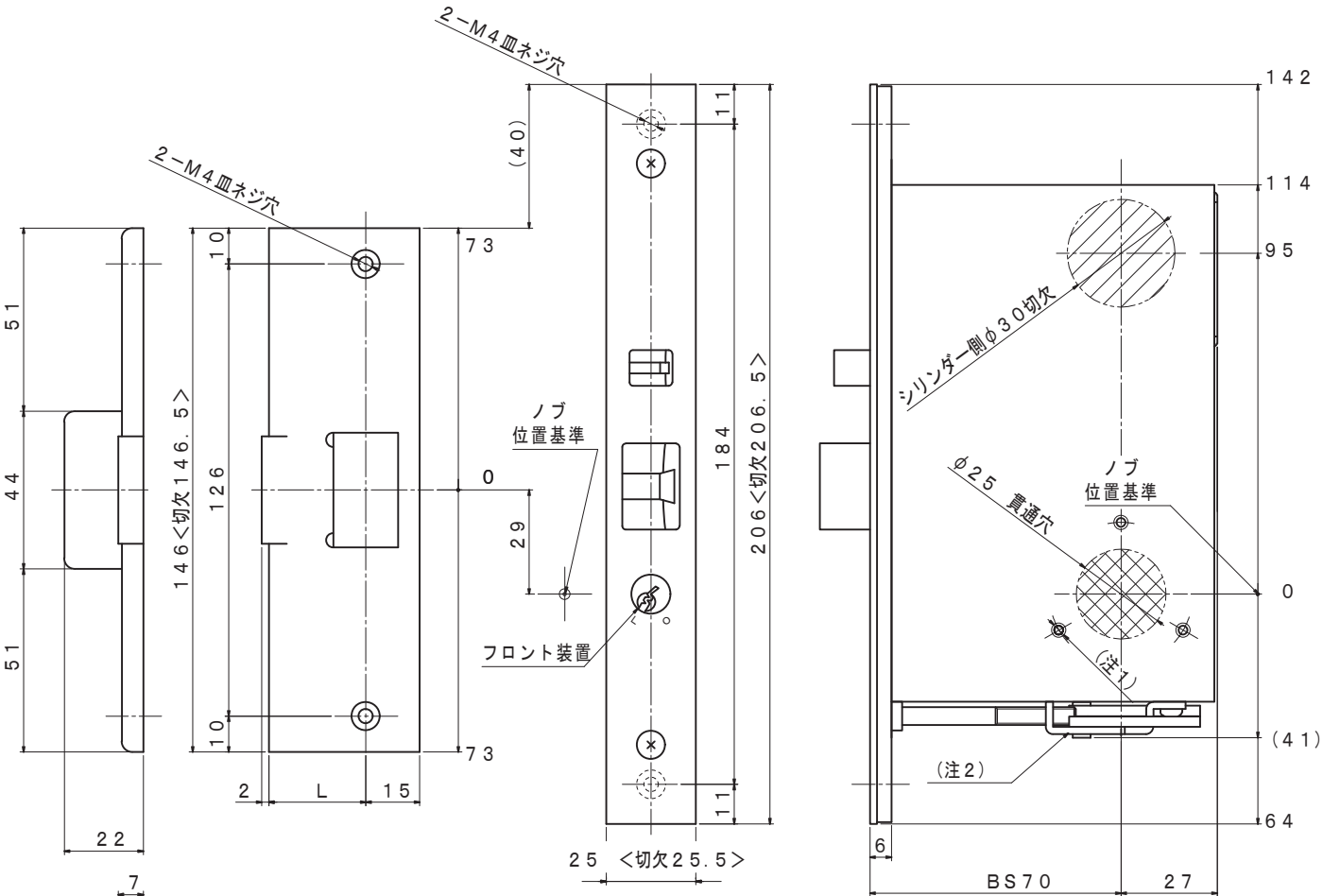

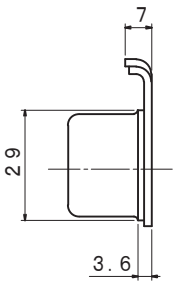

片 開 用

品番	1050	1051	1053
フロント装置	トグルスイッチ	無	本図 シリンダー

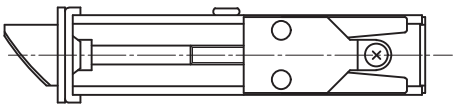

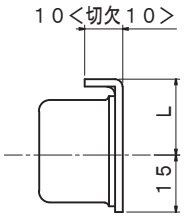

単位 (mm)

扉厚	L寸法	
	片開	両開
40	27	20
45	29.5	22.5
50	32	25
55	34.5	27.5
60	37	30

両 開 用

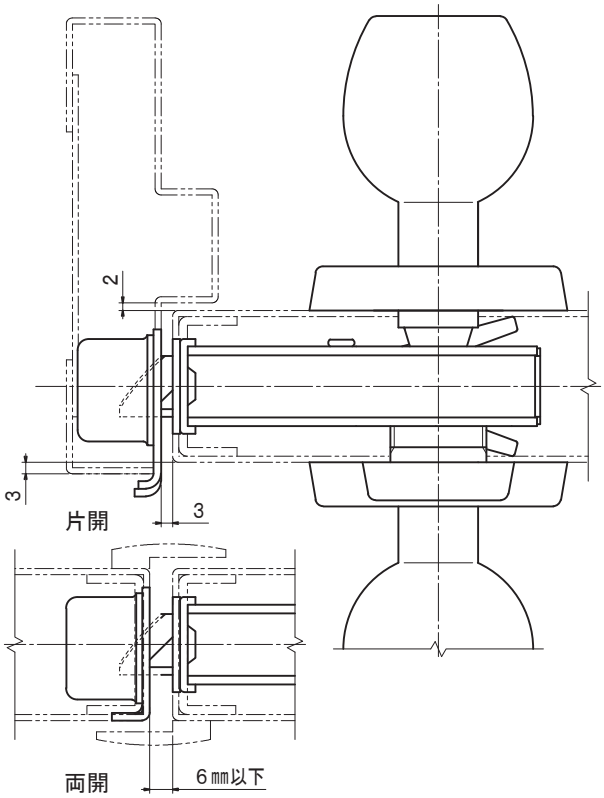

(注1) 丸座取付けネジ位置は、ノブのページを参照。
(注2) 振れ止め装置は、鋼製扉の場合のみ。

品 名	シリンダー彫込自動錠ノブ型	品 番	1050−70／1051−70 1053−70	縮尺 1／2

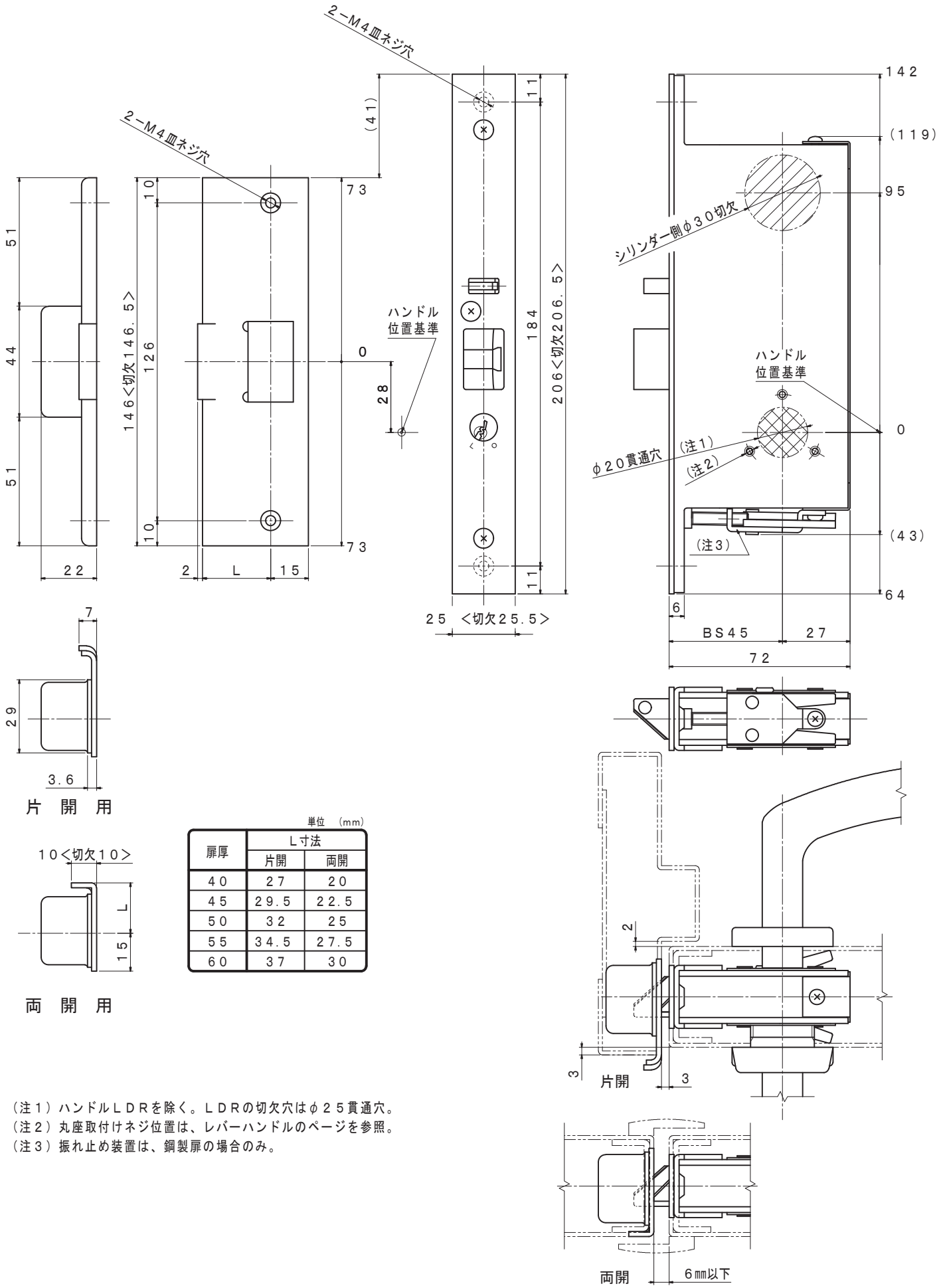

単位 (mm)

扉厚	L寸法	
	片開	両開
40	27	20
45	29.5	22.5
50	32	25
55	34.5	27.5
60	37	30

（注1）ハンドルＬＤＲを除く。ＬＤＲの切欠穴はφ２５貫通穴。
（注2）丸座取付けネジ位置は、レバーハンドルのページを参照。
（注3）振れ止め装置は、鋼製扉の場合のみ。

品　名	シリンダー彫込自動錠レバー型	品　番	１０６１－４５	縮尺　１／２

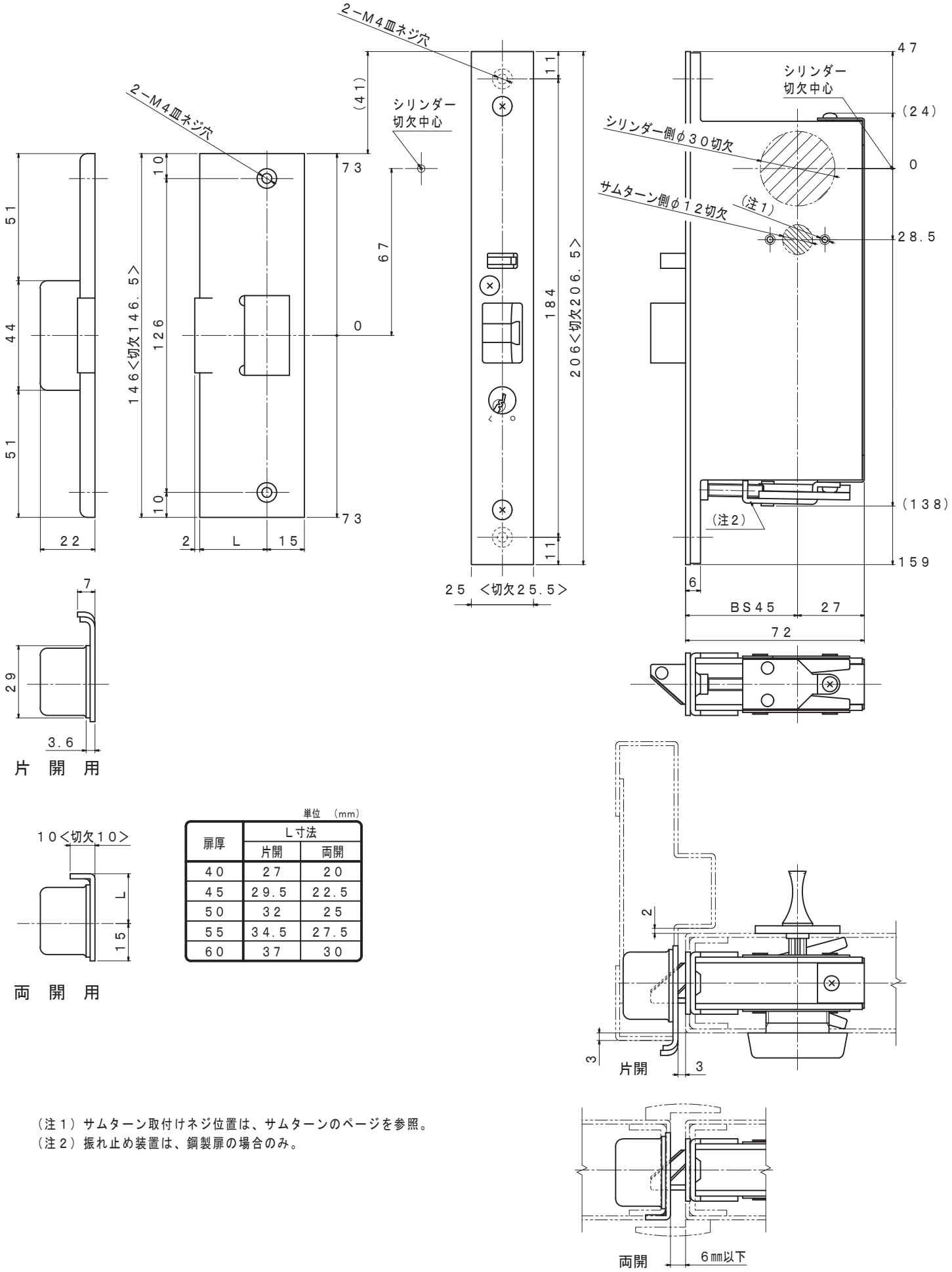

単位 (mm)

扉厚	L寸法	
	片開	両開
40	27	20
45	29.5	22.5
50	32	25
55	34.5	27.5
60	37	30

(注1) サムターン取付けネジ位置は、サムターンのページを参照。
(注2) 振れ止め装置は、鋼製扉の場合のみ。

品 名	シリンダー彫込自動本締錠	品 番	1062−45	縮尺 1／2

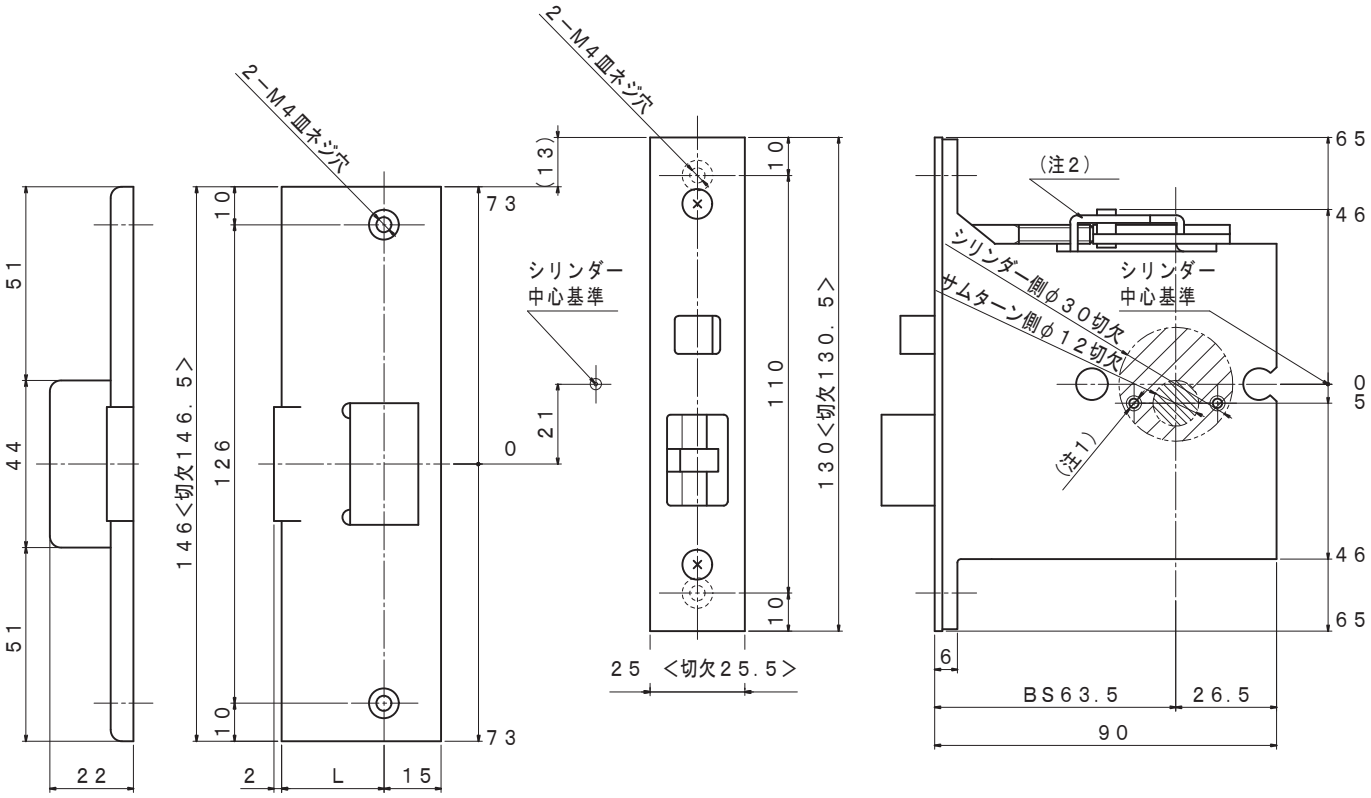

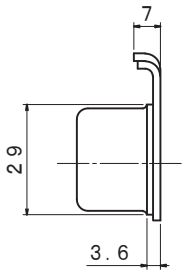

片　開　用

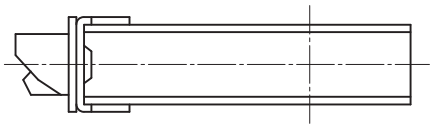

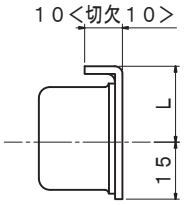

単位　(mm)

扉厚	L寸法	
	片開	両開
40	27	20
45	29.5	22.5
50	32	25
55	34.5	27.5
60	37	30

両　開　用

（注１）サムターン取付けネジ位置は、サムターンのページを参照。
（注２）振れ止め装置は、鋼製扉の場合のみ。

品　名	シリンダー彫込自動本締錠	品　番	１９１６－６４	縮尺　１／２

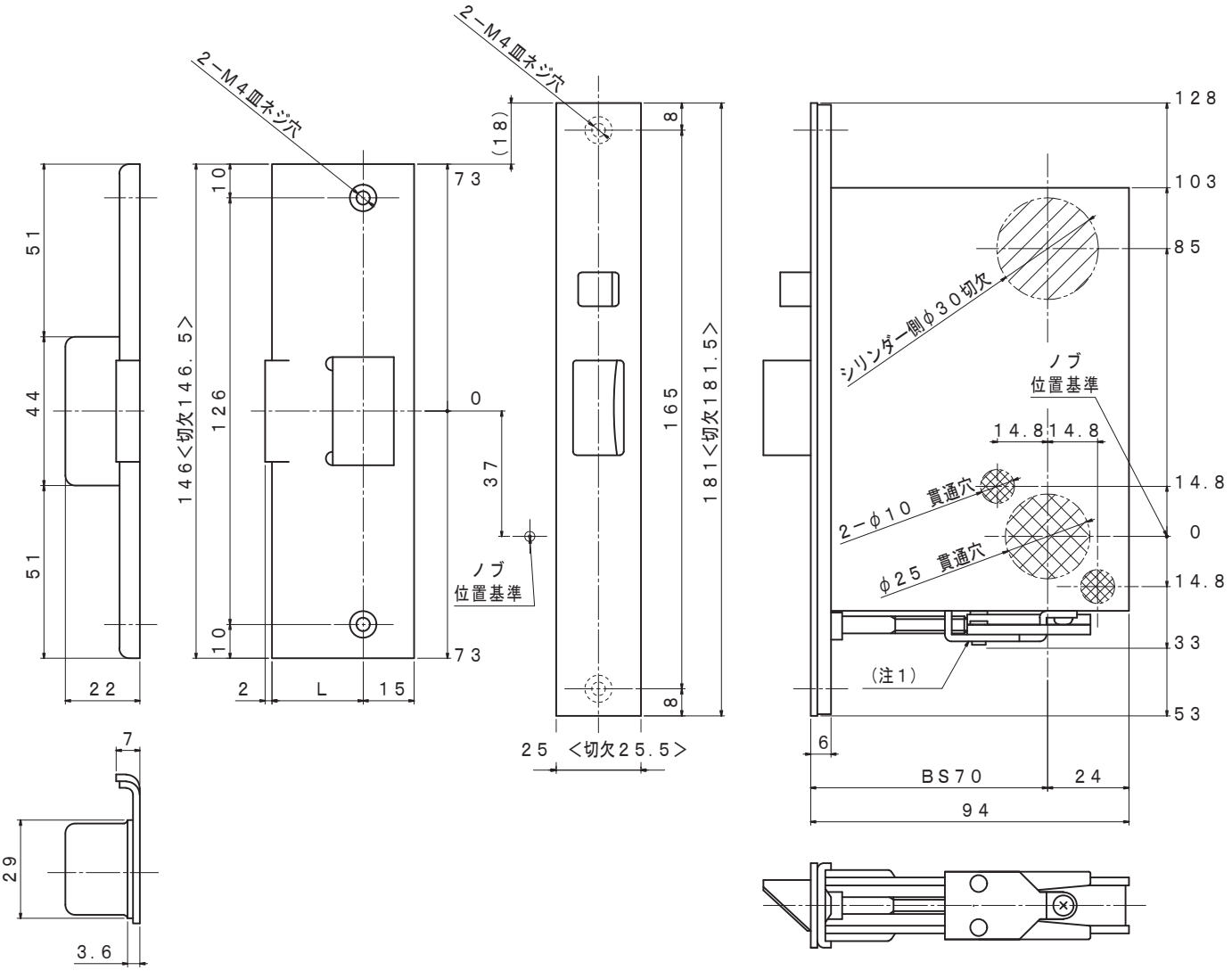

片 開 用

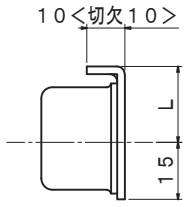

両 開 用

単位 (mm)

扉厚	L寸法	
	片開	両開
40	27	20
45	29.5	22.5
50	32	25
55	34.5	27.5
60	37	30

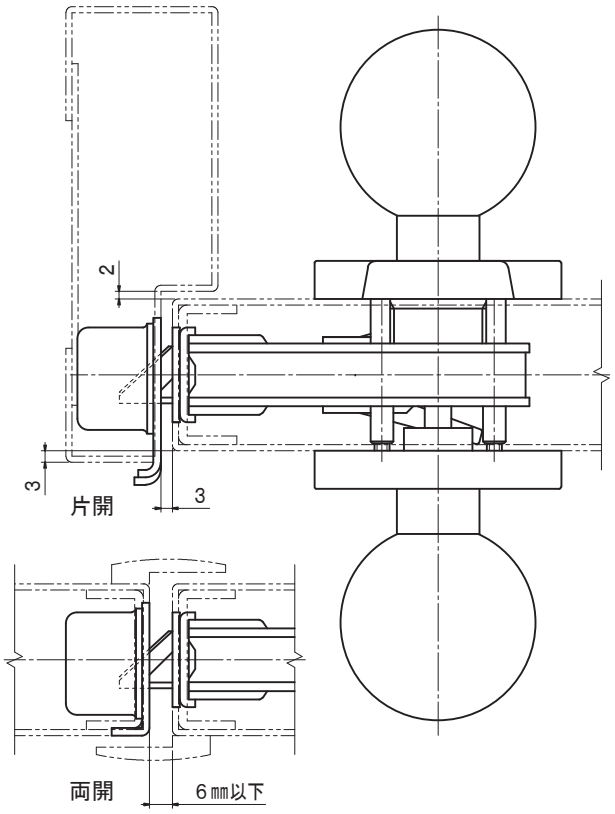

(注1) 振れ止め装置は、鋼製扉の場合のみ。

品 名	シリンダー彫込ホテルロックノブ型	品 番	1043−70 (製造中止)	縮尺 1／2

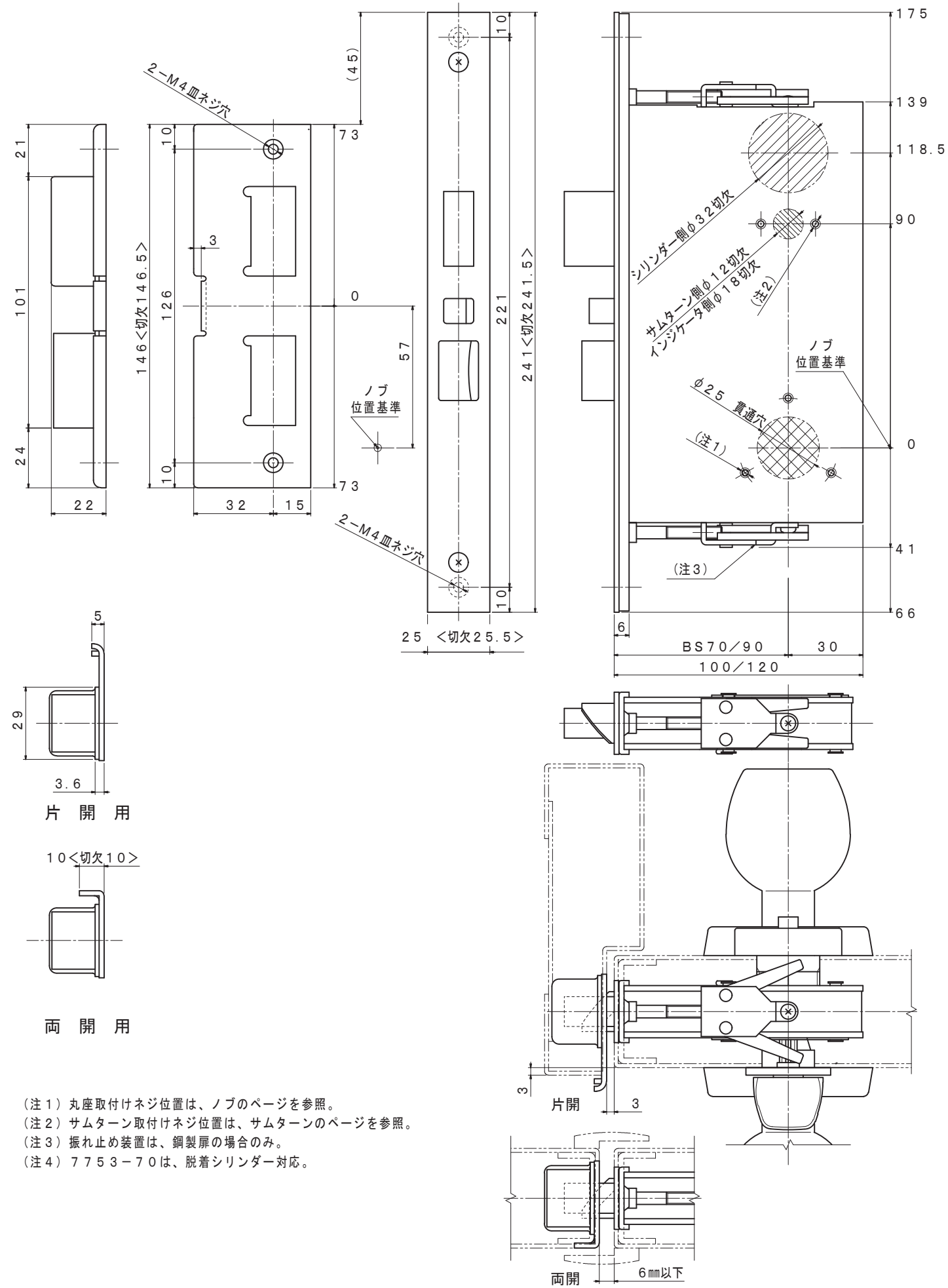

(注1) 丸座取付けネジ位置は、ノブのページを参照。
(注2) サムターン取付けネジ位置は、サムターンのページを参照。
(注3) 振れ止め装置は、鋼製扉の場合のみ。
(注4) 7753−70は、脱着シリンダー対応。

品 名	シリンダー彫込ホテルロックノブ型	品 番	7752−70/90 7753−70/90 (注4)	縮尺 1/2

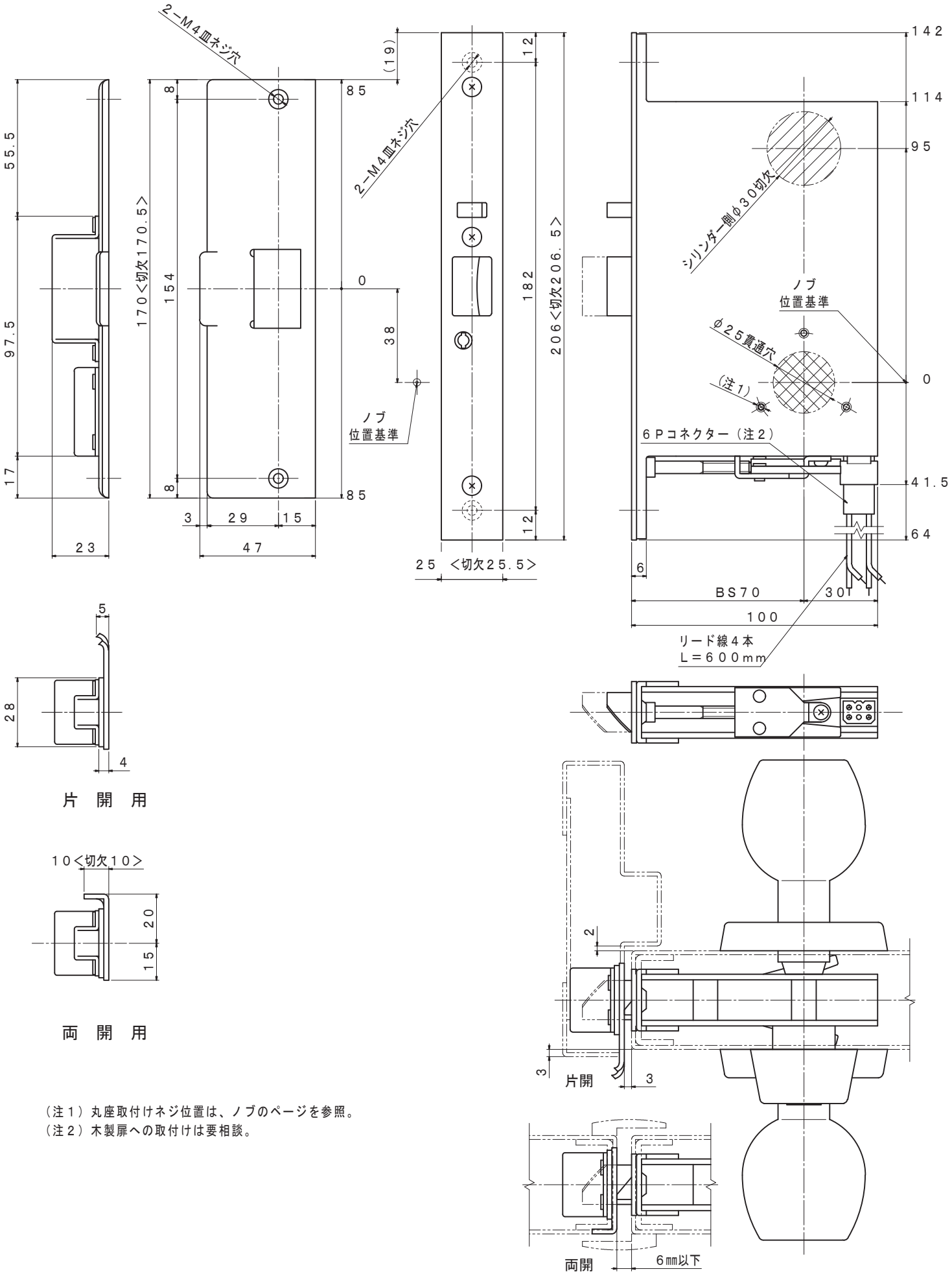

(注1) 丸座取付けネジ位置は、ノブのページを参照。
(注2) 木製扉への取付けは要相談。

品 名	シリンダー彫込電気錠ノブ型	品 番	1031S−70(製造中止)	縮尺 1／2

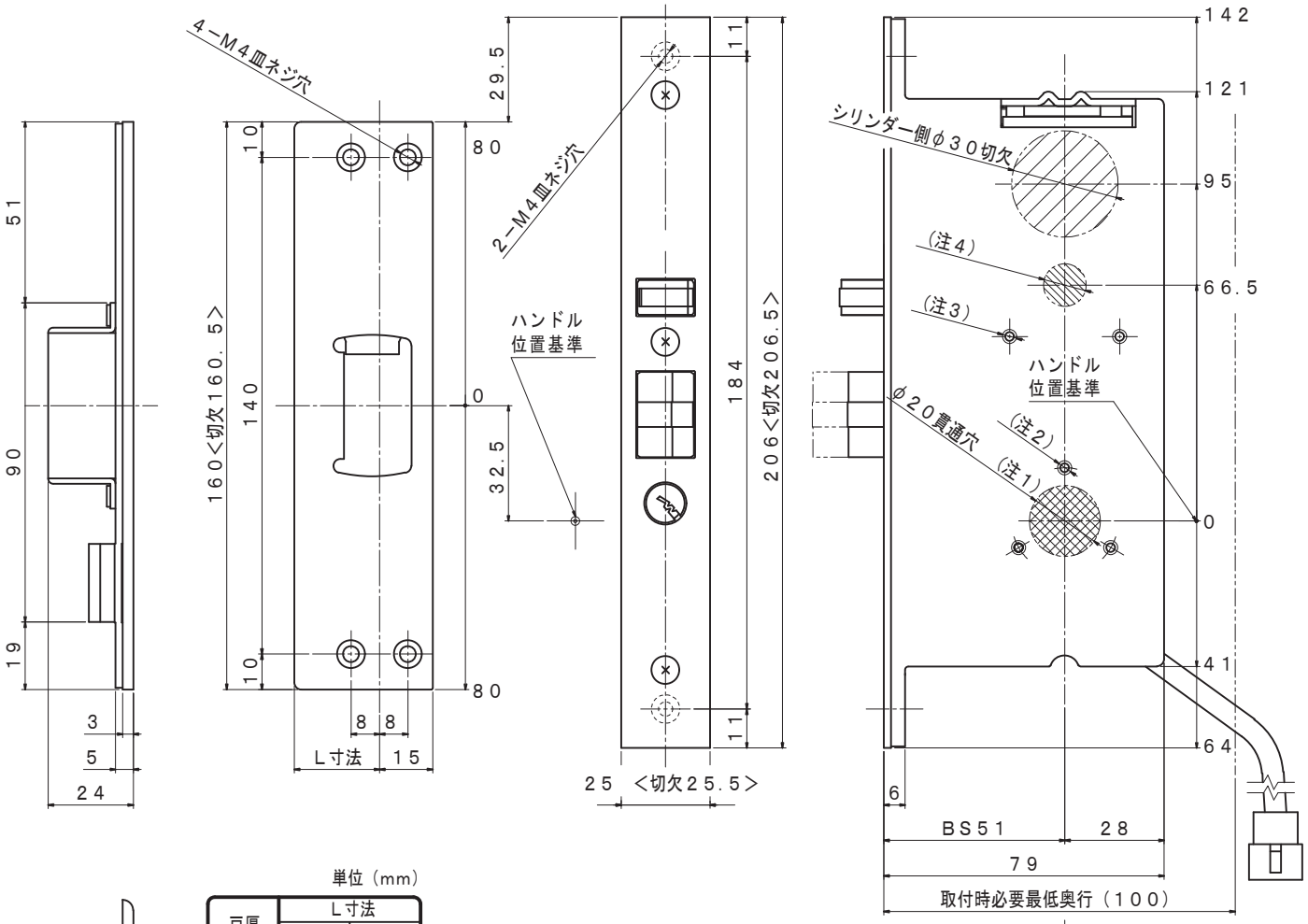

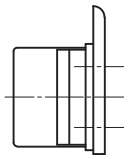

単位（mm）

戸厚	L寸法	
	片開	両開
36	22	18
40	24	20
45	26	22
50	28	26
55	30	28
60	34	30

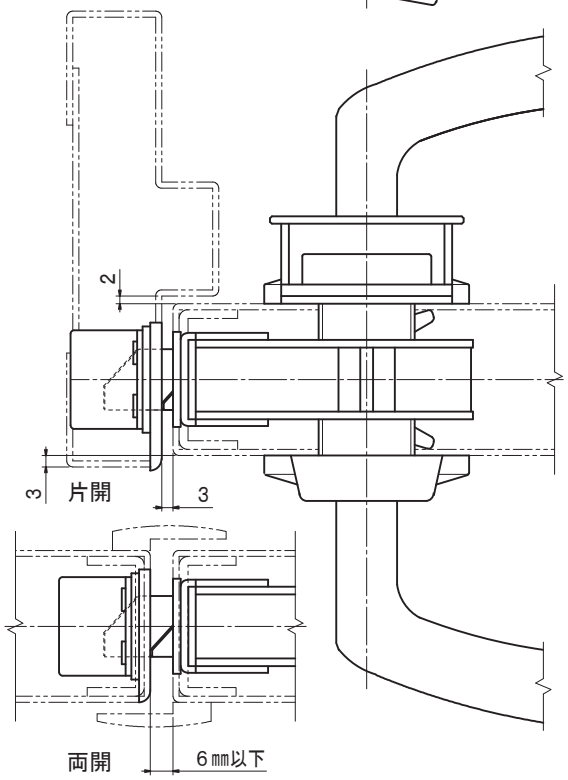

（注１）ハンドルＬＤＲを除く。ＬＤＲの切欠穴はφ２５貫通穴。
（注２）丸座取付けネジ位置は、レバーハンドルのページを参照。

非常サムターンを使用する場合
（注３）サムターン取付けネジ位置は、サムターンのページを参照。
（注４）サムターン側φ１２切欠。

品　名	シリンダー彫込電気錠 レバー型・非常解装置付	通電時解錠型 通電時施錠型	品　番	８１００−５１ ８１０２−５１	縮尺　１／２

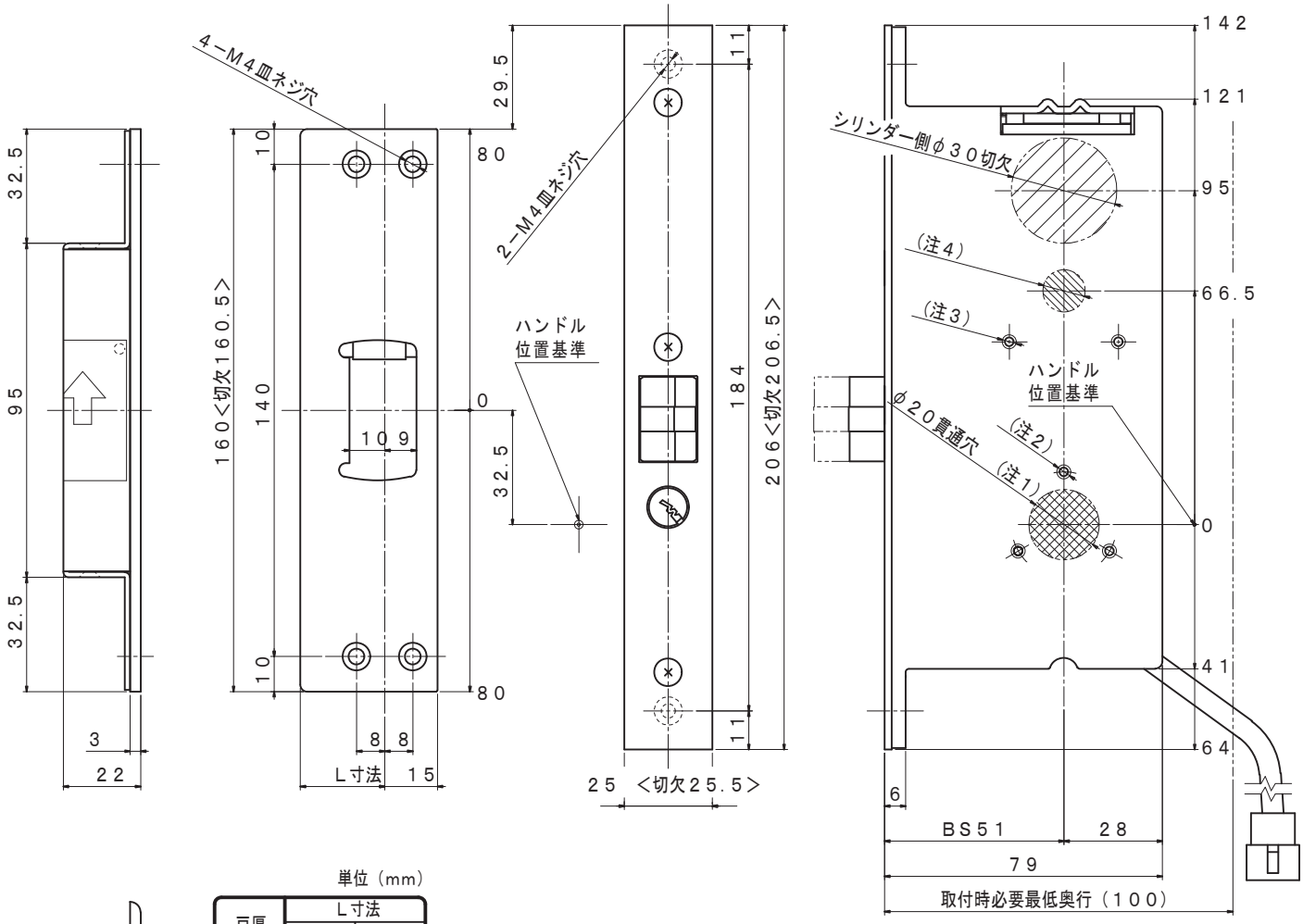

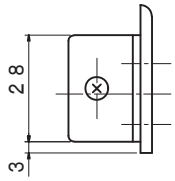

単位（mm）

戸厚	L寸法	
	片開	両開
36	22	18
40	24	20
45	26	22
50	28	26
55	30	28
60	34	30

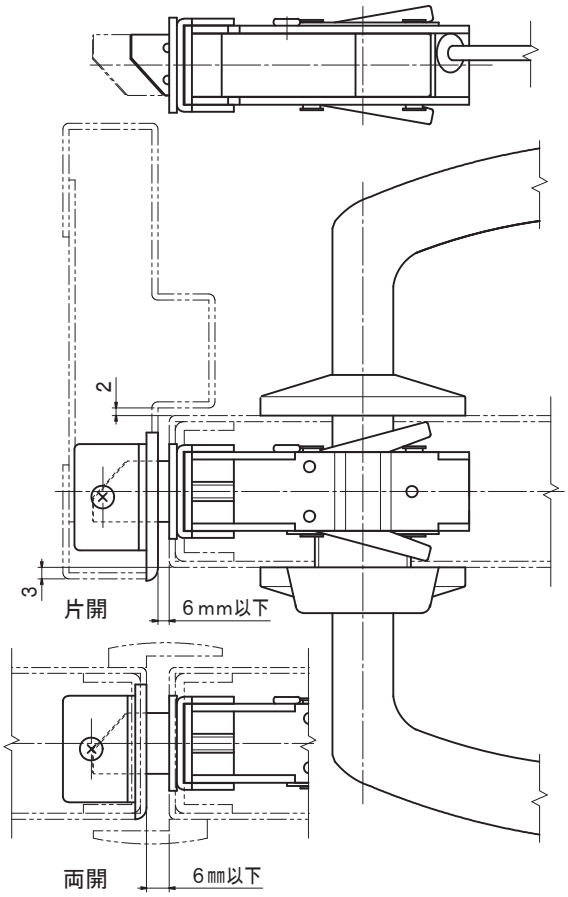

（注１）ハンドルＬＤＲを除く。ＬＤＲの切欠穴はφ２５貫通穴。
（注２）丸座取付けネジ位置は、レバーハンドルのページを参照。

非常サムターンを使用する場合
（注３）サムターン取付けネジ位置は、サムターンのページを参照。
（注４）サムターン側φ１２切欠。

品　名	シリンダー彫込電気錠 レバー型・非常解装置付	通電時解錠型 通電時施錠型	品　番	８１１０－５１（発売予定） ８１１２－５１（発売予定）	縮尺　１／２

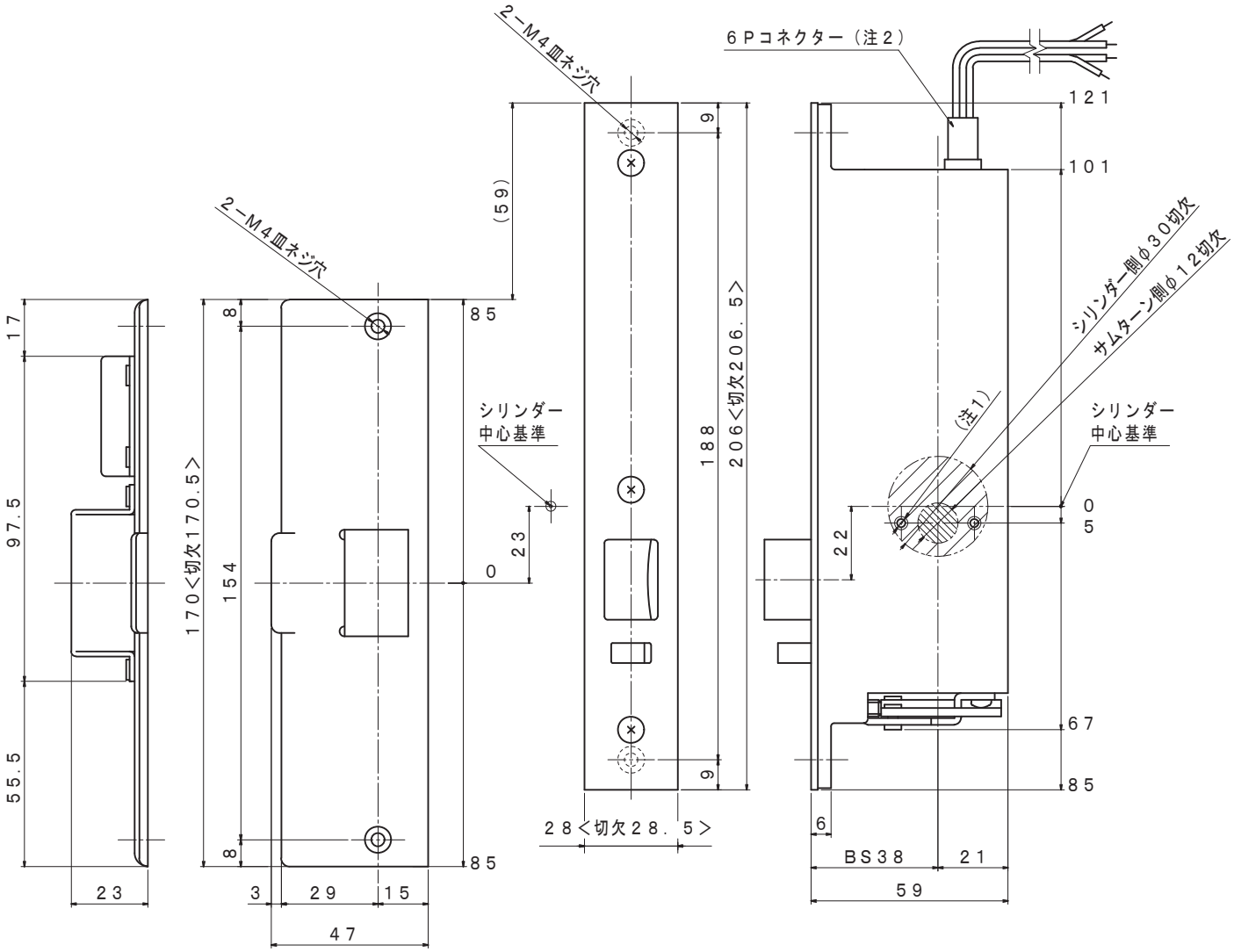

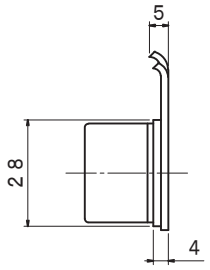

片　開　用

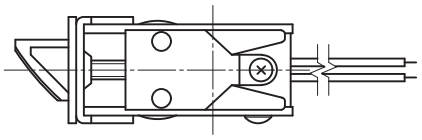

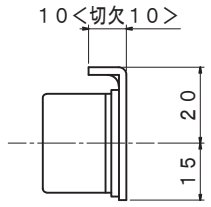

両　開　用

（注１）サムターン取付けネジ位置は、サムターンのページを参照。
（注２）木製扉への取付けは要相談。

品　名	シリンダー彫込モーター式自動本締錠	品　番	３４０１−３８	縮尺　１／２

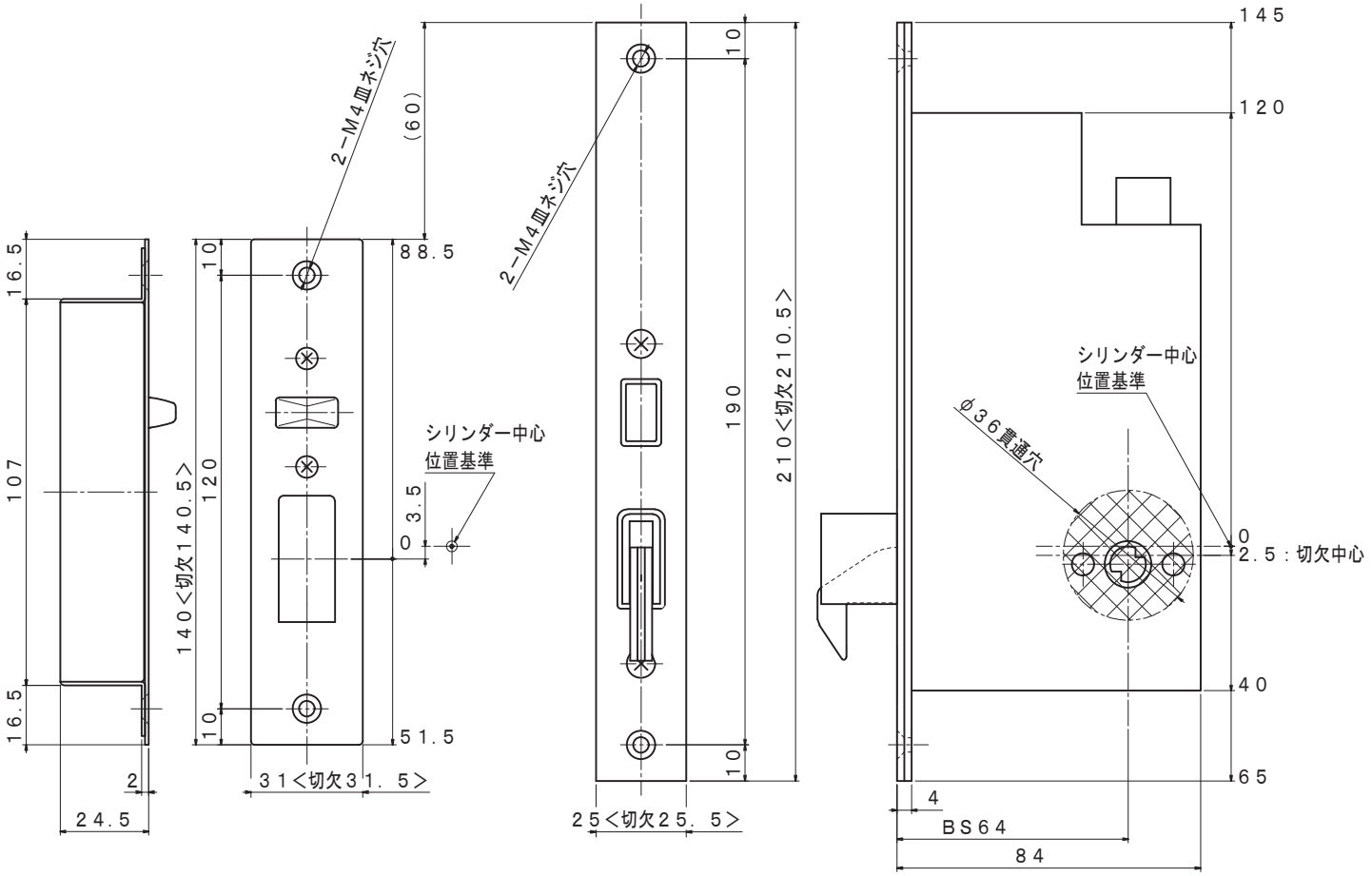

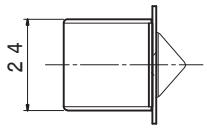

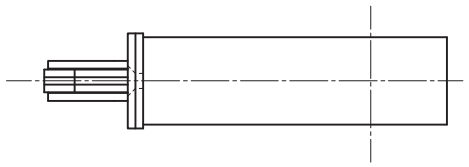

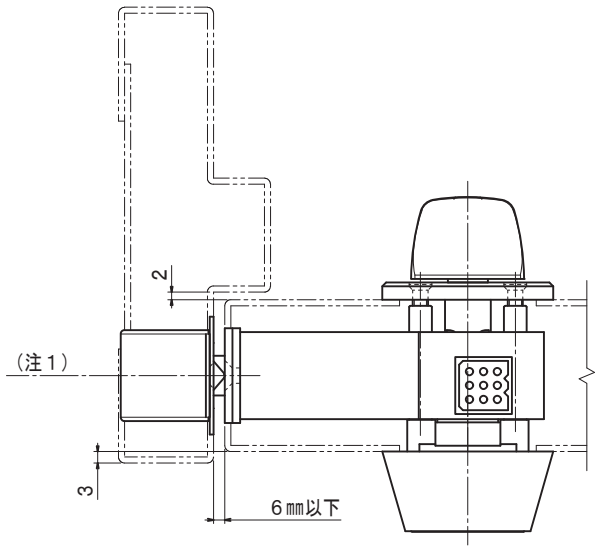

（注１）デッドボルトに側圧が加わらない様施工すること。
（閉扉時、受座の中心と錠の中心（戸厚方向）を合わせること。）

片開

品　名	シリンダー彫込モーター式本締錠	品　番	３４５２－６４	縮尺　１／２

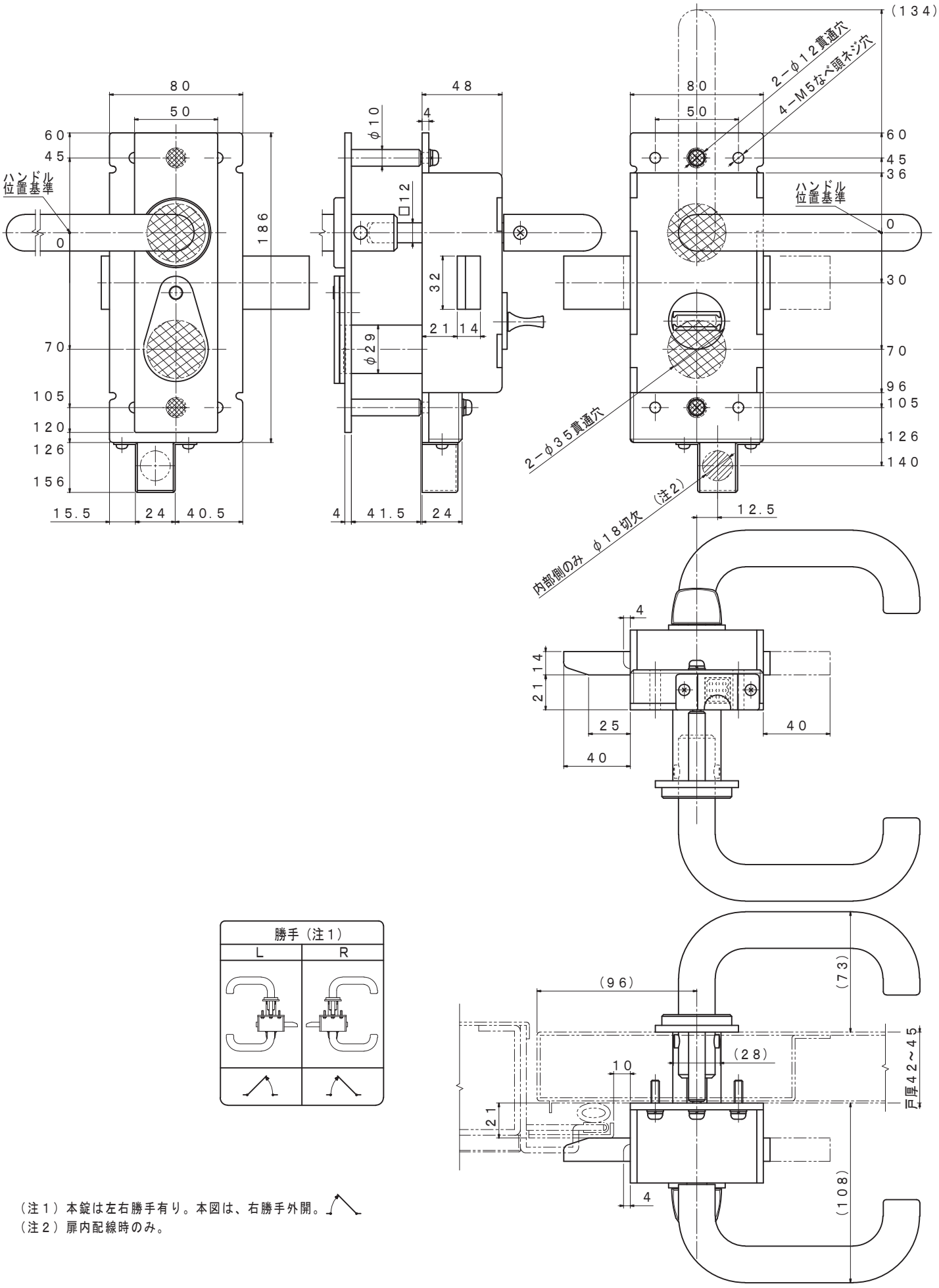

（注１）本錠は左右勝手有り。本図は、右勝手外開。
（注２）扉内配線時のみ。

品　名	シリンダー面付本締電気錠	品　番	１３７Ｅ	縮尺　１／３

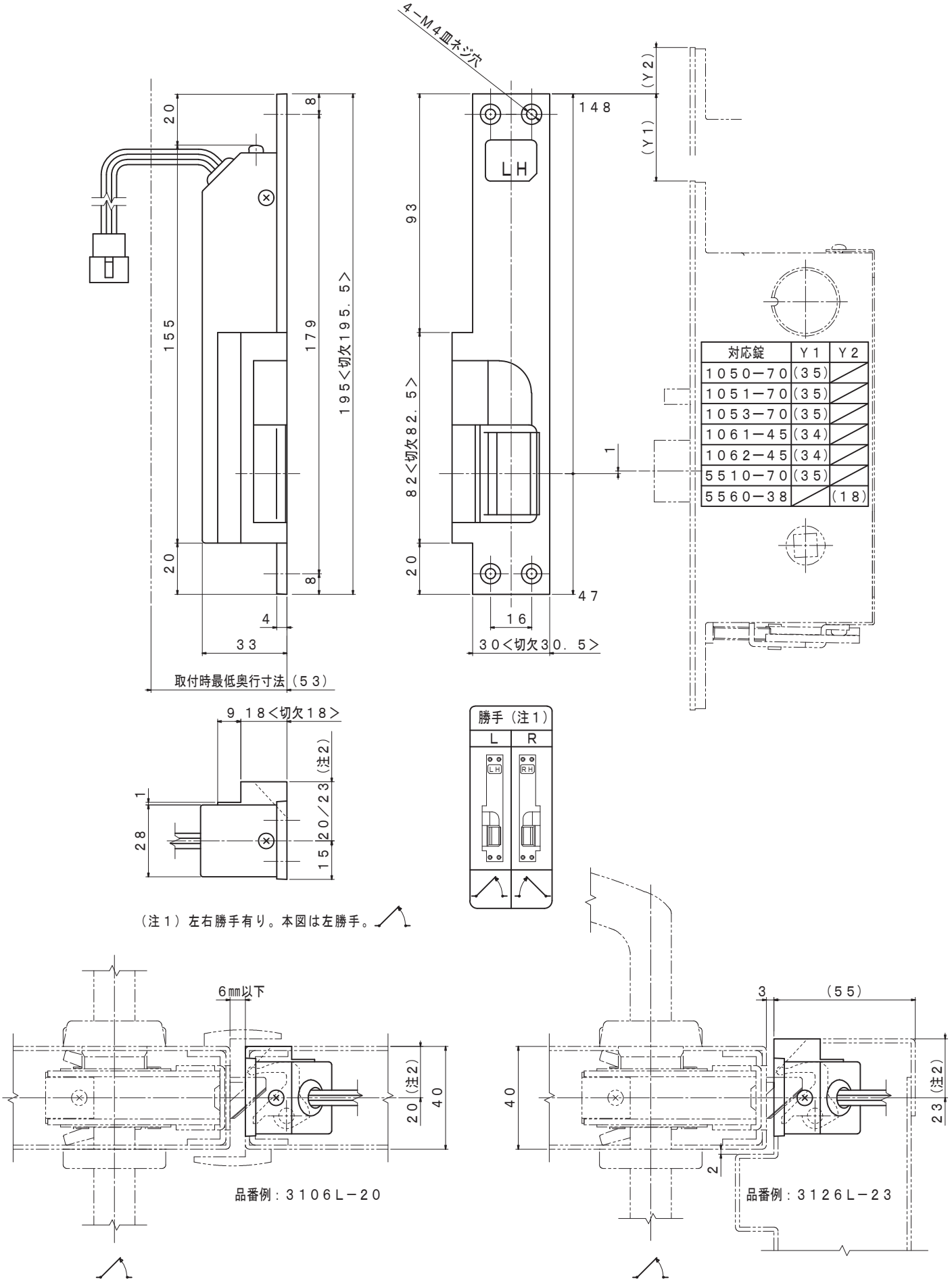

対応錠	Y1	Y2
1050−70	(35)	
1051−70	(35)	
1053−70	(35)	
1061−45	(34)	
1062−45	(34)	
5510−70	(35)	
5560−38		(18)

品　名	小型電気ストライク	通電時解錠型 瞬時通電施解錠繰返型 通電時施錠型	品　番	3106＊1−＊2 3116＊1−＊2 3126＊1−＊2	縮尺　1／2

（注1）＊1：R／L
（注2）＊2：20／23

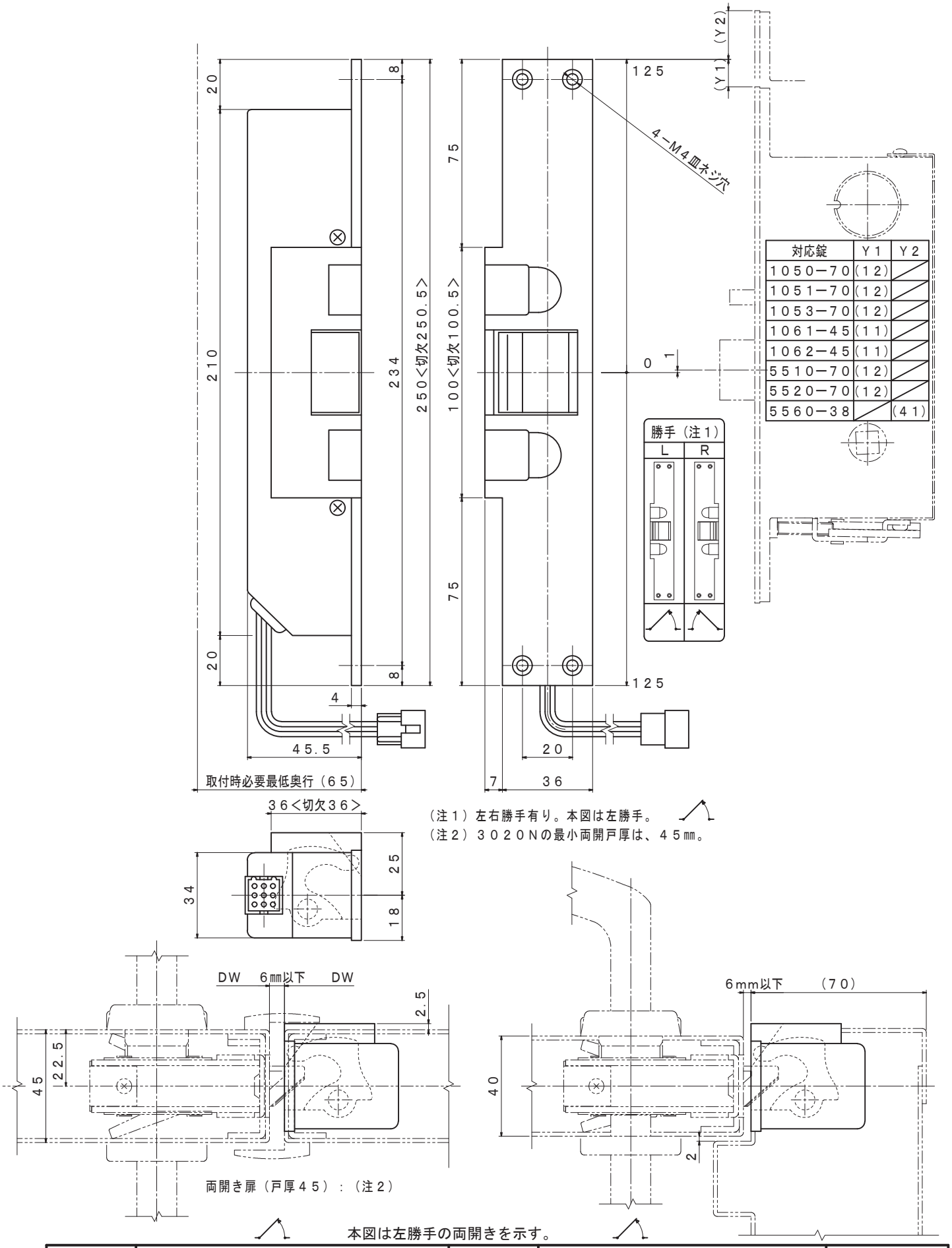

対応錠	Y1	Y2
1050−70	(12)	
1051−70	(12)	
1053−70	(12)	
1061−45	(11)	
1062−45	(11)	
5510−70	(12)	
5520−70	(12)	
5560−38		(41)

（注1）左右勝手有り。本図は左勝手。
（注2）3020Nの最小両開戸厚は、45㎜。

品　名	電気ストライク　　通電時解錠型	品　番	3020N＊	縮尺　1／2

（注1）＊1：R／L

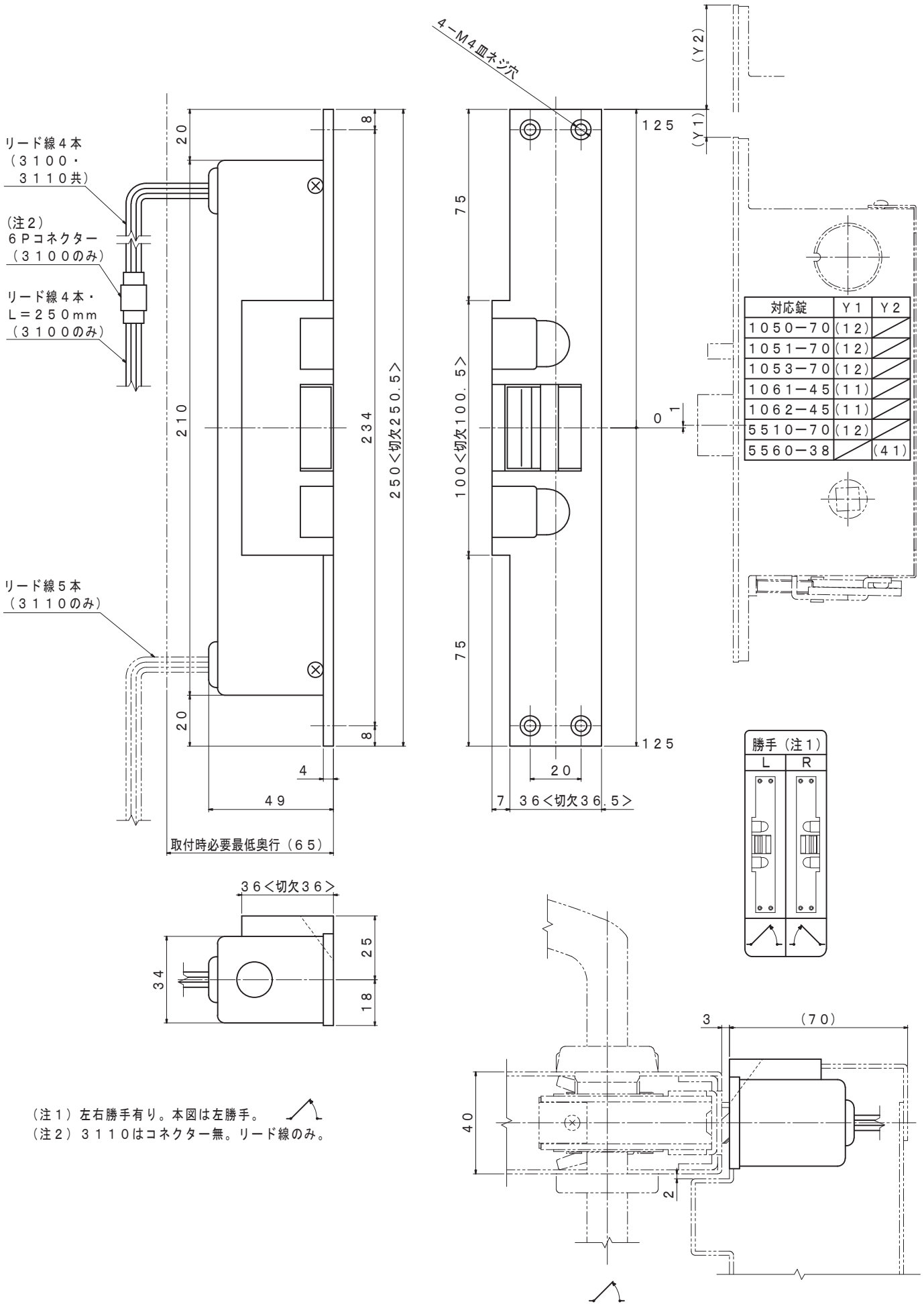

対応錠	Ｙ１	Ｙ２
１０５０－７０	（１２）	
１０５１－７０	（１２）	
１０５３－７０	（１２）	
１０６１－４５	（１１）	
１０６２－４５	（１１）	
５５１０－７０	（１２）	
５５６０－３８		（４１）

（注１）左右勝手有り。本図は左勝手。
（注２）３１１０はコネクター無。リード線のみ。

品　名	電気ストライク	通電時解錠型 瞬時通電施解錠繰返型	品　番	３１００＊（製造中止） ３１１０＊	縮尺　１／２

（注1）　＊：Ｒ／Ｌ

３＊＊６シリーズ参考納まり図

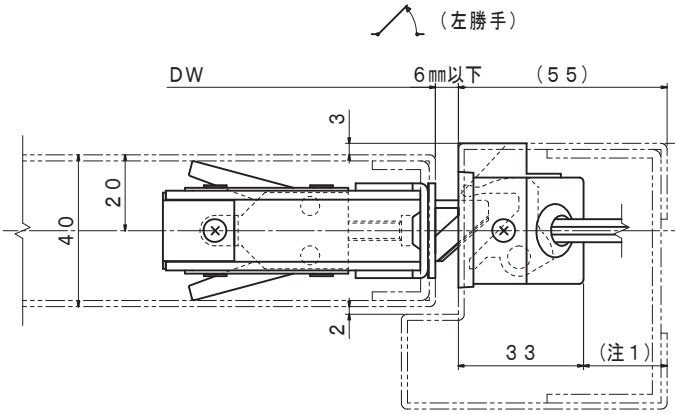

片開き扉（戸厚４０）　品番：３１０６Ｌ－２３等

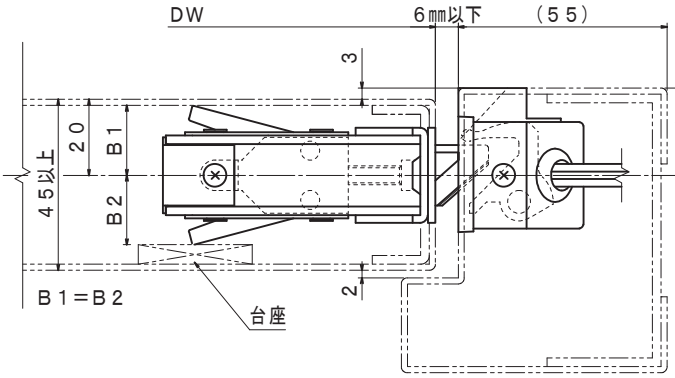

片開き扉（戸厚４５以上）：（注２）　品番：３１０６Ｌ－２３等

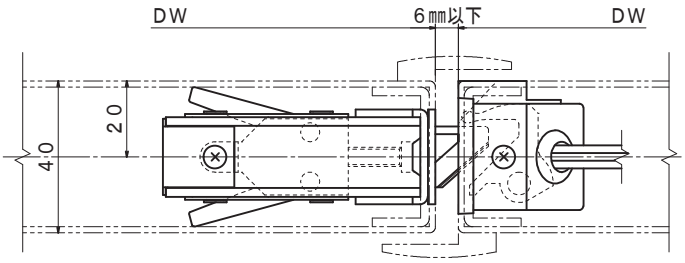

両開き扉（戸厚４０）：（注３）　品番：３１０６Ｌ－２０等

３＊＊０シリーズ参考納まり図

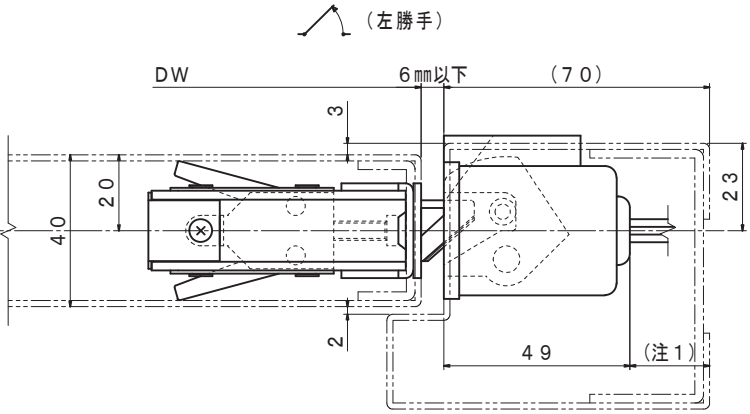

片開き扉（戸厚４０）　品番：３１１０Ｌ等

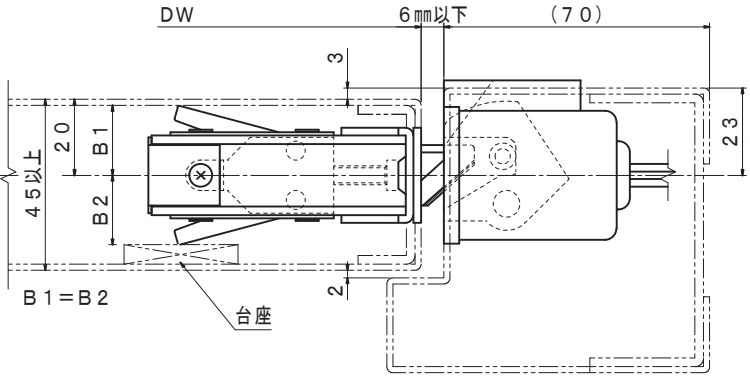

片開き扉（戸厚４５以上）：（注２）　品番：３１１０Ｌ等

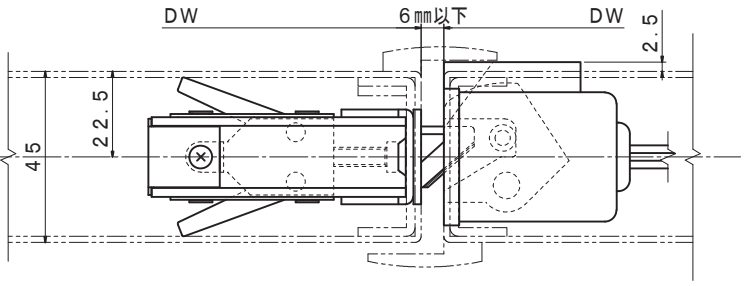

両開き扉（戸厚４５）：（注３）　品番：３１１０Ｌ等

（注１）枠の奥行寸法は、電気ストライクの奥行寸法に更に配線分２０ｍｍ程度、加えること。
（注２）錠の取付け位置が戸厚に対して偏心する為、鉄扉等の場合には、錠の振れ止め機構を有効にする台座を扉内部に設けること。
（注３）３＊＊０シリーズの最小両開戸厚は、４５㎜。
３＊＊６シリーズの最小両開戸厚は、４０㎜。

品　名	電気ストライク（参考納まり図）	品　番	３０２０Ｎ／３１１０ ３１０６／３１１６／３１２６	縮尺　１／２

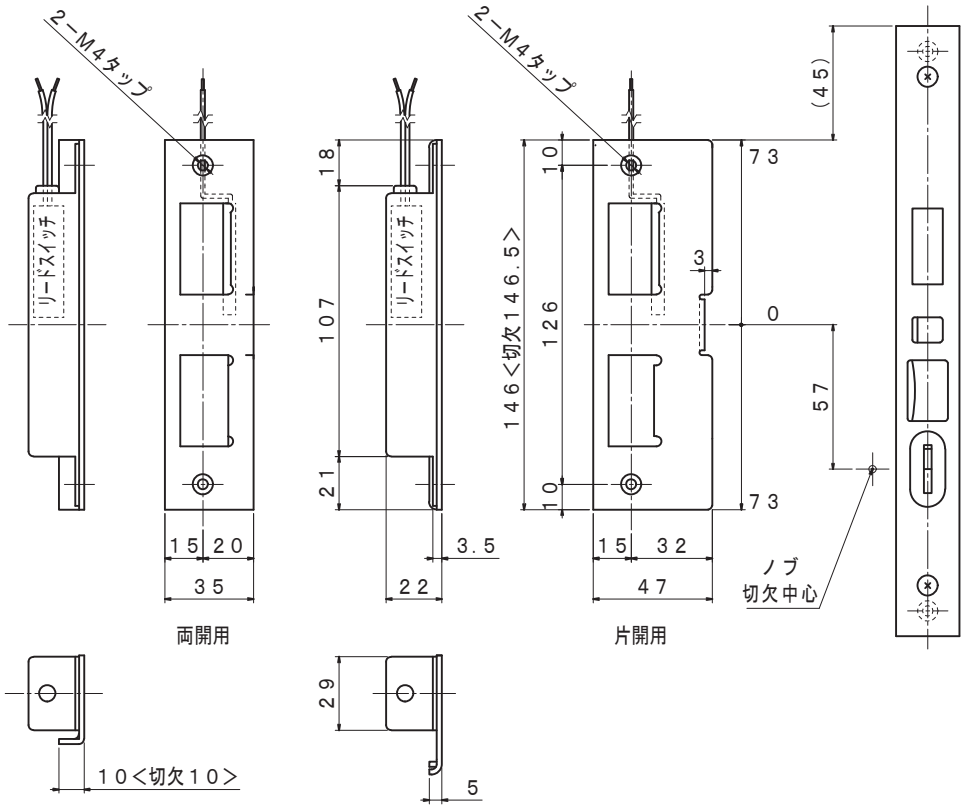

■対応錠品番
・1011DM−70

■スイッチ仕様
・リード・スイッチ組込み
・錠本体のデッドボルトの
マグネットで作動
・施錠時メーク（ON）
・最大電流　0．1A／30V　DC
・引出線　UL1007
AWG20白
15cm×2

■注意
・戸先ちりは、6mm以下。

品　名	スイッチストライク（リードスイッチ型）	品　番	SB−1011RAD	縮尺　1／3

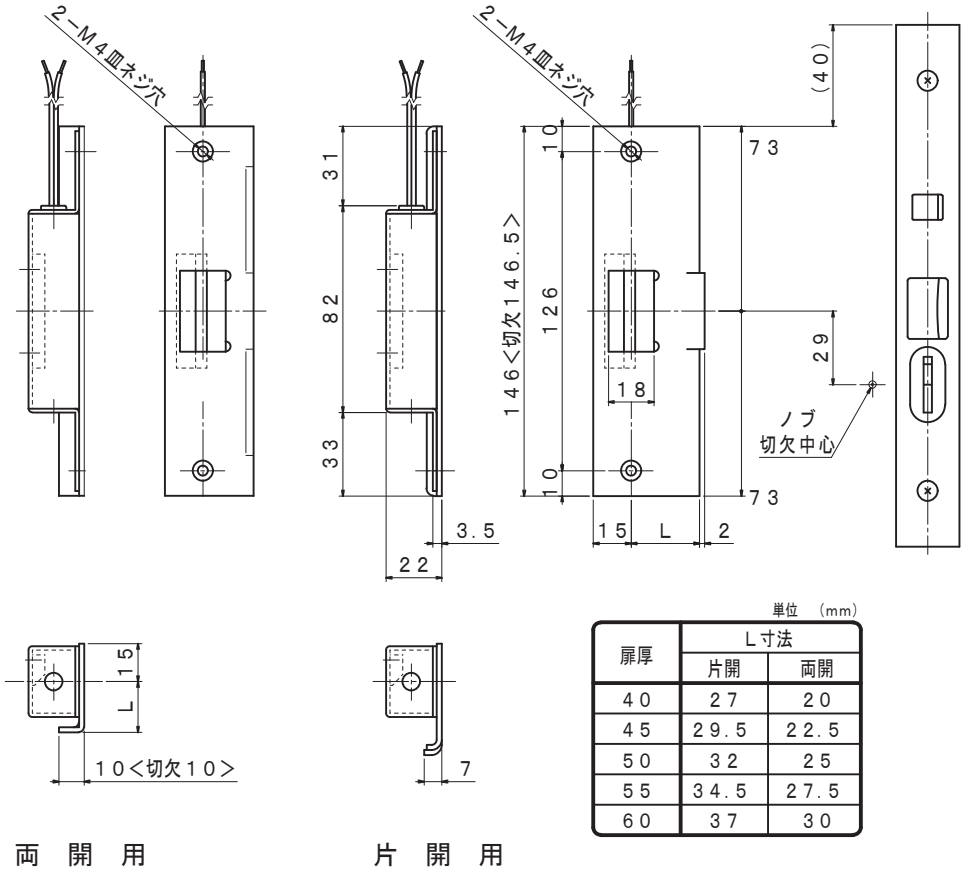

■対応錠品番
・1024M−70
・1025M−70
・1026M−70

■スイッチ仕様
・リード・スイッチ組込み
・錠本体のラッチボルトの
マグネットで作動
・施錠時メーク（ON）
・最大電流　0．1A／30V　DC
・引出線　UL1007
AWG20白
15cm×2

■注意
・戸先ちりは、6mm以下

単位　(mm)

扉厚	L寸法	
	片開	両開
40	27	20
45	29.5	22.5
50	32	25
55	34.5	27.5
60	37	30

品　名	スイッチストライク（リードスイッチ型）	品　番	SB−1024RA	縮尺　1／3

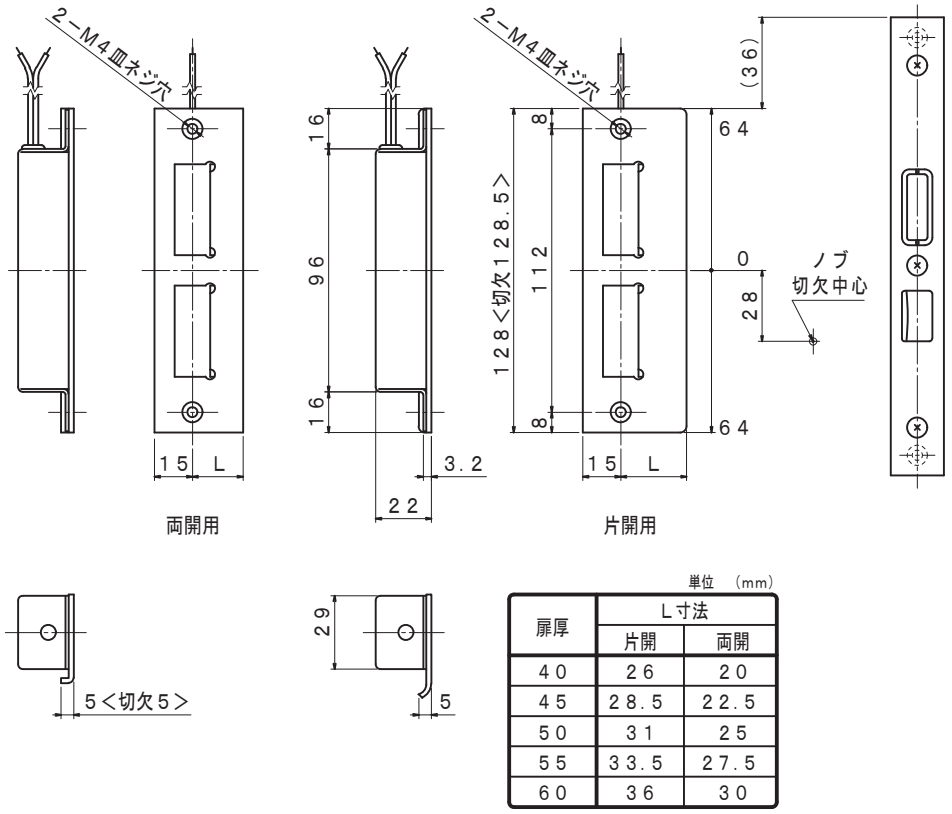

扉厚	L寸法	
	片開	両開
40	26	20
45	28.5	22.5
50	31	25
55	33.5	27.5
60	36	30

■対応錠品番
・1110M－64
・1171M－64

■スイッチ仕様
・リード・スイッチ組込み
・錠本体のデッドボルトの
　マグネットで作動
・施錠時メーク（ON）
・最大電流　0．1A／30V　DC
・引出線　UL1007
　AWG20白
　15cm×2

■注意
・戸先ちりは、6mm以下。

品　名	スイッチストライク（リードスイッチ型）	品　番	SB－1110RA	縮尺　1／3

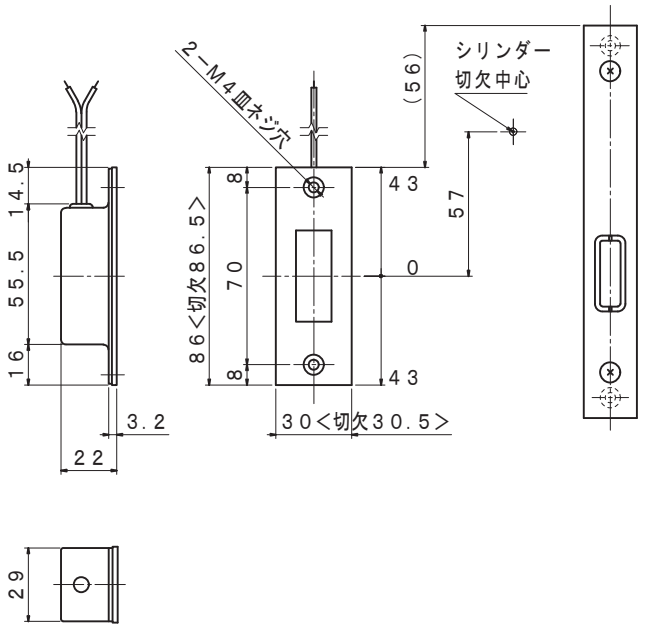

■対応錠品番
・1311M－38／51／64

■スイッチ仕様
・リード・スイッチ組込み
・錠本体のデッドボルトの
　マグネットで作動
・施錠時メーク（ON）
・最大電流　0．1A／30V　DC
・引出線　UL1007
　AWG20白
　15cm×2

■注意
・戸先ちりは、6mm以下。

品　名	スイッチストライク（リードスイッチ型）	品　番	SB－1311RA	縮尺　1／3

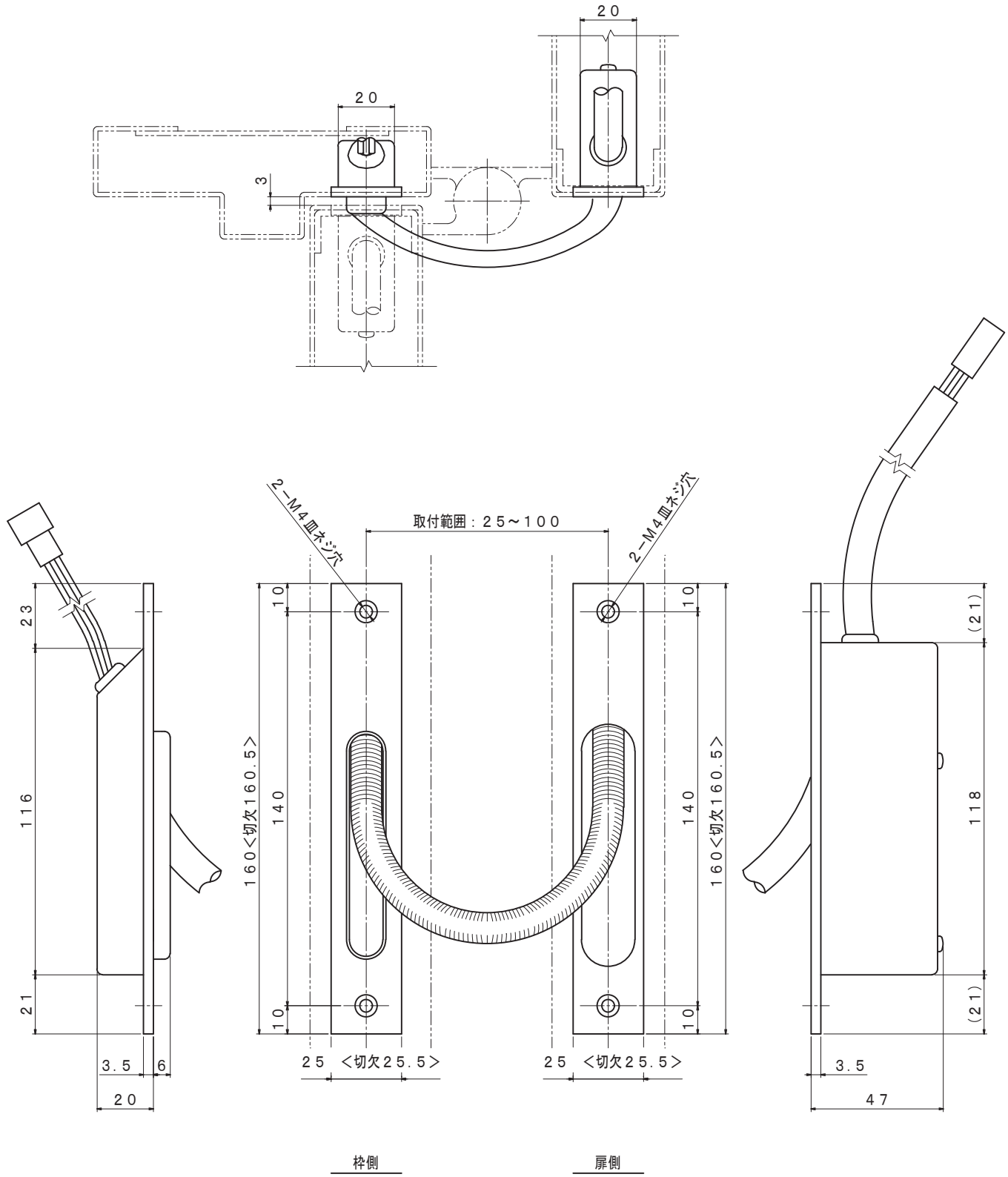

品　名	通電金具	品　番	３６１０（製造中止）	縮尺　１／２

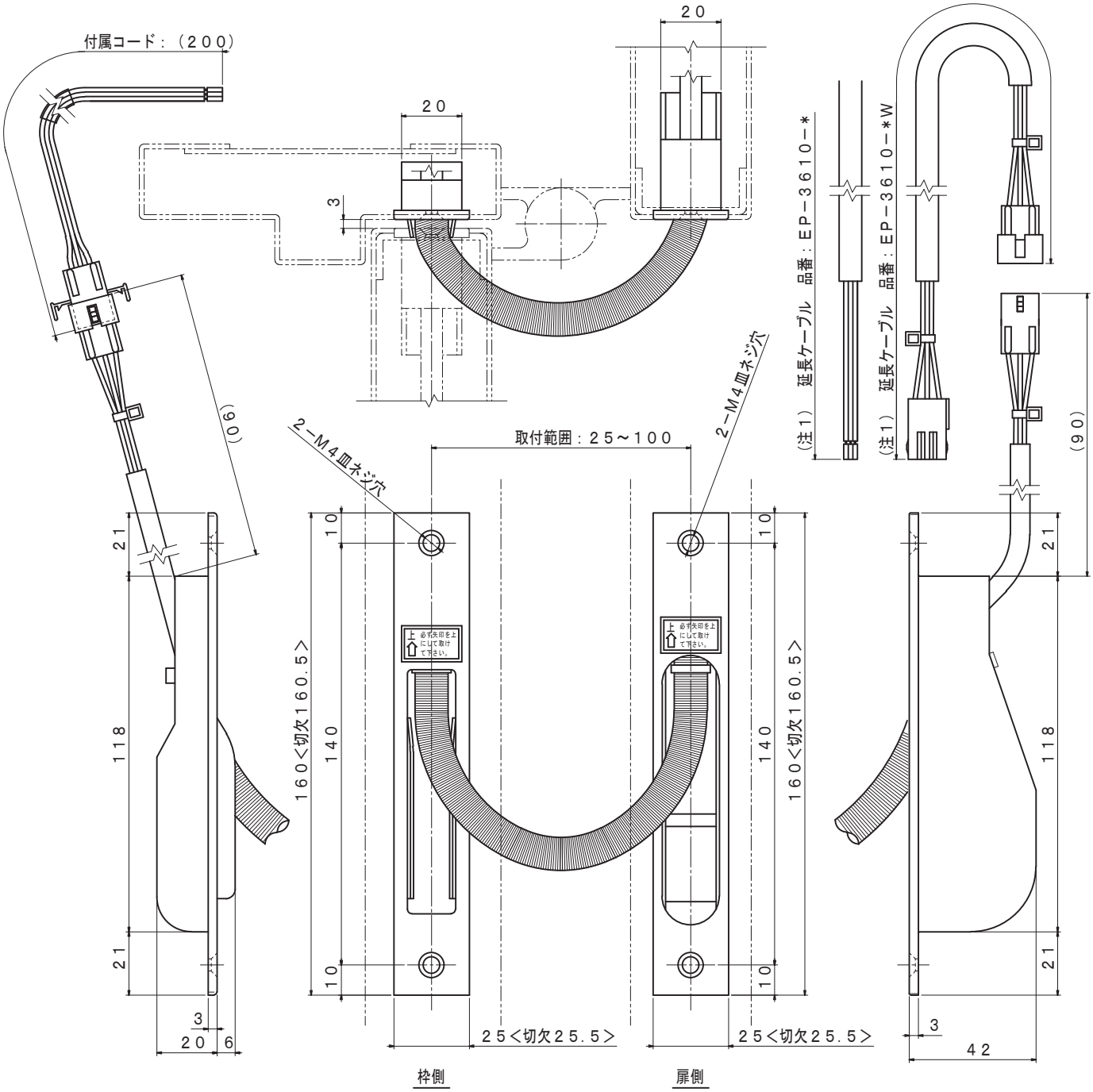

（注１）■延長ケーブル　別途
ＥＰ－３６１０－＊　：メス側コネクタ（１個）付き
ＥＰ－３６１０－＊Ｗ：オス、メス両コネクター（各１個）付き
＊は、２，３（単位：ｍ）　ケーブルの長さを示す。

品　名	通電金具	品　番	３６２０	縮尺　１／２

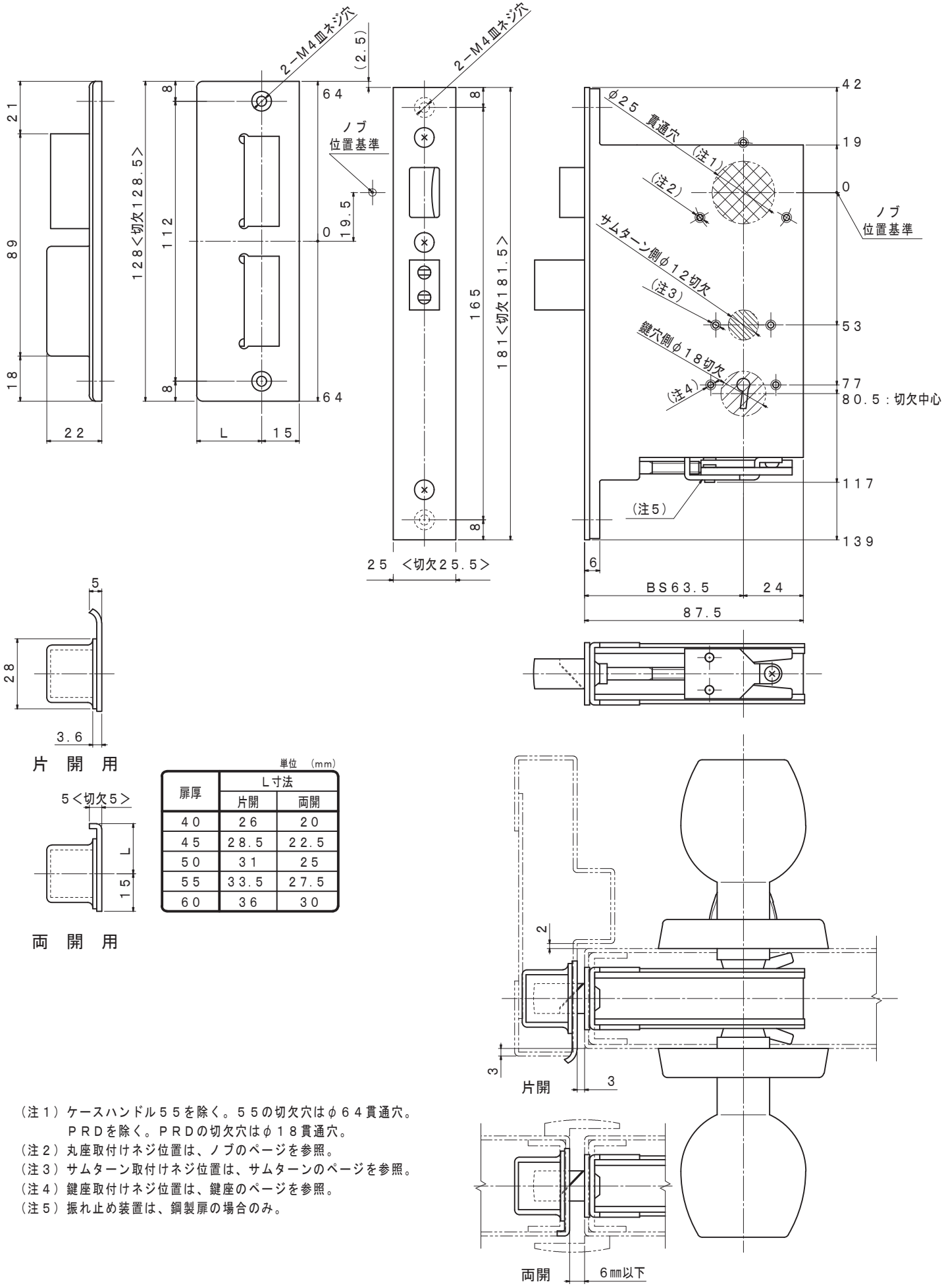

単位 (mm)

扉厚	L寸法	
	片開	両開
40	26	20
45	28.5	22.5
50	31	25
55	33.5	27.5
60	36	30

（注１）ケースハンドル５５を除く。５５の切欠穴はφ６４貫通穴。
　　ＰＲＤを除く。ＰＲＤの切欠穴はφ１８貫通穴。
（注２）丸座取付けネジ位置は、ノブのページを参照。
（注３）サムターン取付けネジ位置は、サムターンのページを参照。
（注４）鍵座取付けネジ位置は、鍵座のページを参照。
（注５）振れ止め装置は、鋼製扉の場合のみ。

品　名	可変タンブラー彫込箱錠ノブ型	品　番	５１１０－６４	縮尺　１／２

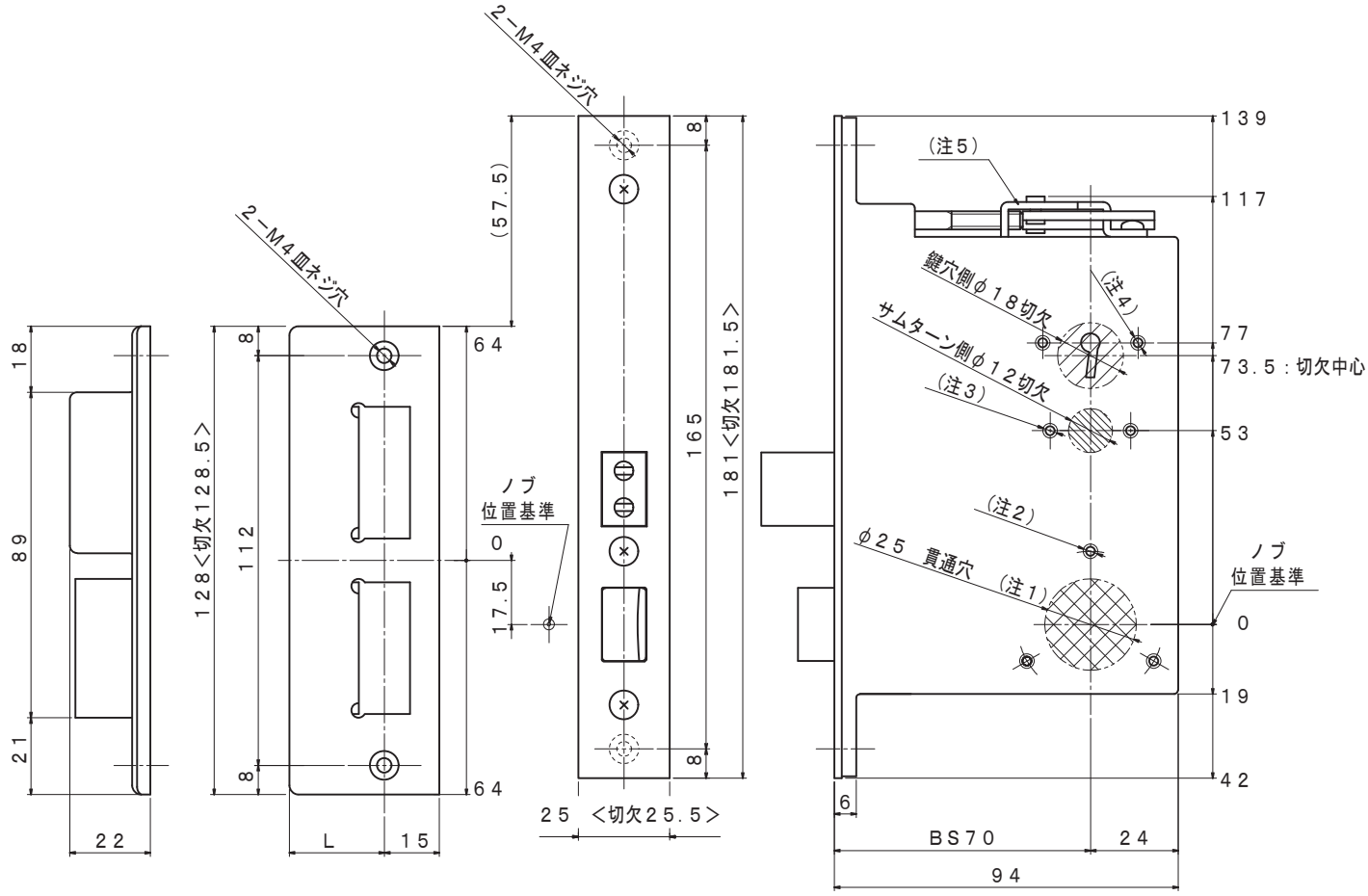

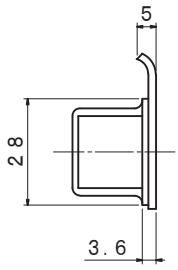

片　開　用

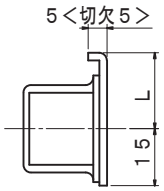

両　開　用

単位　(mm)

扉厚	L寸法	
	片開	両開
40	26	20
45	28.5	22.5
50	31	25
55	33.5	27.5
60	36	30

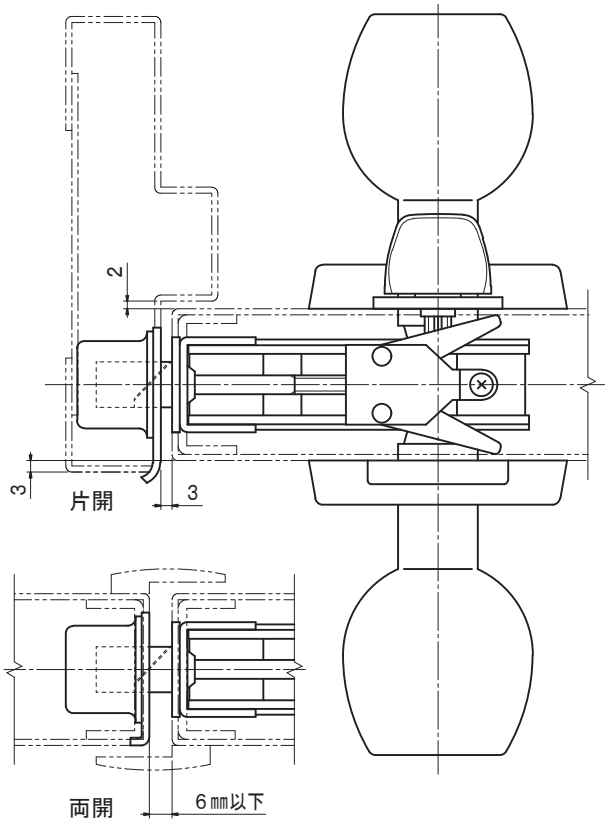

（注１）ケースハンドル５５を除く。５５の切欠穴はφ６４貫通穴。
　　ＰＲＤを除く。ＰＲＤの切欠穴はφ１８貫通穴。
（注２）丸座取付けネジ位置は、ノブのページを参照。
（注３）サムターン取付けネジ位置は、サムターンのページを参照。
（注４）鍵座取付けネジ位置は、鍵座のページを参照。
（注５）振れ止め装置は、鋼製扉の場合のみ。

品　名	可変タンブラー彫込箱錠ノブ型	品　番	５１１１－７０	縮尺　１／２

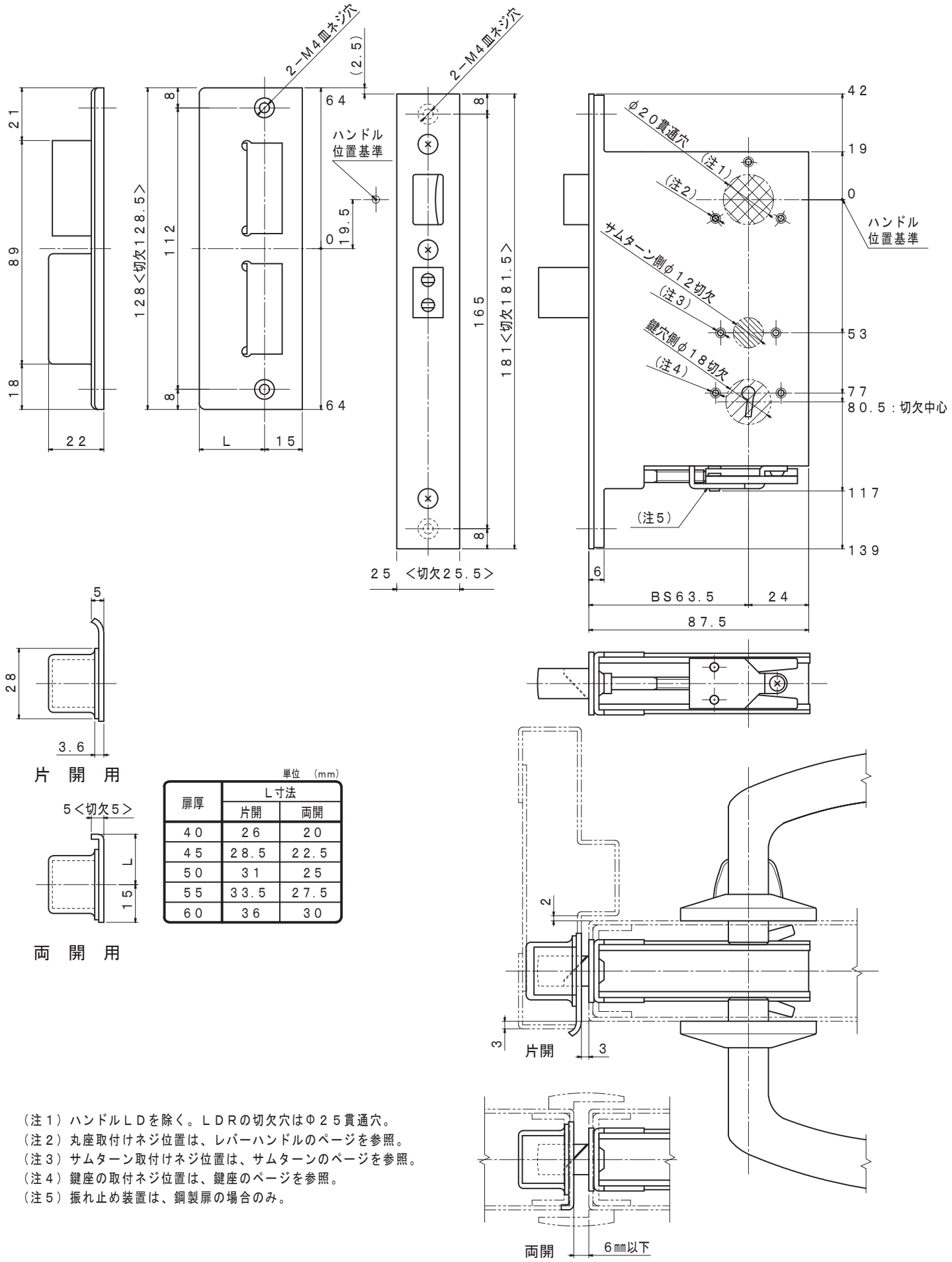

単位 (mm)

扉厚	L寸法	
	片開	両開
40	26	20
45	28.5	22.5
50	31	25
55	33.5	27.5
60	36	30

(注1) ハンドルLDを除く。LDRの切欠穴はΦ25貫通穴。
(注2) 丸座取付けネジ位置は、レバーハンドルのページを参照。
(注3) サムターン取付けネジ位置は、サムターンのページを参照。
(注4) 鍵座の取付ネジ位置は、鍵座のページを参照。
(注5) 振れ止め装置は、鋼製扉の場合のみ。

品 名	可変タンブラー彫込箱錠レバー型	品 番	5120−64	縮尺 1／2

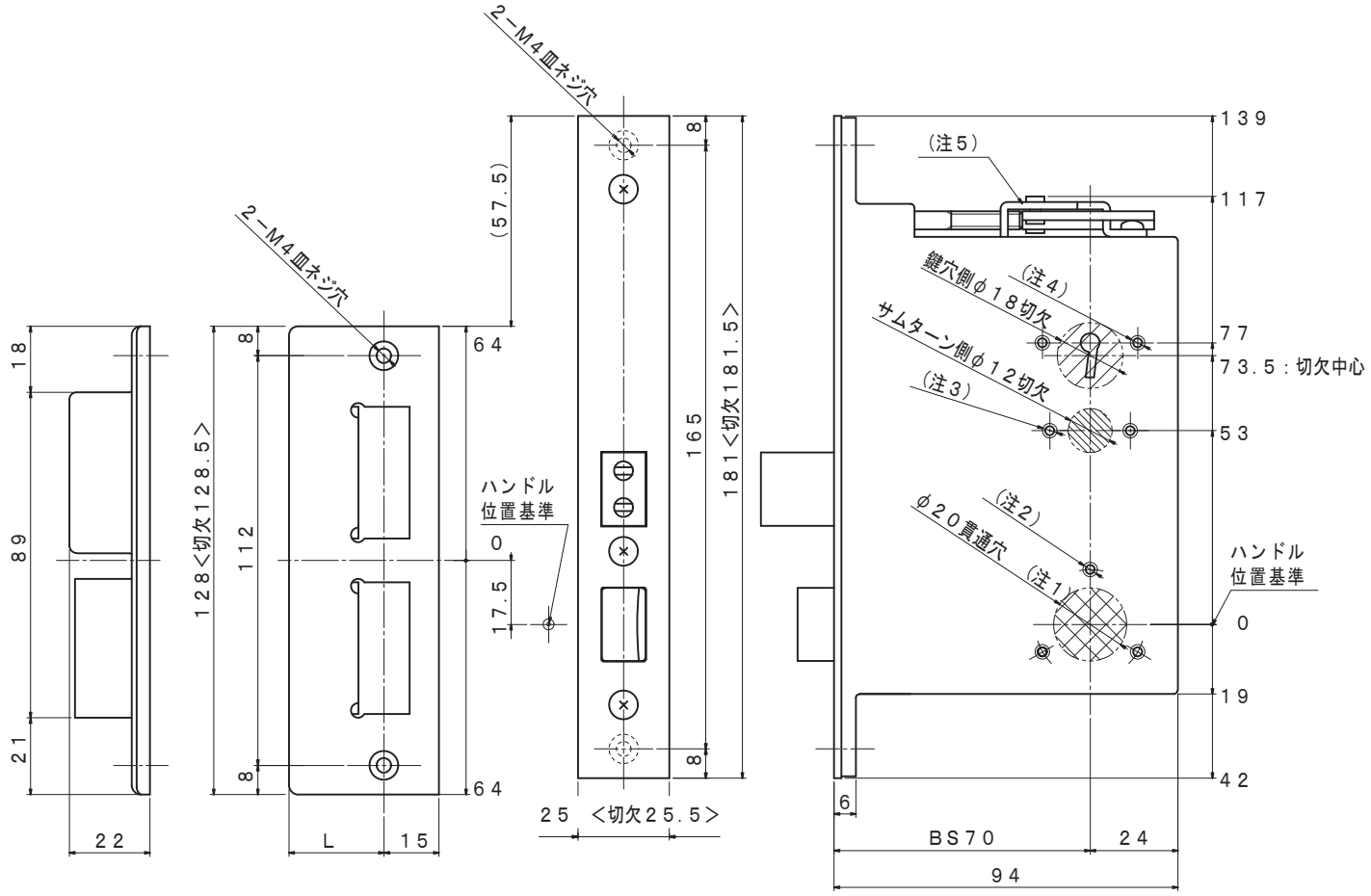

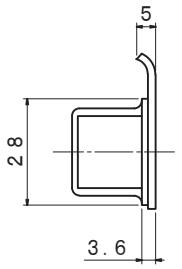

片　開　用

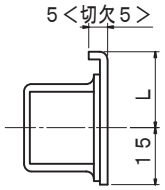

両　開　用

単位　(mm)

扉厚	L寸法	
	片開	両開
40	26	20
45	28.5	22.5
50	31	25
55	33.5	27.5
60	36	30

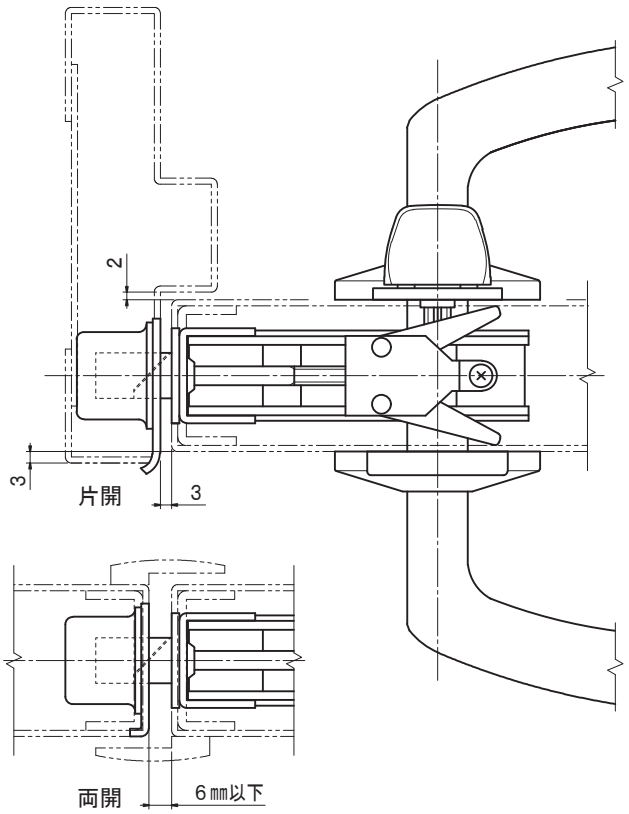

（注１）ハンドルＬＤを除く。ＬＤＲの切欠穴はΦ２５貫通穴。
（注２）丸座取付けネジ位置は、レバーハンドルのページを参照。
（注３）サムターン取付けネジ位置は、サムターンのページを参照。
（注４）鍵座の取付ネジ位置は、鍵座のページを参照。
（注５）振れ止め装置は、鋼製扉の場合のみ。

品　名	可変タンブラー彫込箱錠レバー型	品　番	５１２１−７０	縮尺　１／２

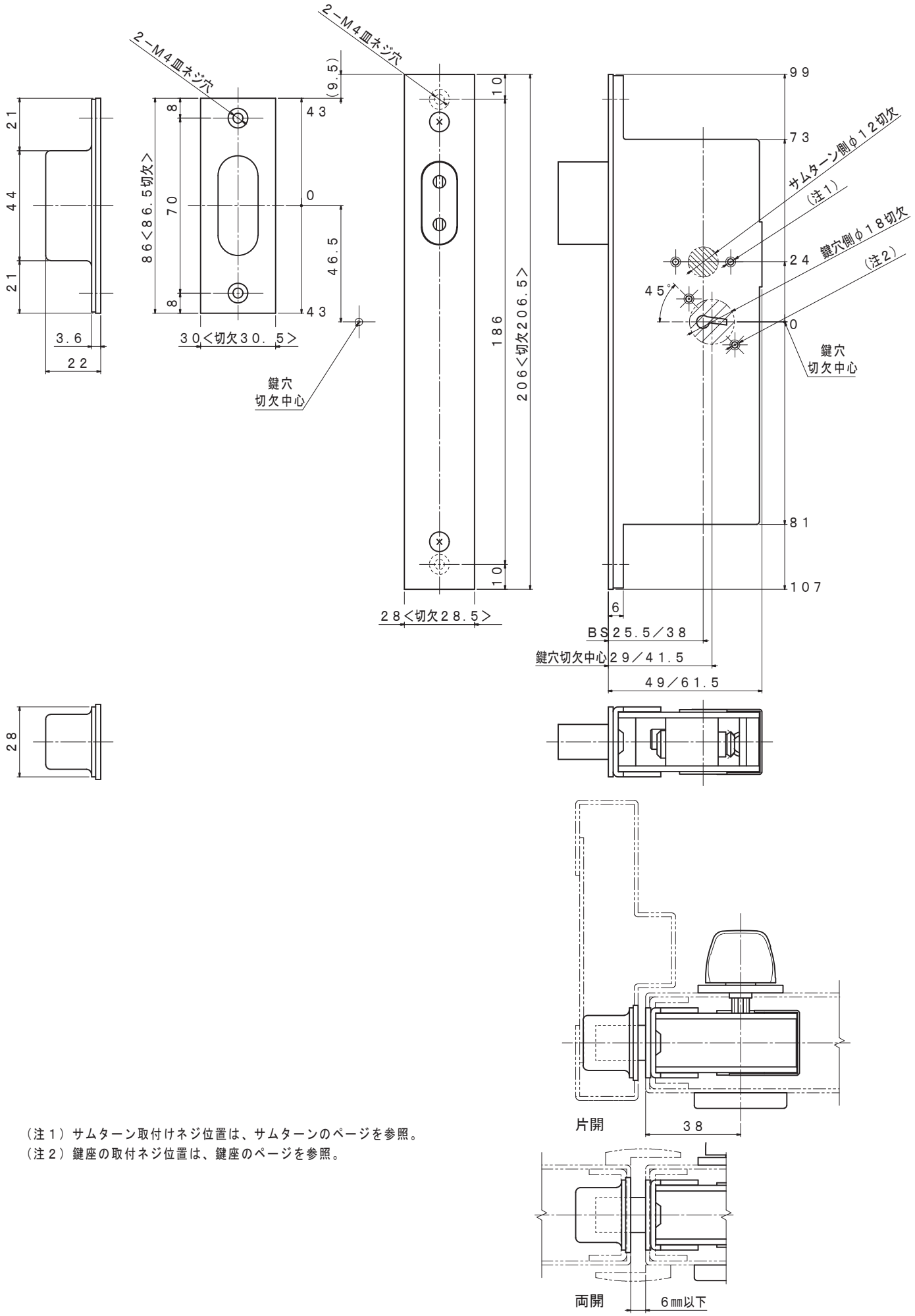

（注１）サムターン取付けネジ位置は、サムターンのページを参照。
（注２）鍵座の取付ネジ位置は、鍵座のページを参照。

品　名	可変タンブラー彫込本締錠	品　番	５３００−２５／３８	縮尺　１／２

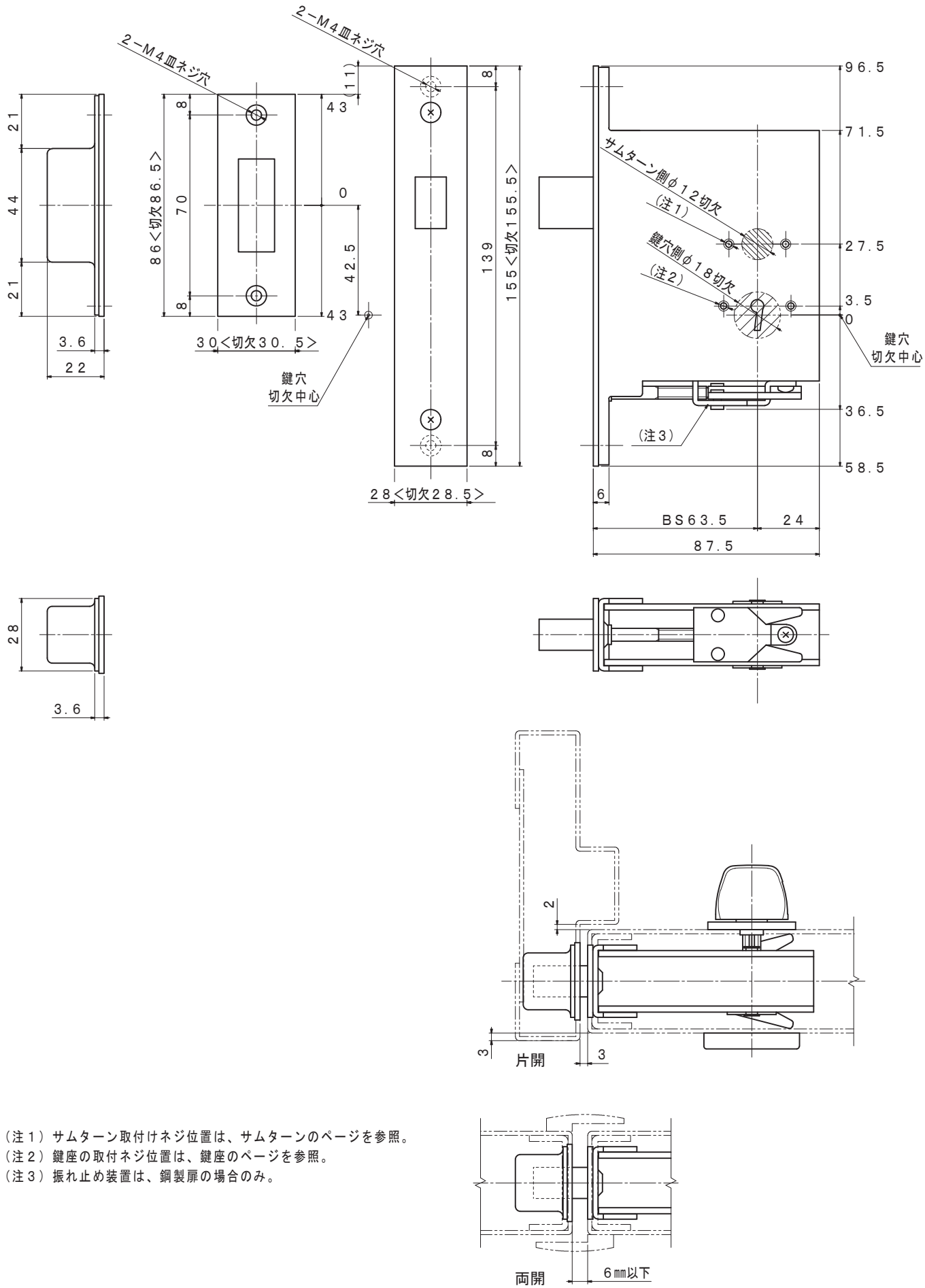

(注1) サムターン取付けネジ位置は、サムターンのページを参照。
(注2) 鍵座の取付ネジ位置は、鍵座のページを参照。
(注3) 振れ止め装置は、鋼製扉の場合のみ。

品　名	可変タンブラー彫込本締錠	品　番	5301−64	縮尺　1／2

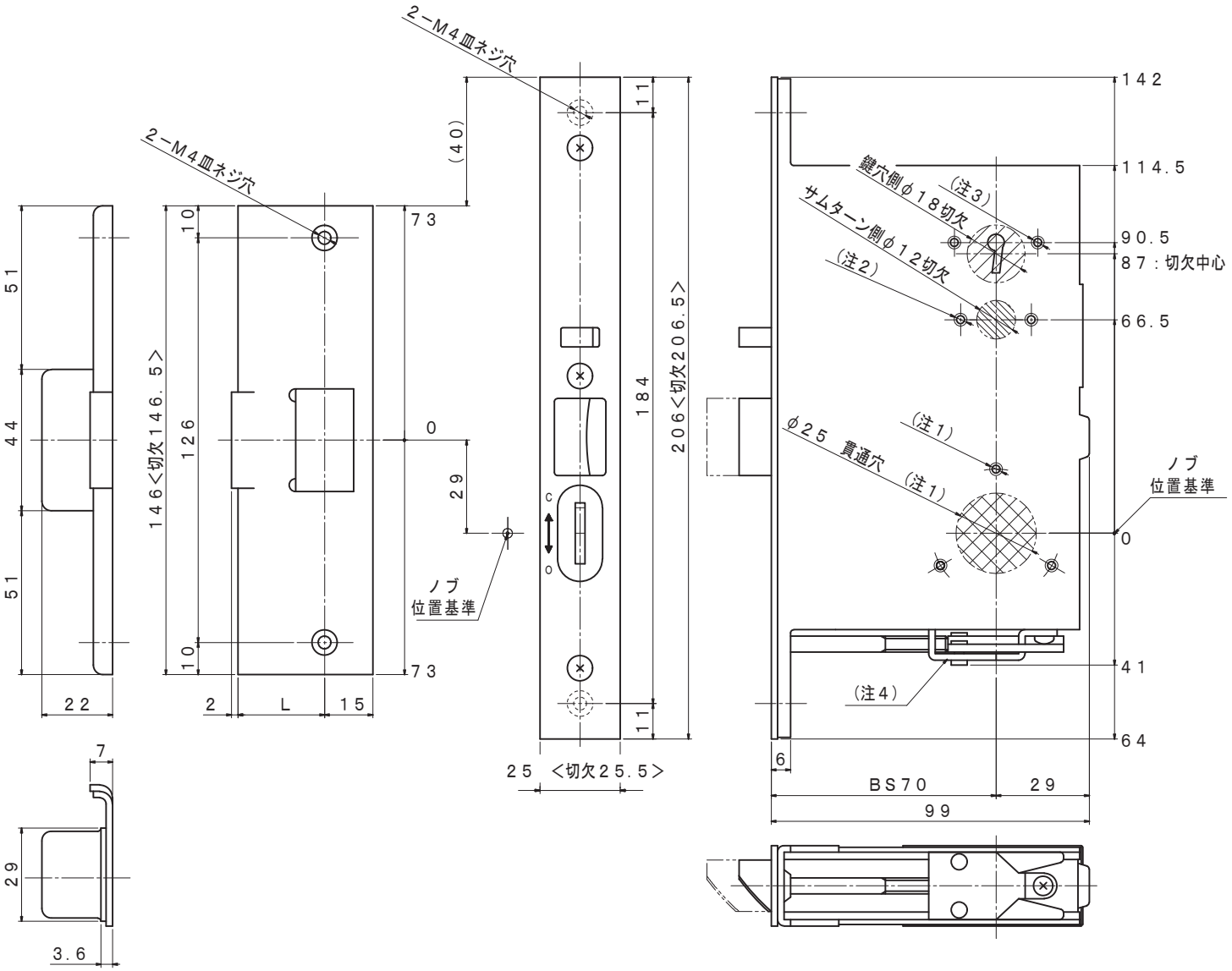

片 開 用

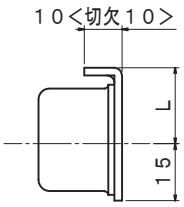

両 開 用

単位 (mm)

扉厚	L寸法	
	片開	両開
40	27	20
45	29.5	22.5
50	32	25
55	34.5	27.5
60	37	30

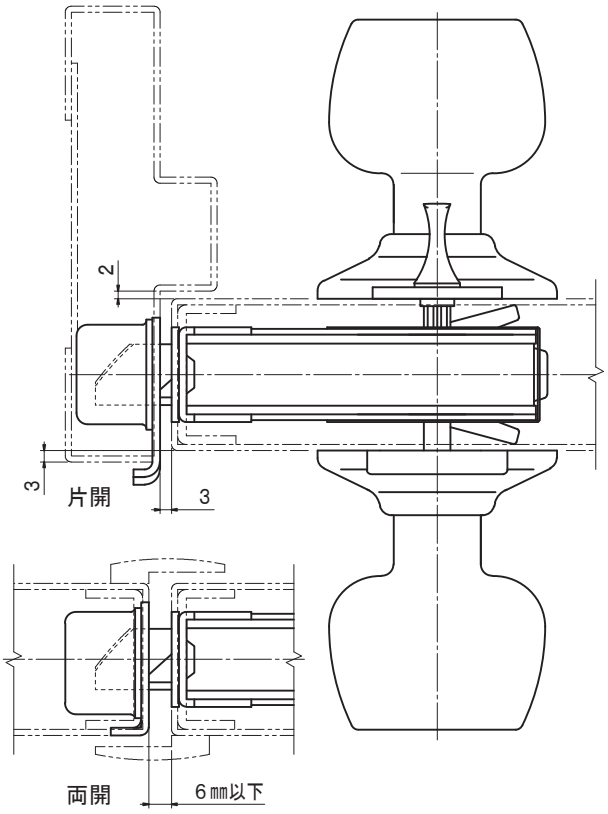

（注１）丸座取付けネジ位置は、ノブのページを参照。
　　ＰＲＤを除く。ＰＲＤの切欠穴はφ１８貫通穴。
（注２）サムターン取付けネジ位置は、サムターンのページを参照。
（注３）鍵座取付けネジ位置は、鍵座のページを参照。
（注４）振れ止め装置は、鋼製扉の場合のみ。

品　名	可変タンブラー彫込自動錠ノブ型（丸座）	品　番	５２１０－７０	縮尺　１／２

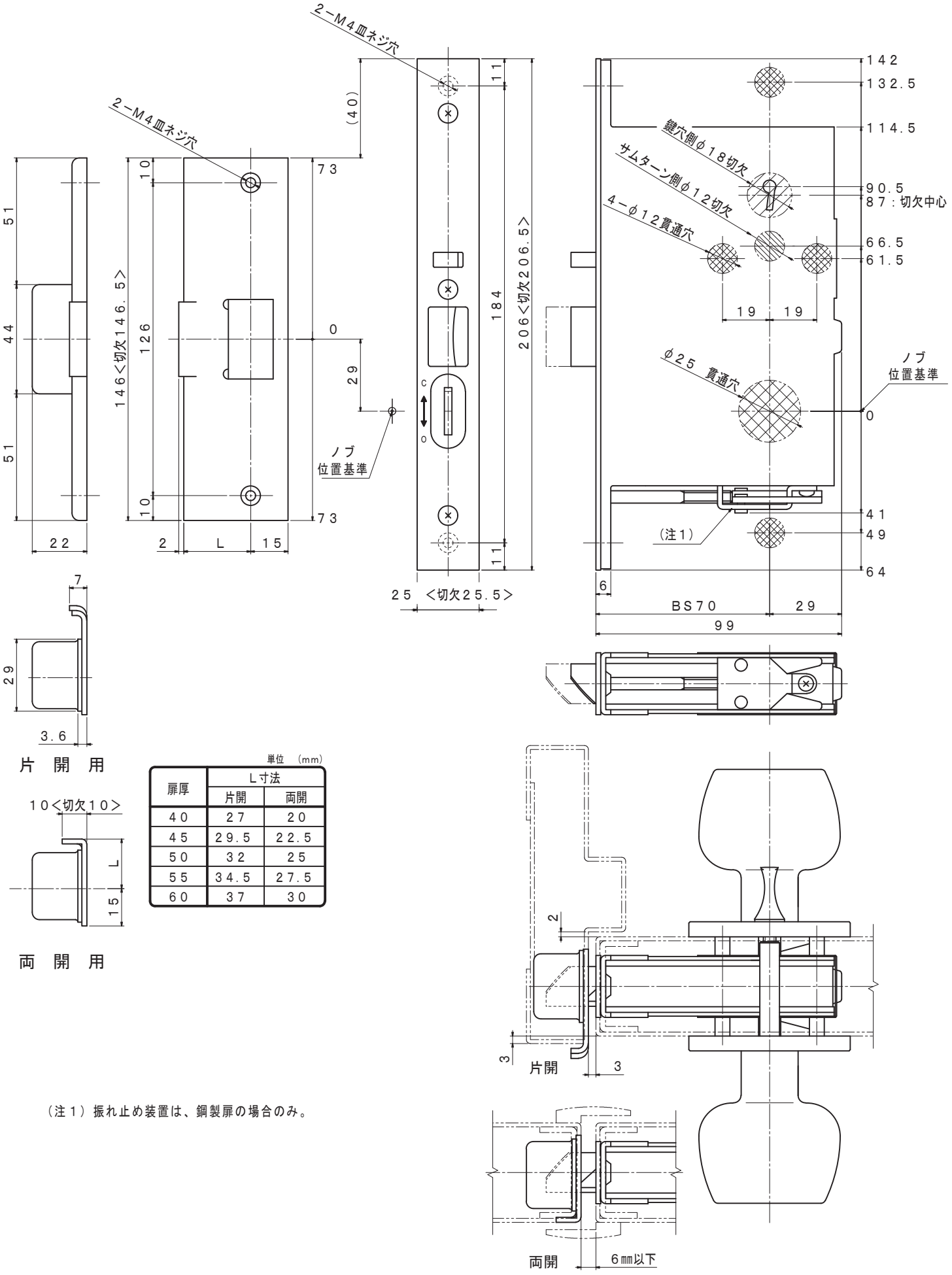

単位 (mm)

扉厚	L寸法	
	片開	両開
40	27	20
45	29.5	22.5
50	32	25
55	34.5	27.5
60	37	30

(注1) 振れ止め装置は、鋼製扉の場合のみ。

品 名	可変タンブラー彫込自動錠ノブ型（長座）	品 番	5210−70	縮尺 1／2

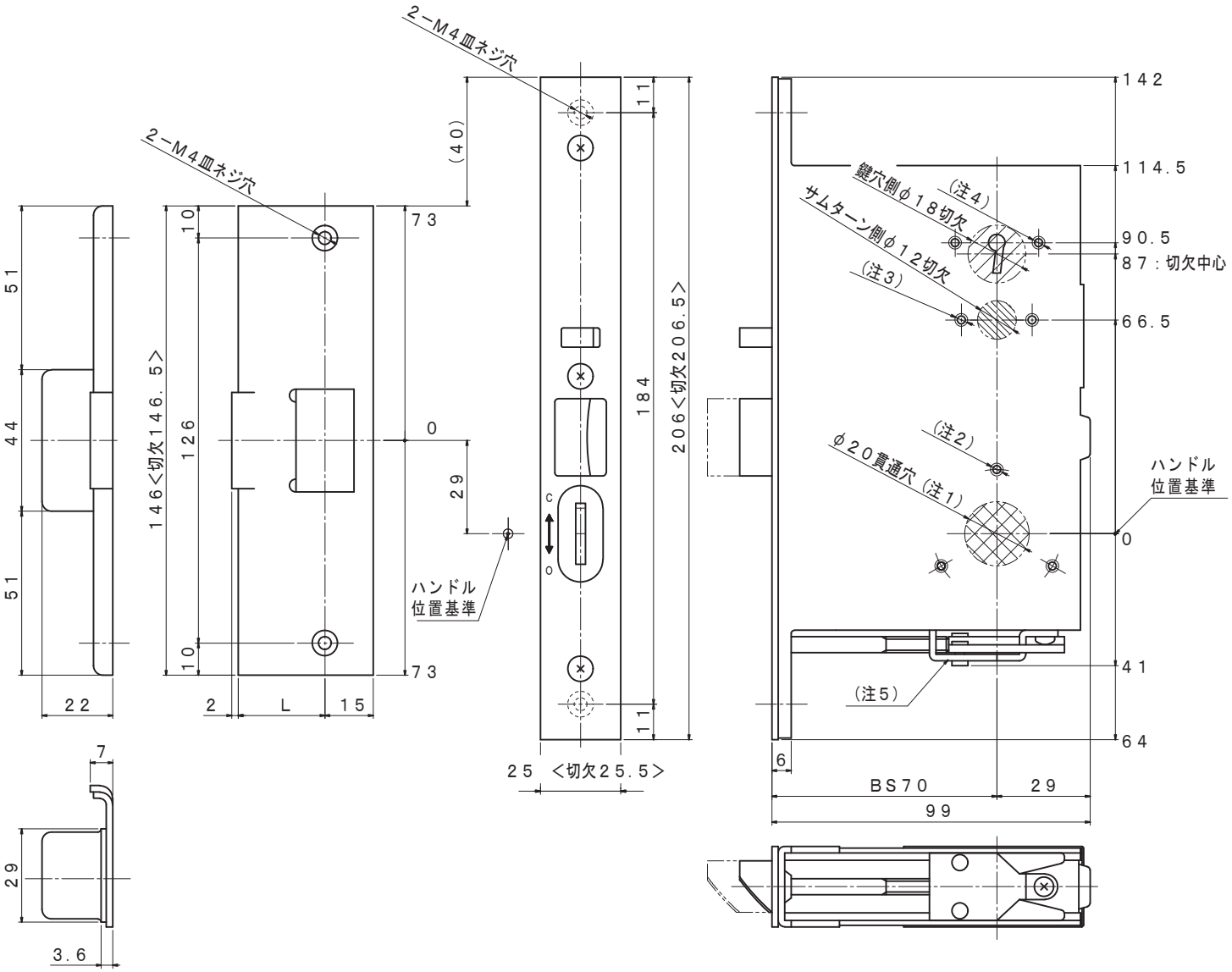

片　開　用

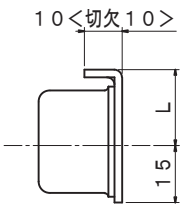

両　開　用

単位　(mm)

扉厚	L寸法	
	片開	両開
40	27	20
45	29.5	22.5
50	32	25
55	34.5	27.5
60	37	30

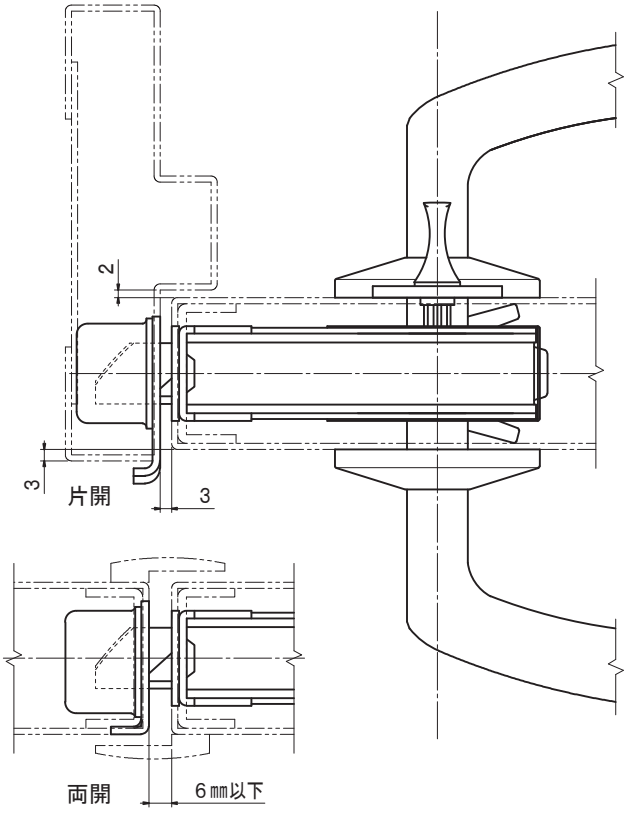

（注１）ハンドルＬＤを除く。ＬＤＲの切欠穴はΦ２５貫通穴。
（注２）丸座取付けネジ位置は、レバーハンドルのページを参照。
（注３）サムターン取付けネジ位置は、サムターンのページを参照。
（注４）鍵座の取付ネジ位置は、鍵座のページを参照。
（注５）振れ止め装置は、鋼製扉の場合のみ。

品　名	可変タンブラー彫込自動錠レバー型（丸座）	品　番	５２２０−７０	縮尺　１／２

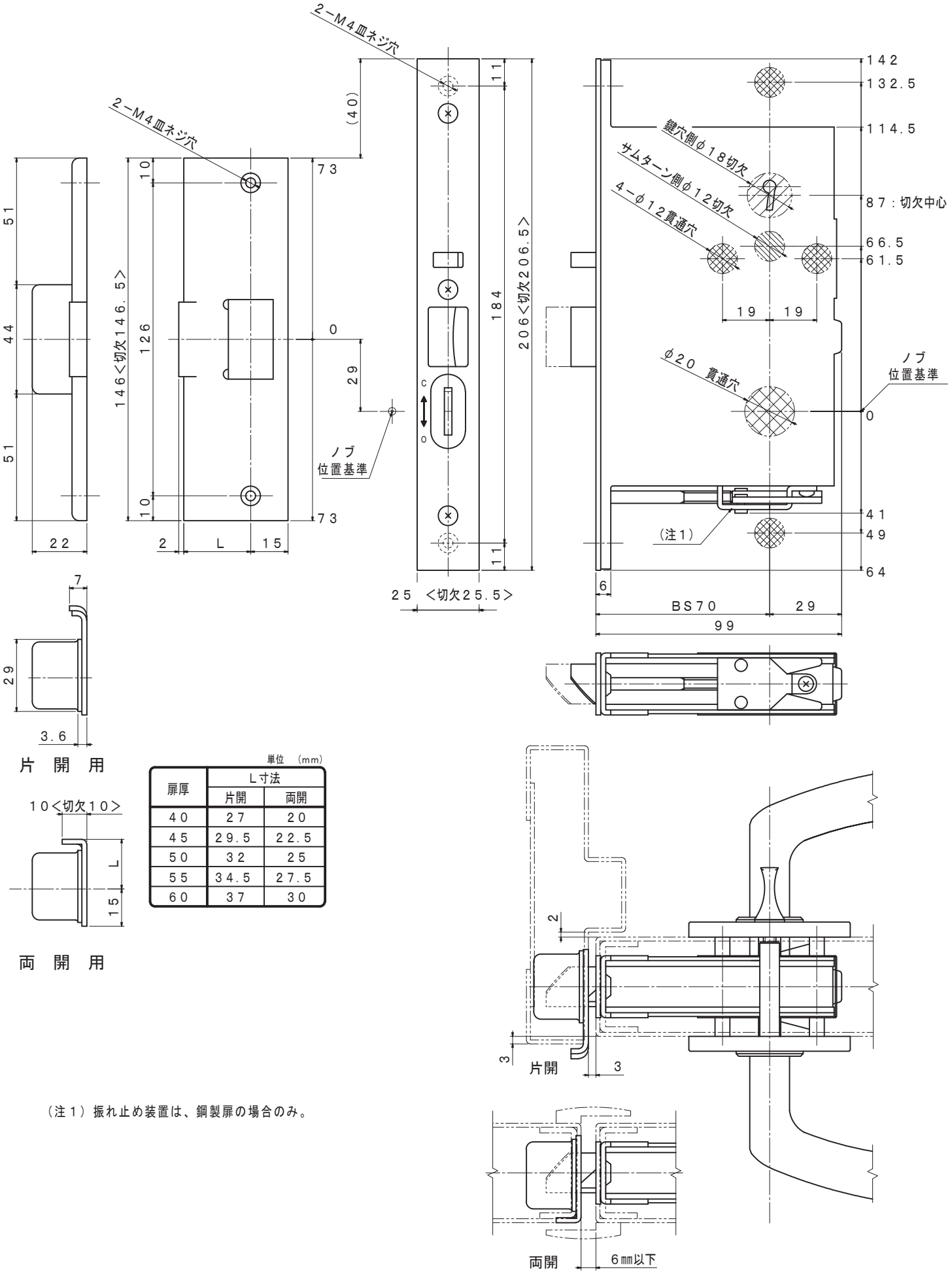

単位 (mm)

扉厚	L寸法	
	片開	両開
40	27	20
45	29.5	22.5
50	32	25
55	34.5	27.5
60	37	30

(注1) 振れ止め装置は、鋼製扉の場合のみ。

品 名	可変タンブラー彫込自動錠レバー型（長座）	品 番	5220−70	縮尺 1／2

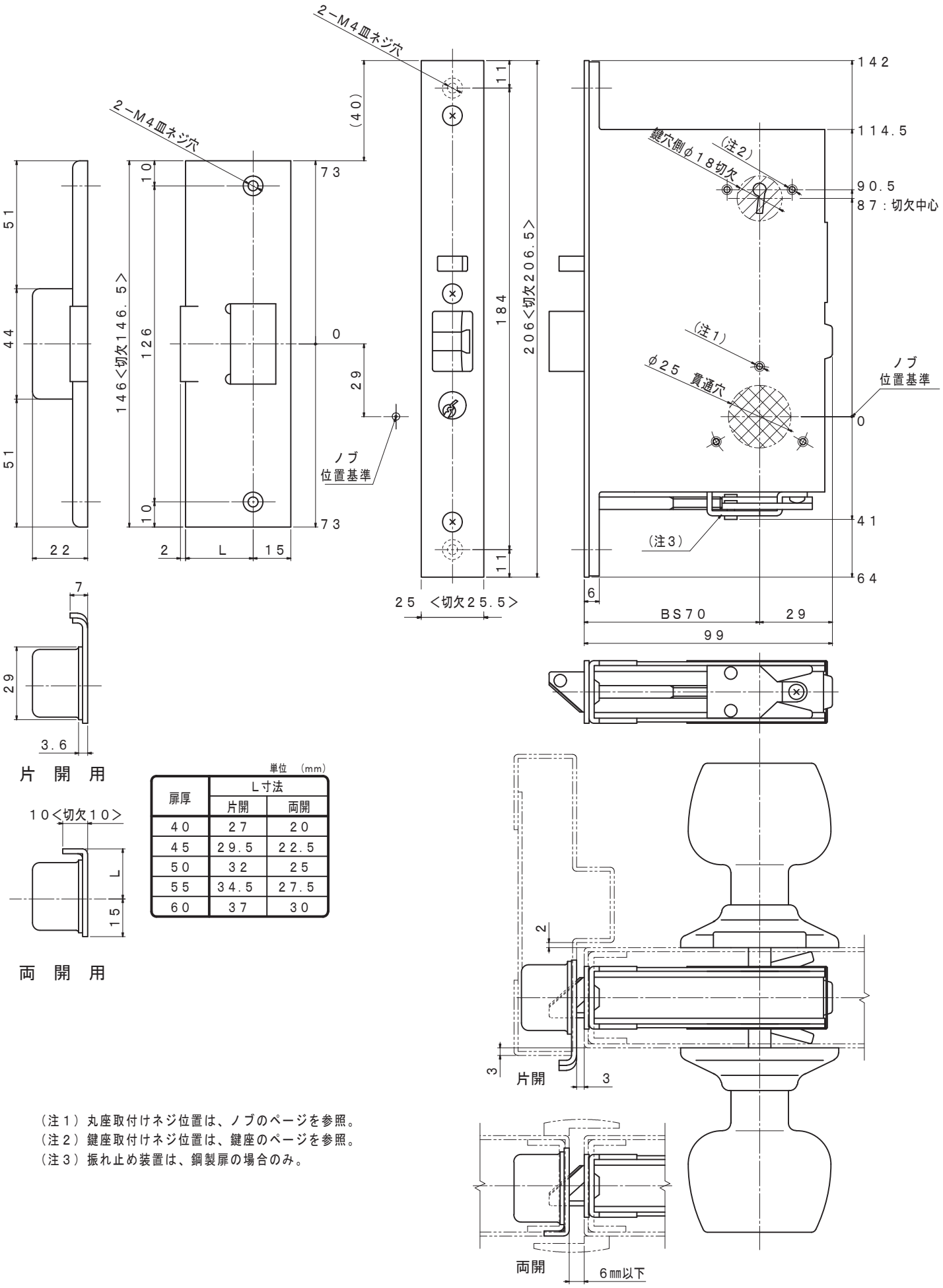

単位 (mm)

扉厚	L寸法	
	片開	両開
40	27	20
45	29.5	22.5
50	32	25
55	34.5	27.5
60	37	30

(注1) 丸座取付けネジ位置は、ノブのページを参照。
(注2) 鍵座取付けネジ位置は、鍵座のページを参照。
(注3) 振れ止め装置は、鋼製扉の場合のみ。

品 名	可変タンブラー彫込自動錠ノブ型（丸座）	品 番	5510−70	縮尺 1／2

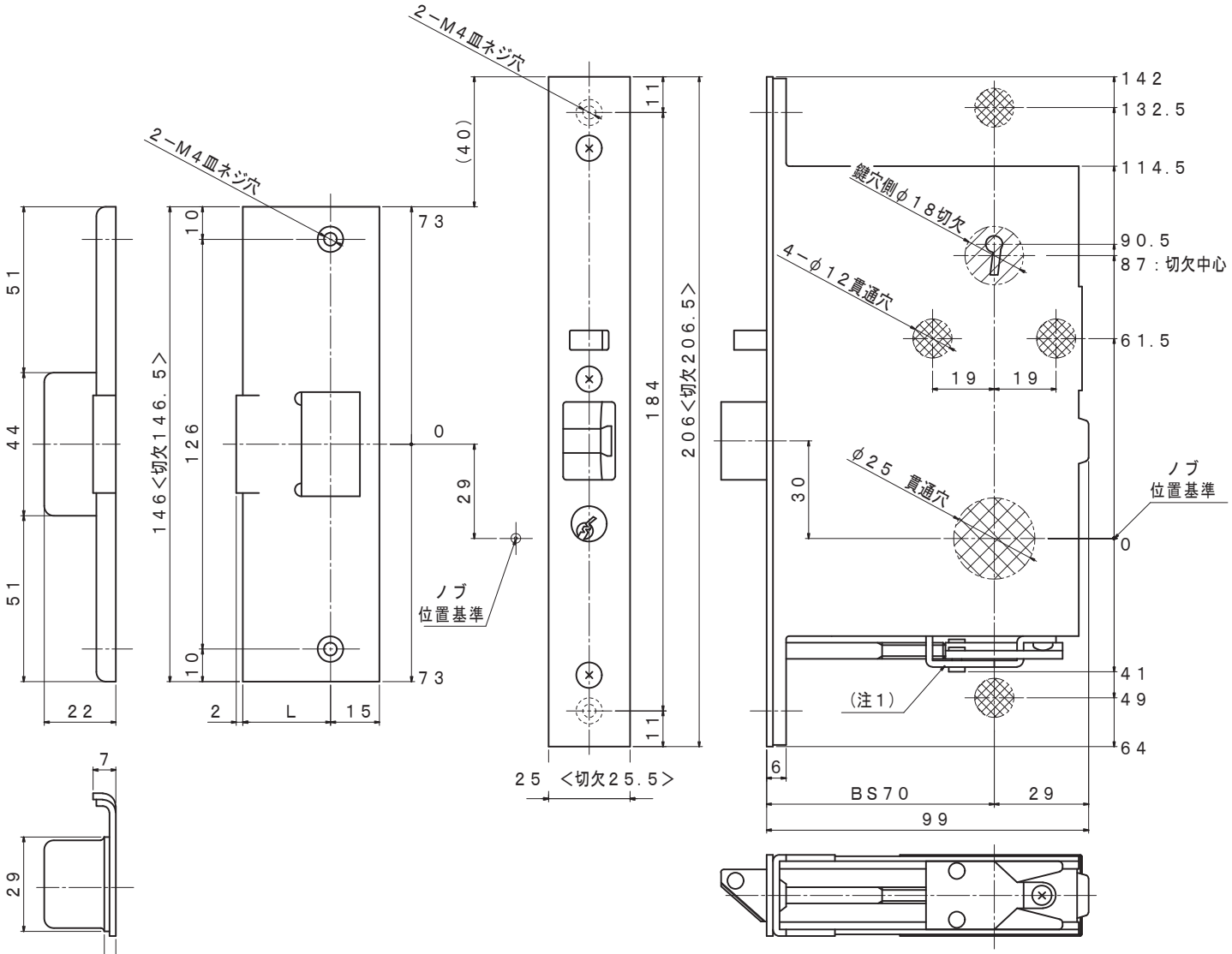

片　開　用

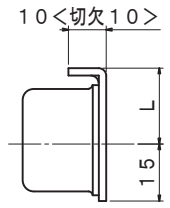

両　開　用

単位　(mm)

扉厚	L寸法	
	片開	両開
40	27	20
45	29.5	22.5
50	32	25
55	34.5	27.5
60	37	30

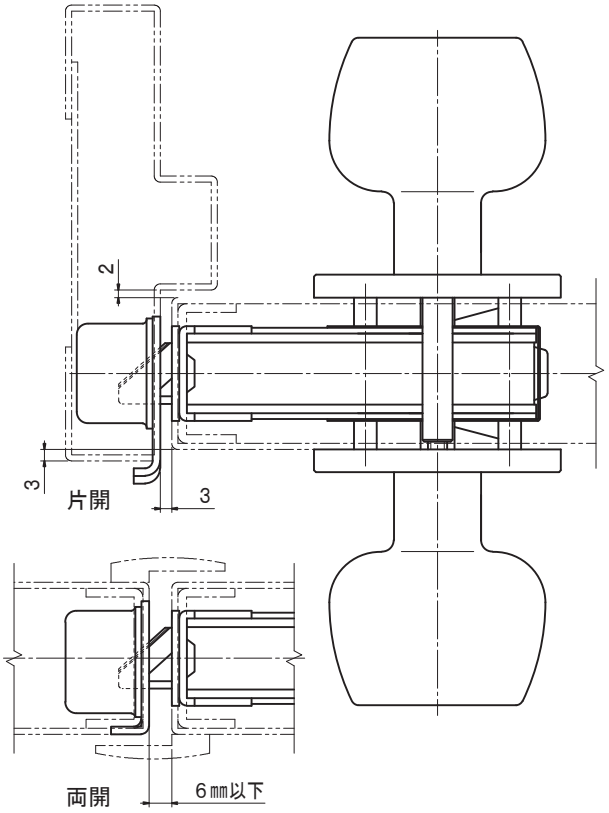

(注1) 振れ止め装置は、鋼製扉の場合のみ。

品　名	可変タンブラー彫込自動錠ノブ型（長座）	品　番	5510−70	縮尺　1／2

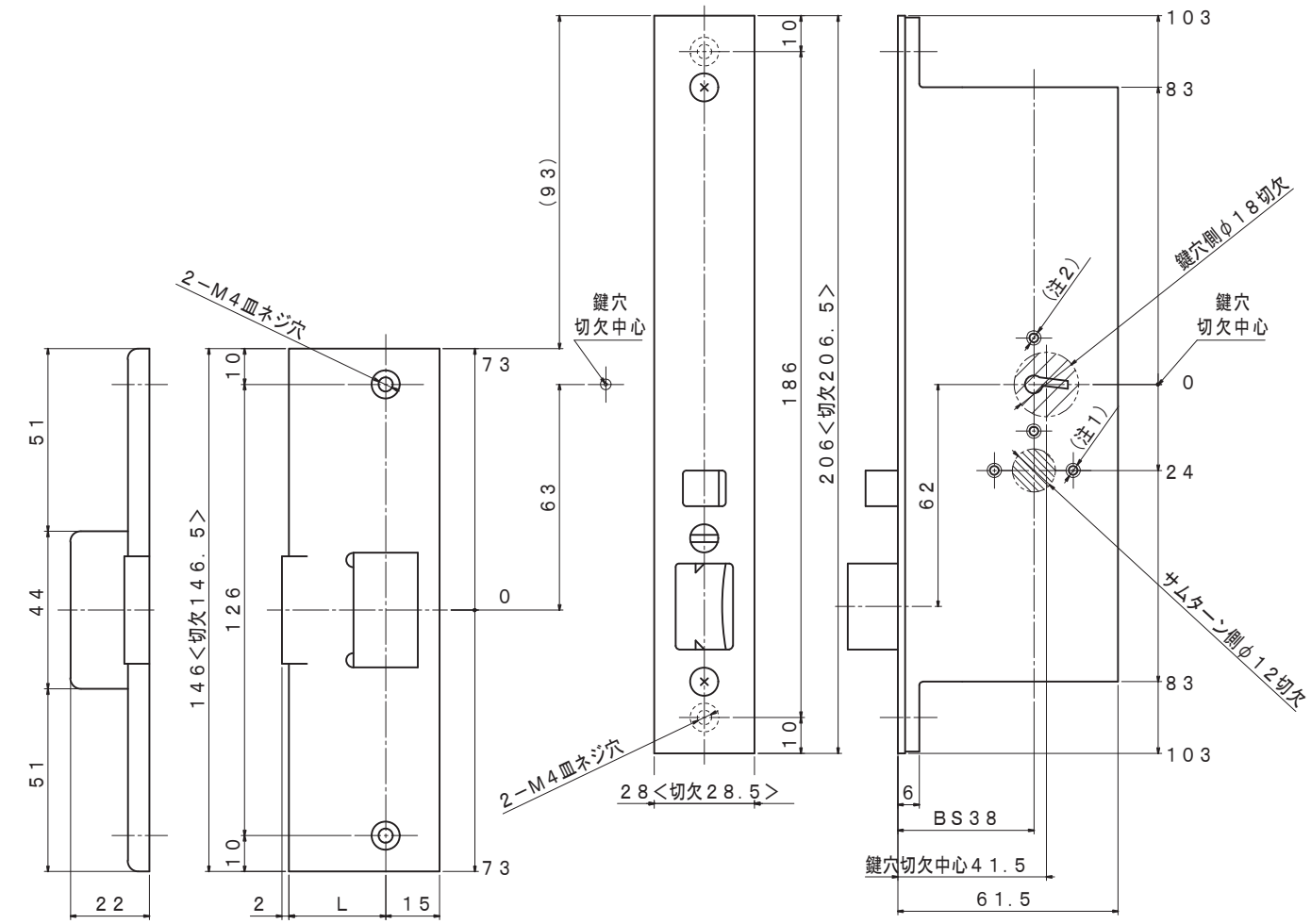

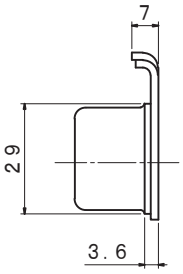

片　開　用

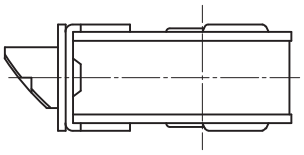

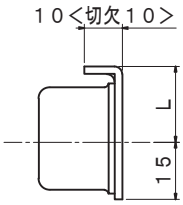

両　開　用

単位　(mm)

扉厚	L寸法	
	片開	両開
40	27	20
45	29.5	22.5
50	32	25
55	34.5	27.5
60	37	30

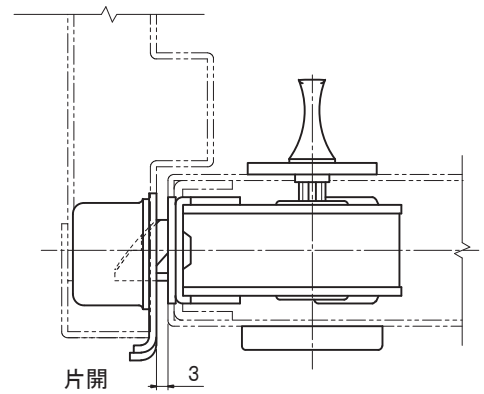

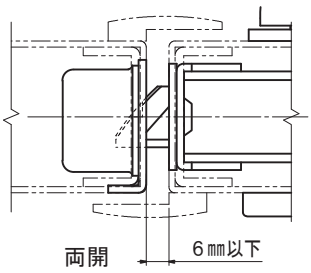

（注１）サムターン取付けネジ位置は、サムターンのページを参照。
（注２）鍵座の取付ネジ位置は、鍵座のページを参照。

品　名	可変タンブラー彫込自動本締錠	品　番	５５６０−３８	縮尺　１／２

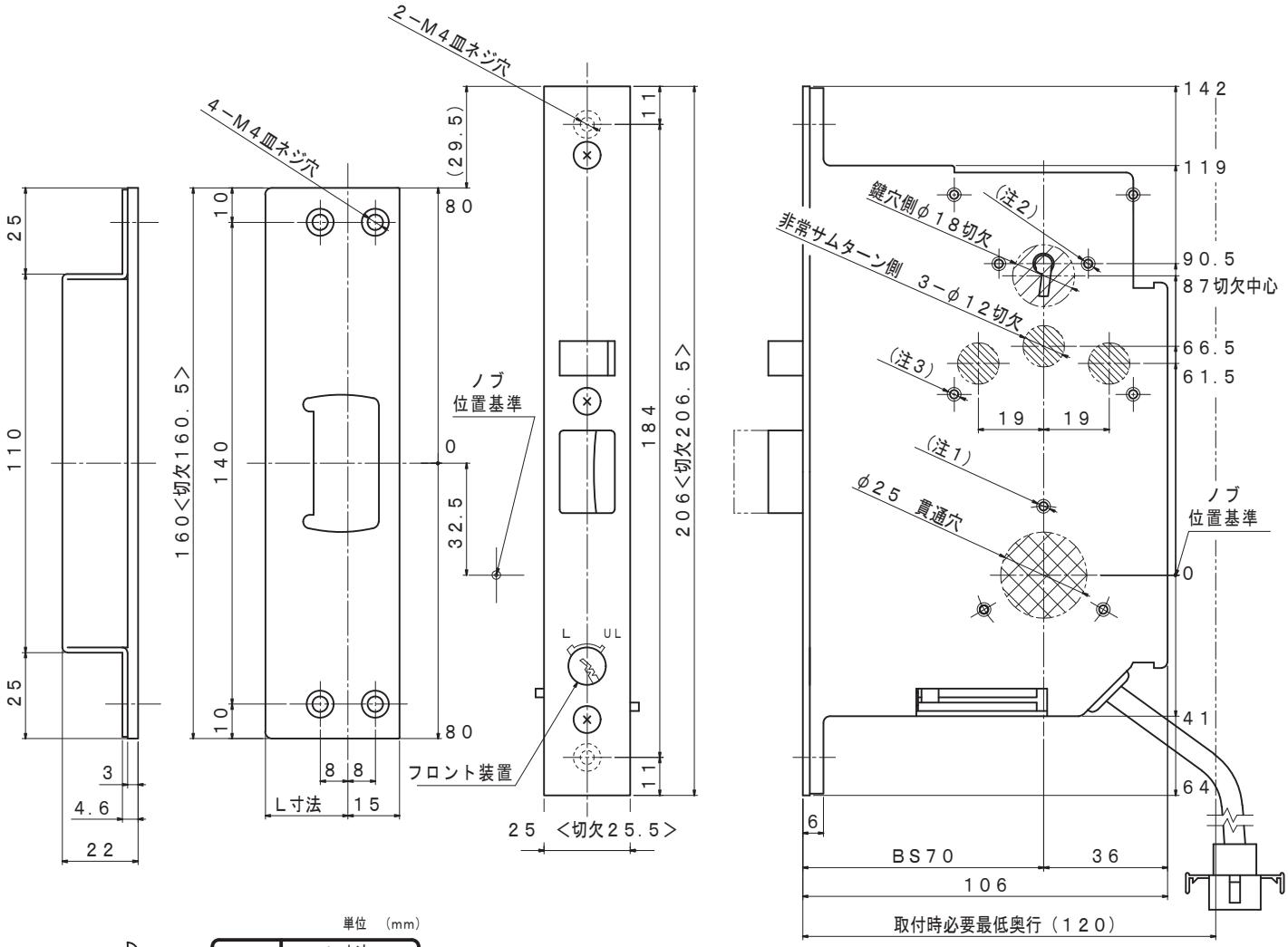

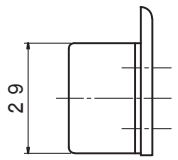

単位 (mm)

戸厚	L寸法	
	片開	両開
36	22	18
40	24	20
45	26	22
50	28	26
55	30	28
60	34	30

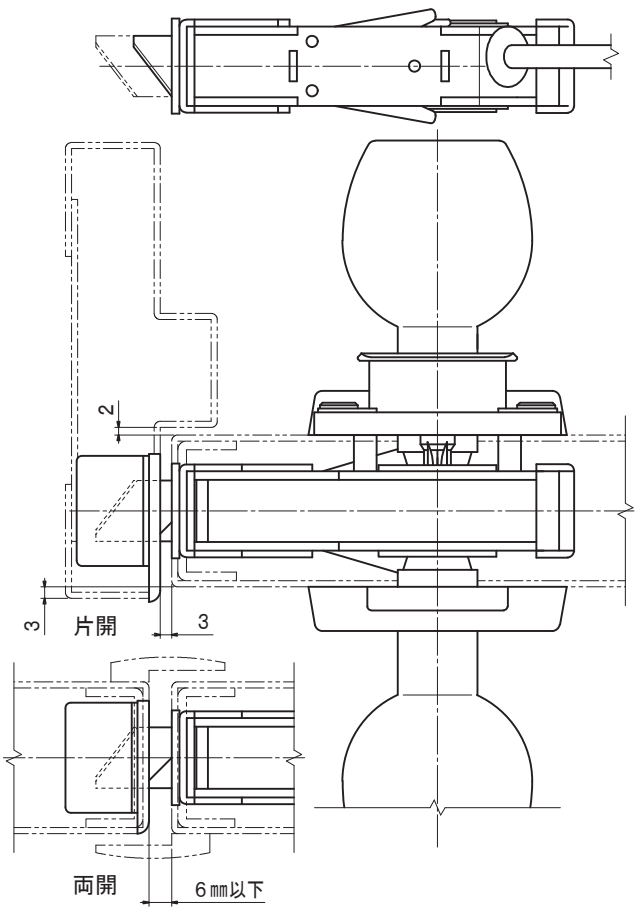

（注１）丸座取付けネジ位置は、ノブのページを参照。
（注２）鍵座取付けネジ位置は、鍵座のページを参照。
（注３）サムターンの取付けネジ位置は、サムターンのページを参照。

品　名	可変タンブラー彫込電気錠 ノブ型・非常解装置付　通電時解錠型	品　番	６１５０−７０（製造中止）	縮尺　１／２

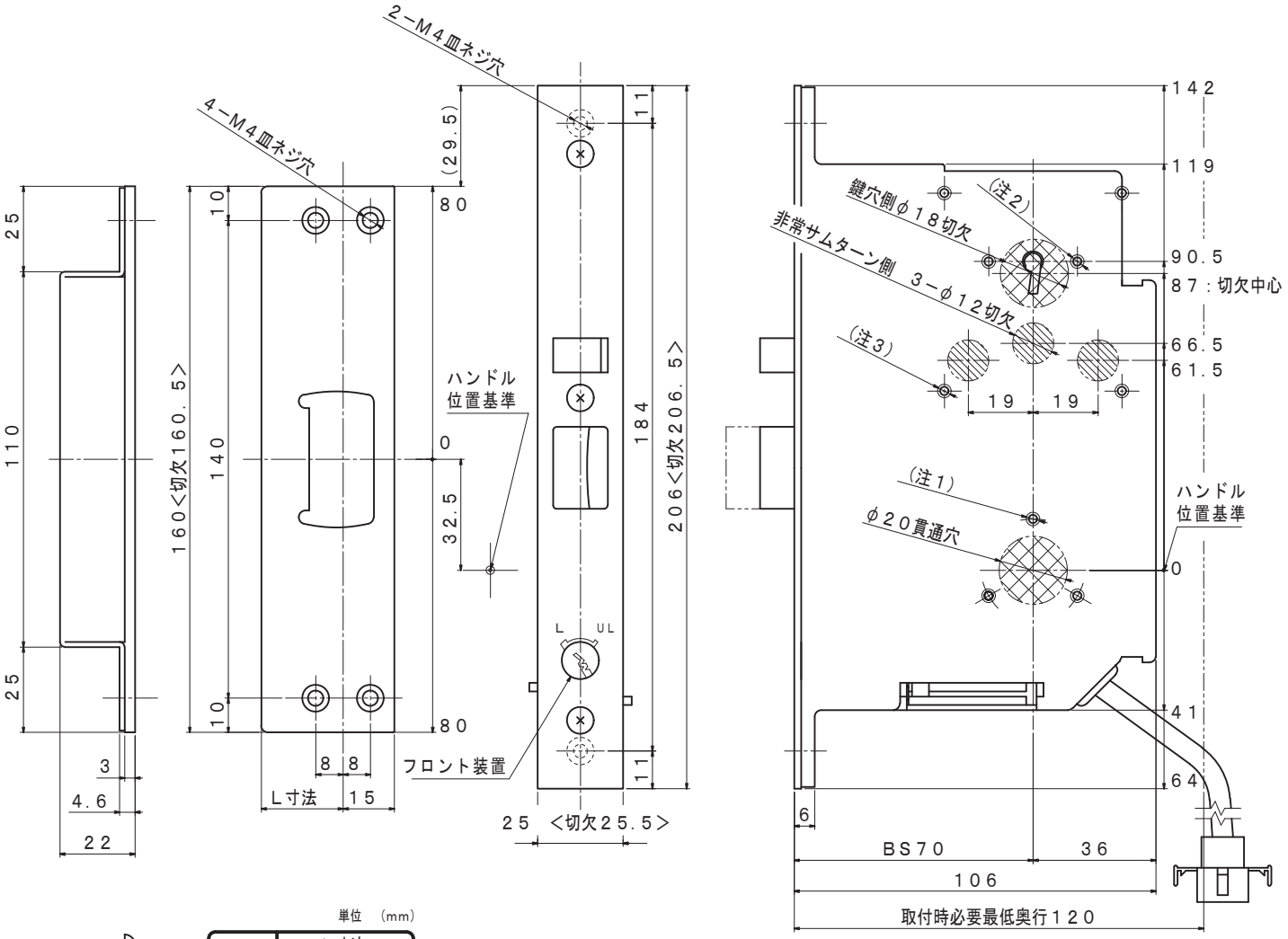

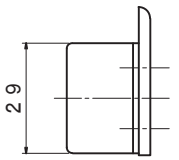

単位 (mm)

戸厚	L寸法	
	片開	両開
36	22	18
40	24	20
45	26	22
50	28	26
55	30	28
60	34	30

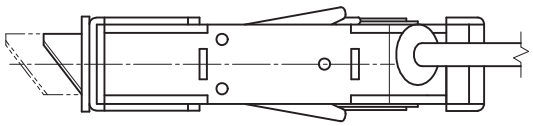

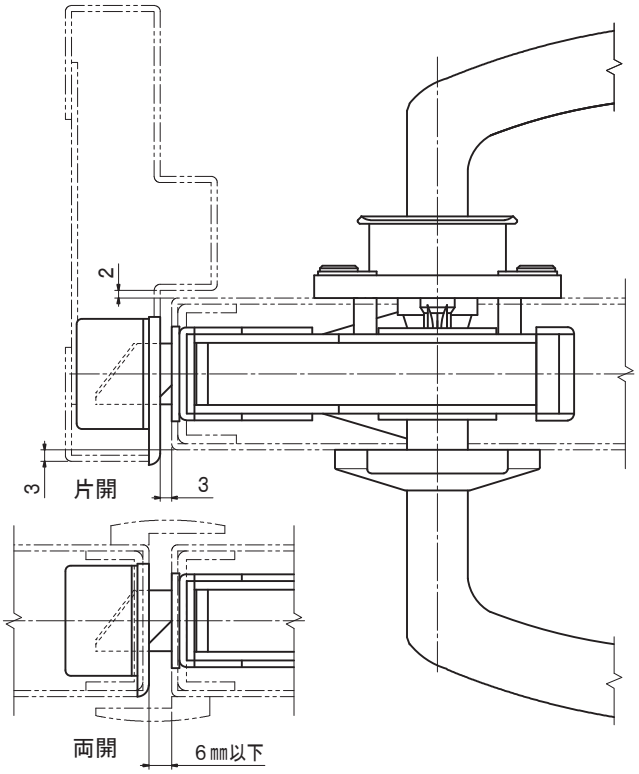

（注１）丸座取付けネジ位置は、ノブのページを参照。
（注２）鍵座取付けネジ位置は、鍵座のページを参照。
（注３）サムターンの取付けネジ位置は、サムターンのページを参照。

品　名	可変タンブラー彫込電気錠 レバー型・非常解装置付　通電時解錠型	品　番	６１６０−７０（製造中止）	縮尺　１／２

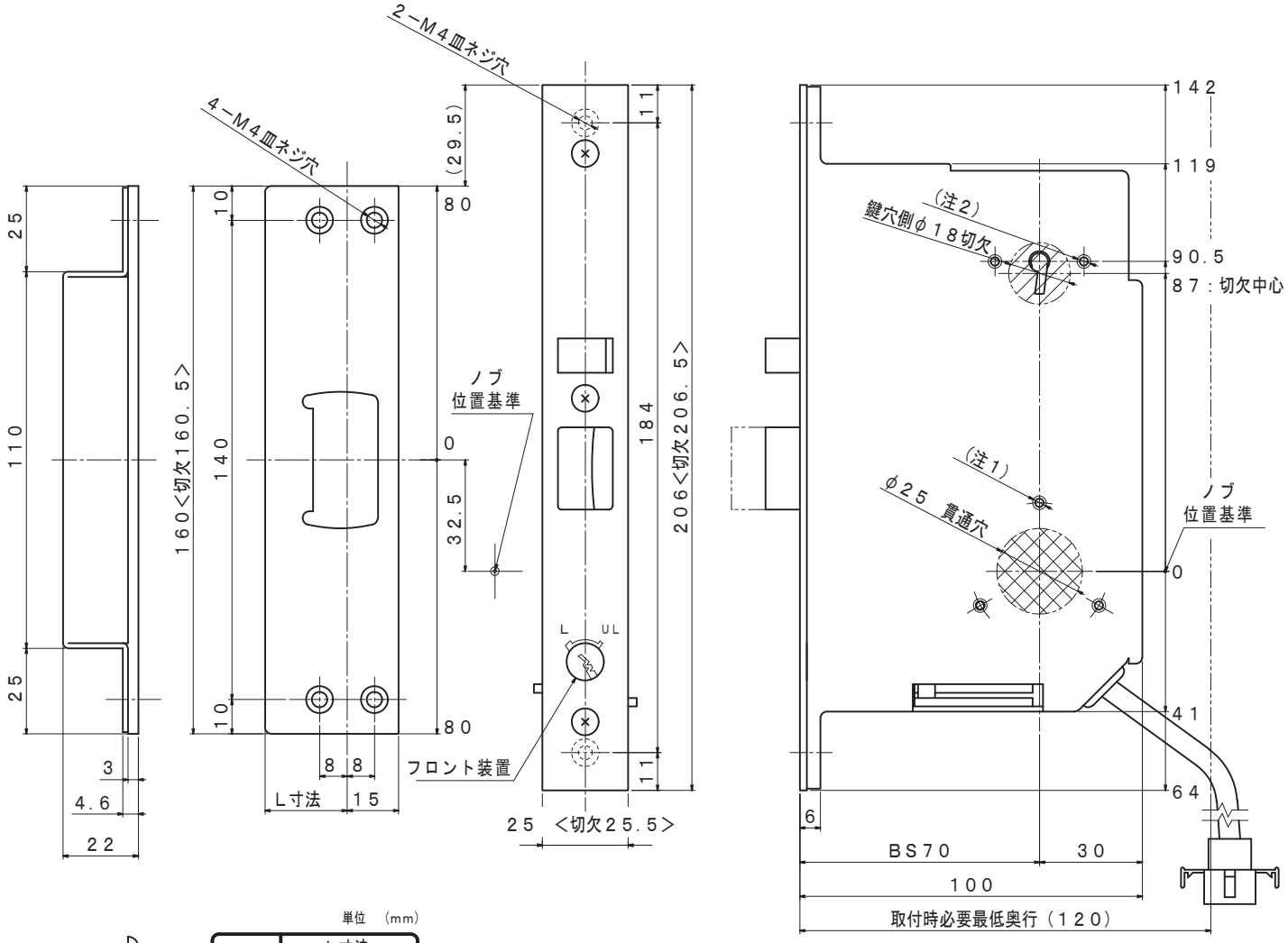

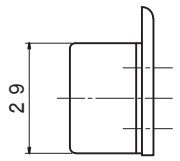

単位 (mm)

戸厚	L寸法	
	片開	両開
36	22	18
40	24	20
45	26	22
50	28	26
55	30	28
60	34	30

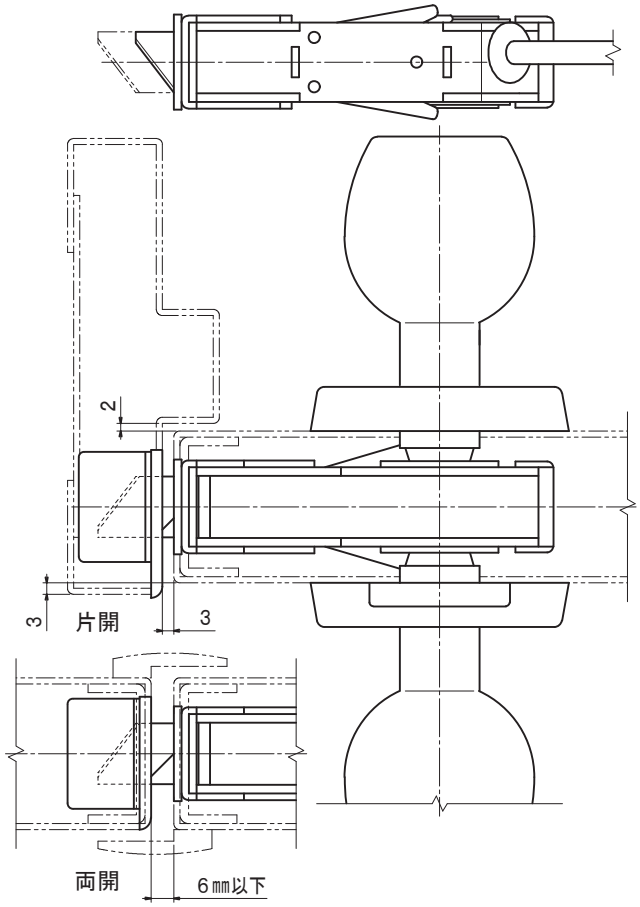

（注１）丸座取付けネジ位置は、ノブのページを参照。
（注２）鍵座取付けネジ位置は、鍵座のページを参照。

品　名	可変タンブラー彫込電気錠 ノブ型　通電時解錠型	品　番	６２５０−７０（製造中止）	縮尺　１／２

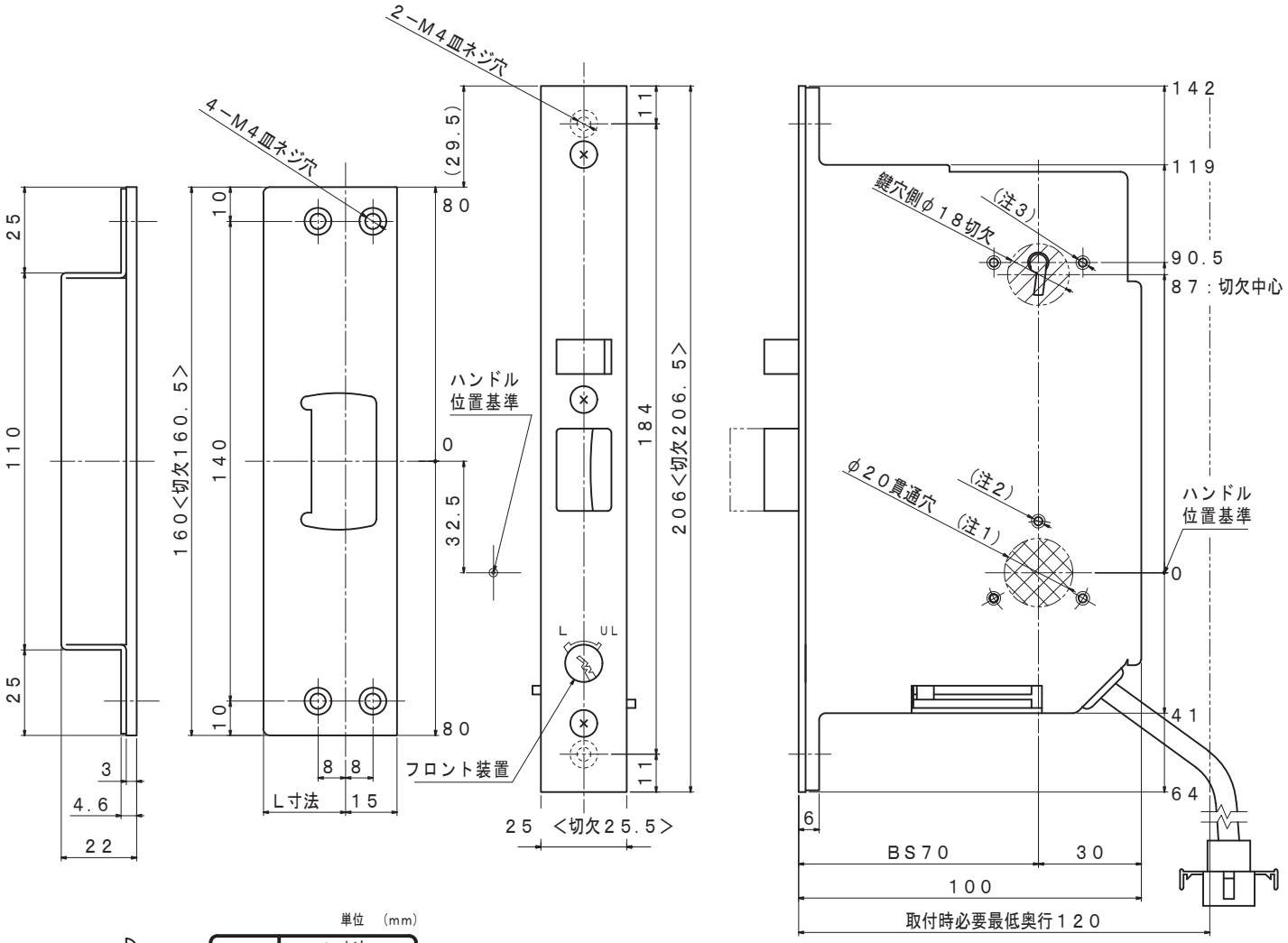

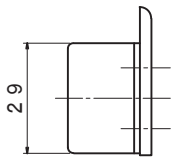

単位 (mm)

戸厚	L寸法	
	片開	両開
36	22	18
40	24	20
45	26	22
50	28	26
55	30	28
60	34	30

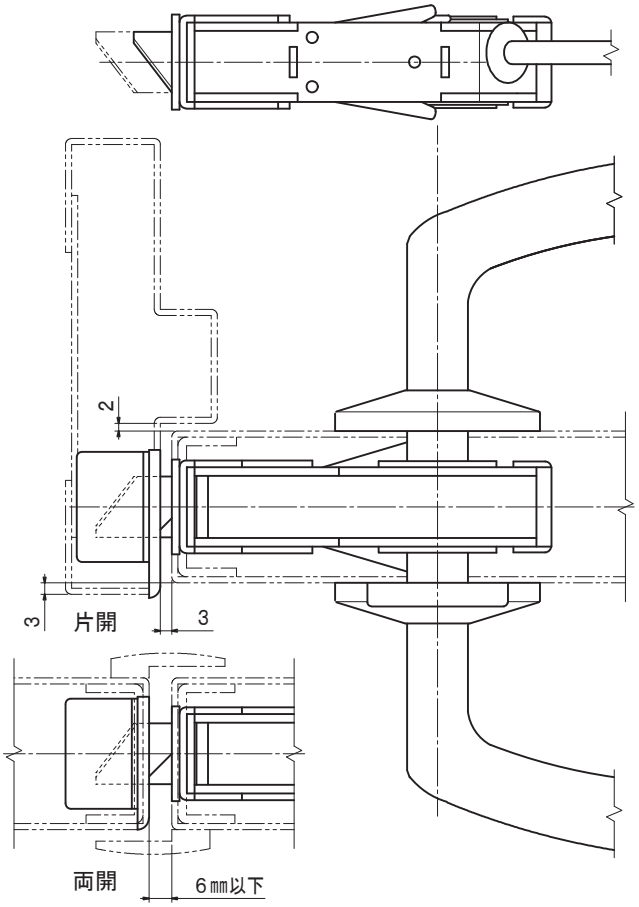

(注1) ハンドルＬＤＲを除く。ＬＤＲの切欠穴はφ２５貫通穴。
(注2) 丸座取付けネジ位置は、レバーハンドルのページを参照。
(注3) 鍵座取付けネジ位置は、鍵座のページを参照。

品　名	可変タンブラー彫込電気錠 レバー型　通電時解錠型	品　番	６２６０−７０（製造中止）	縮尺　１／２

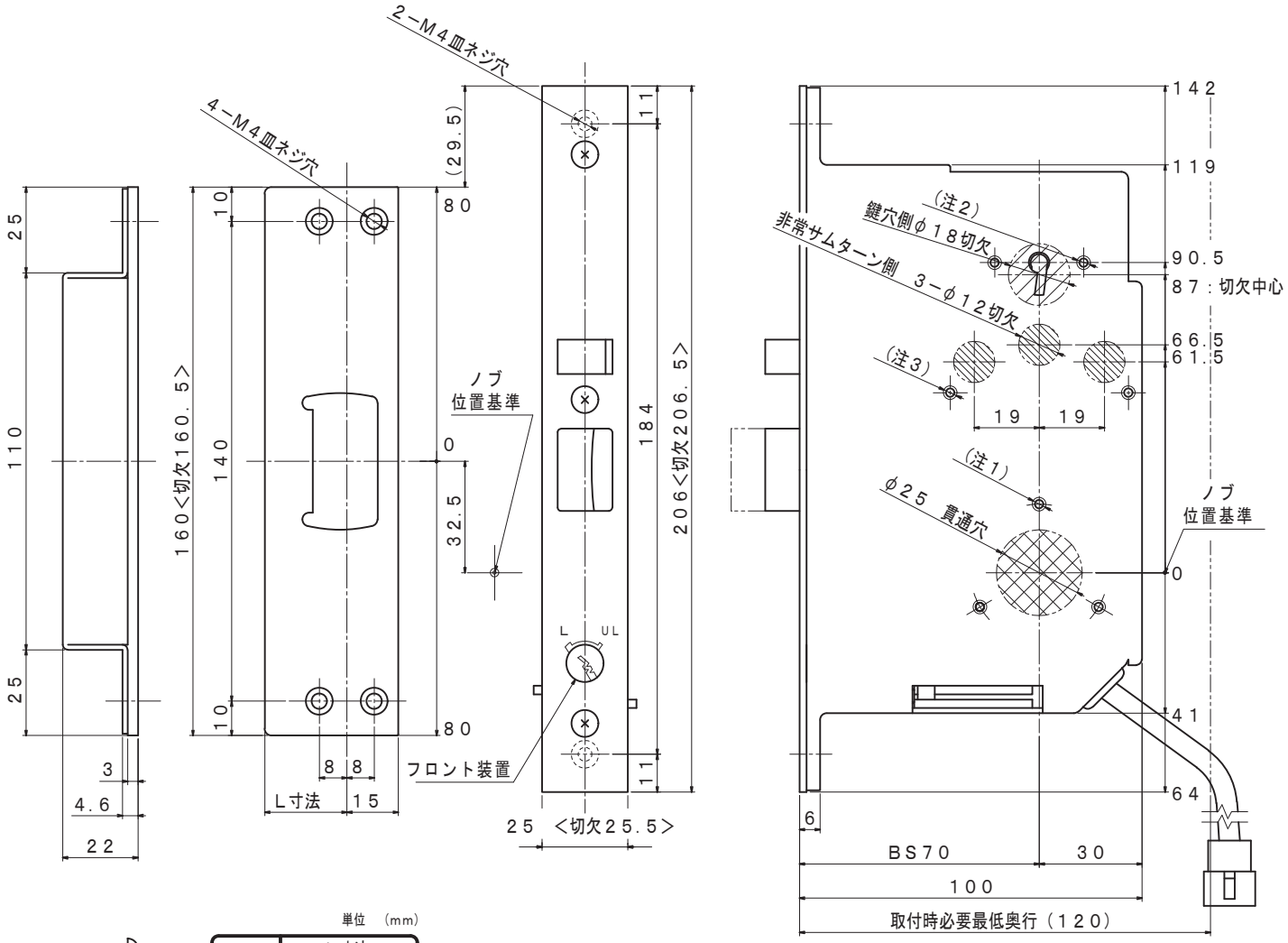

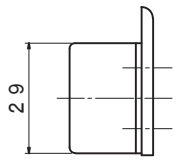

単位 (mm)

戸厚	L寸法	
	片開	両開
36	22	18
40	24	20
45	26	22
50	28	26
55	30	28
60	34	30

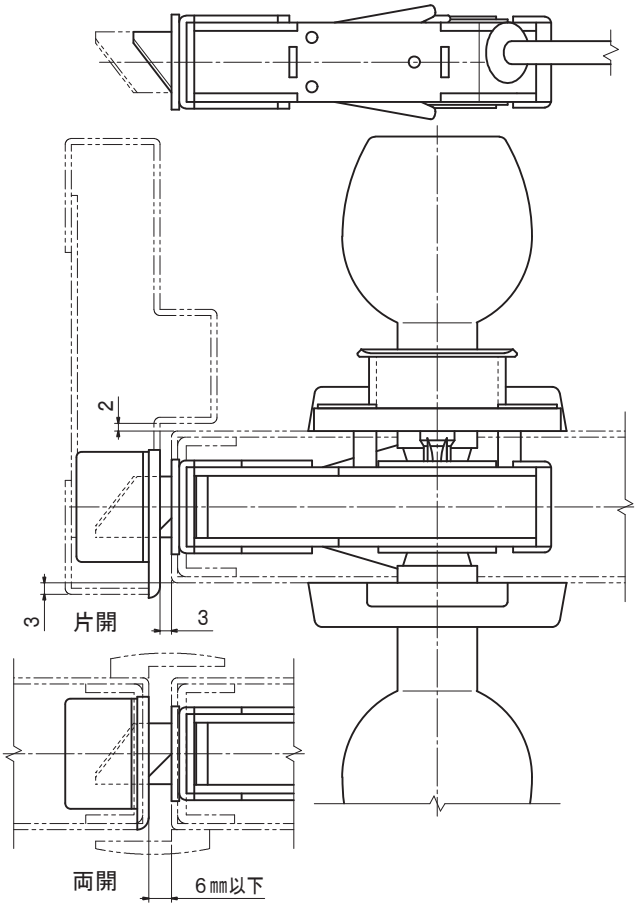

（注１）丸座取付けネジ位置は、ノブのページを参照。
（注２）鍵座取付けネジ位置は、鍵座のページを参照。

品　名	可変タンブラー彫込電気錠 ノブ型・非常解錠装置付　通電時解錠型	品　番	６４５０Ｐ−７０	縮尺　１／２

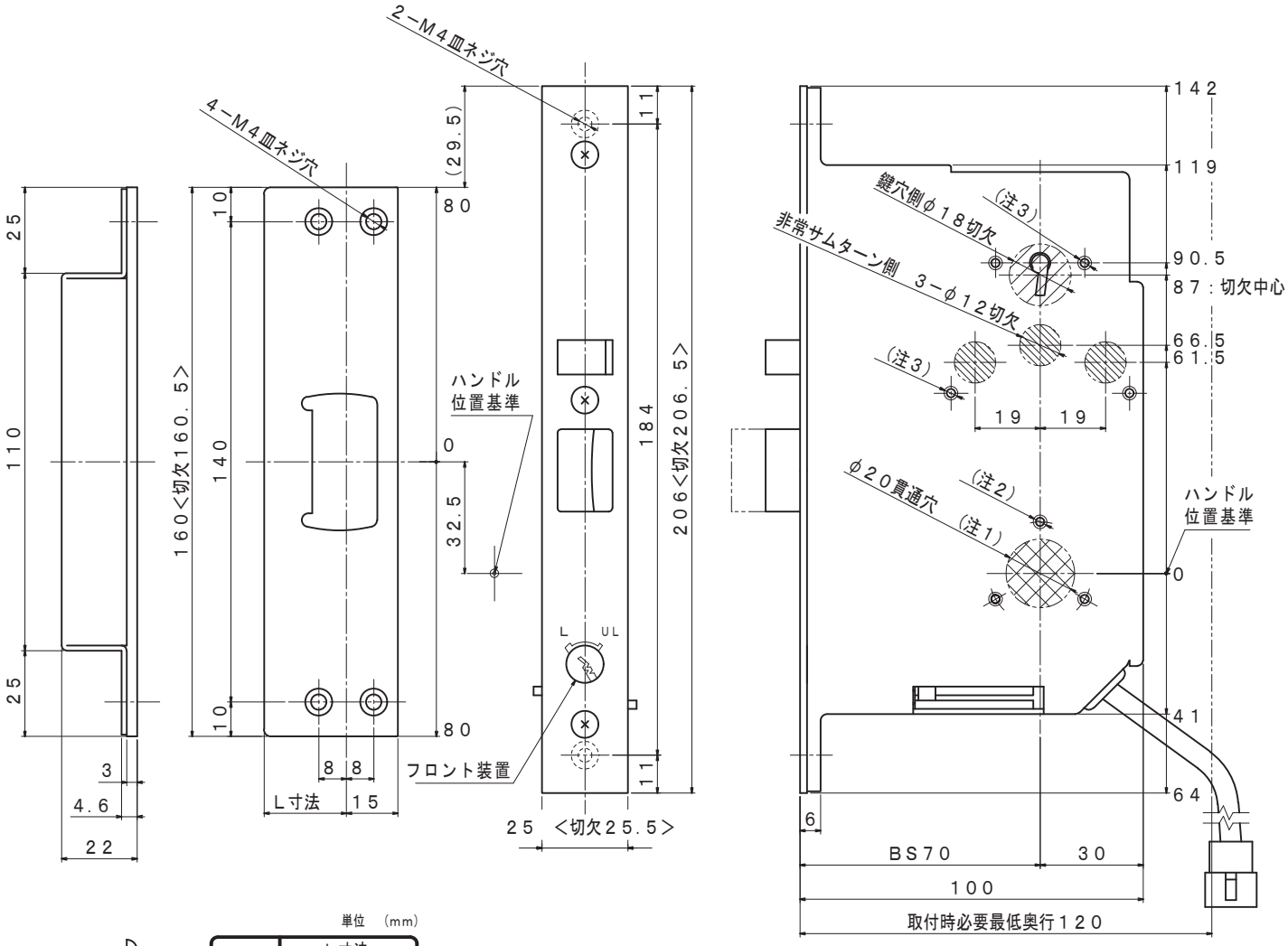

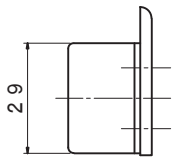

単位 (mm)

戸厚	L寸法	
	片開	両開
36	22	18
40	24	20
45	26	22
50	28	26
55	30	28
60	34	30

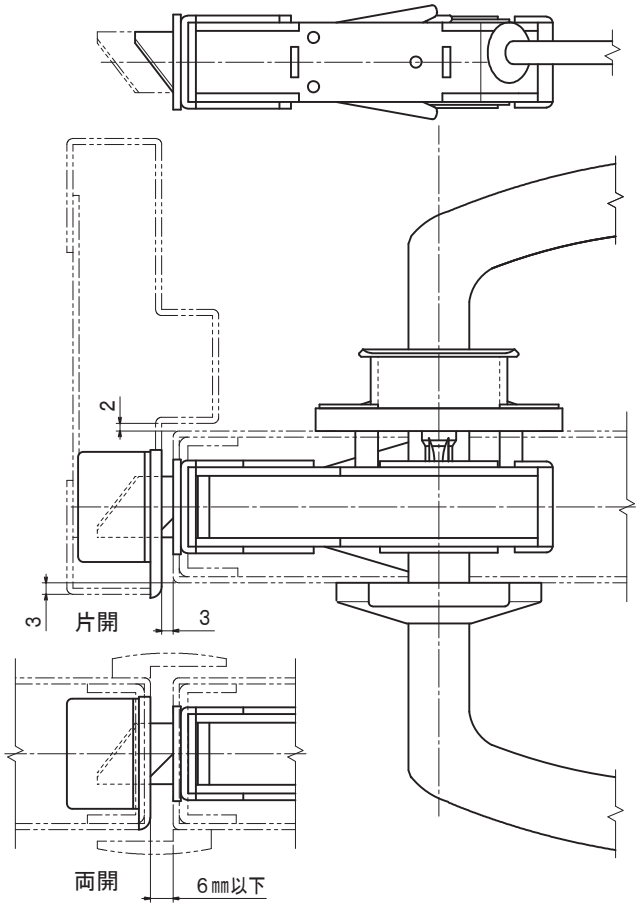

(注1) ハンドルLDRを除く。LDRの切欠穴はφ25貫通穴。
(注2) 丸座取付けネジ位置は、レバーハンドルのページを参照。
(注3) 鍵座取付けネジ位置は、鍵座のページを参照。

品　名	可変タンブラー彫込電気錠 レバー型・非常解錠装置付　通電時解錠型	品　番	6460P−70	縮尺　1／2

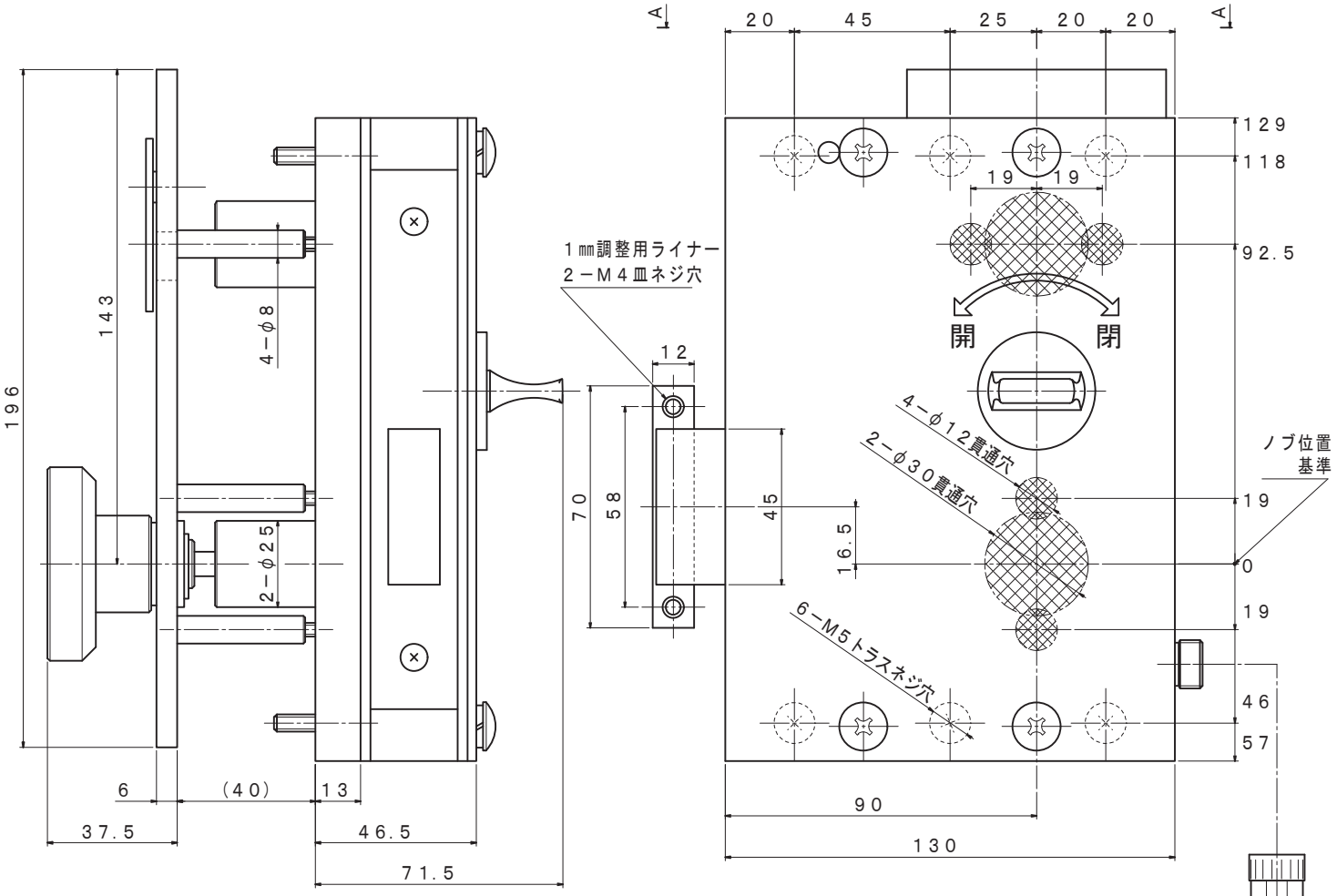

参考図

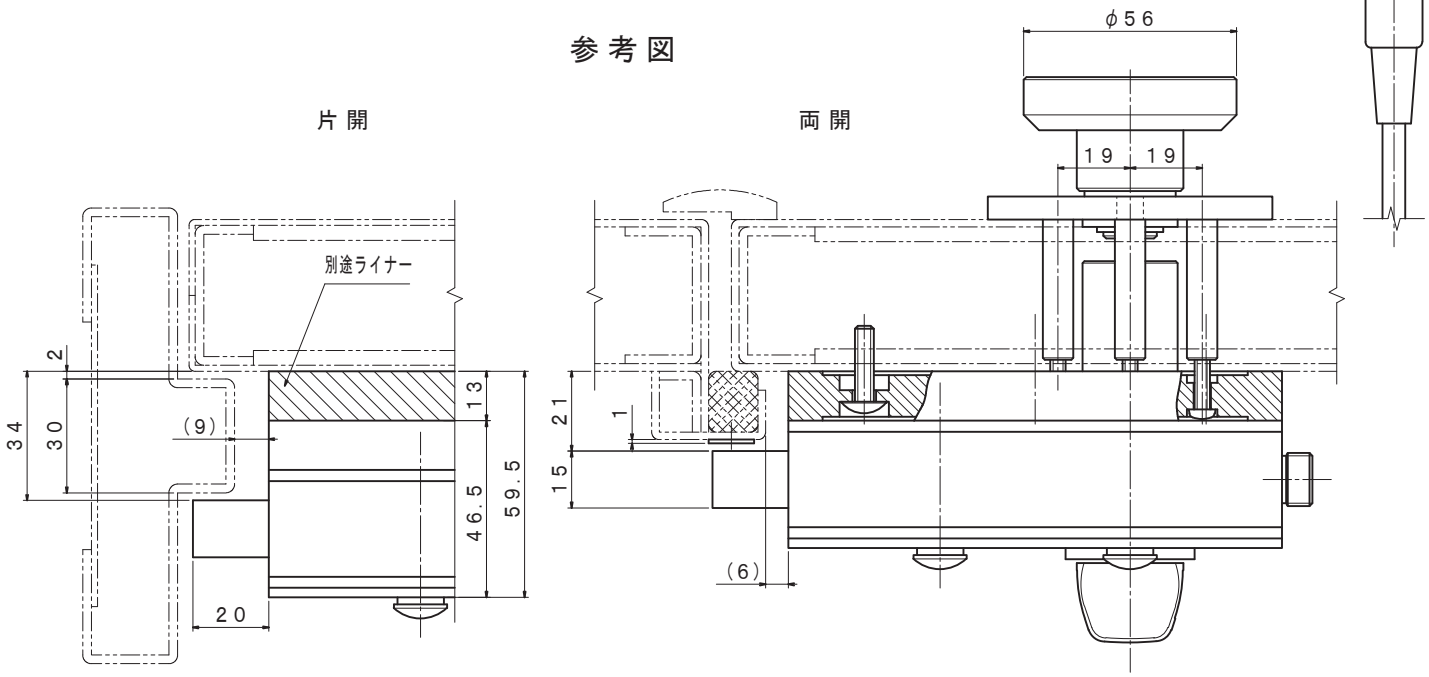

（注１）本錠は左右勝手無し。本図は、右勝手外開。

SEC A－A

品　名	可変タンブラー面付本締電気錠	品　番	１３７８	縮尺　１／２

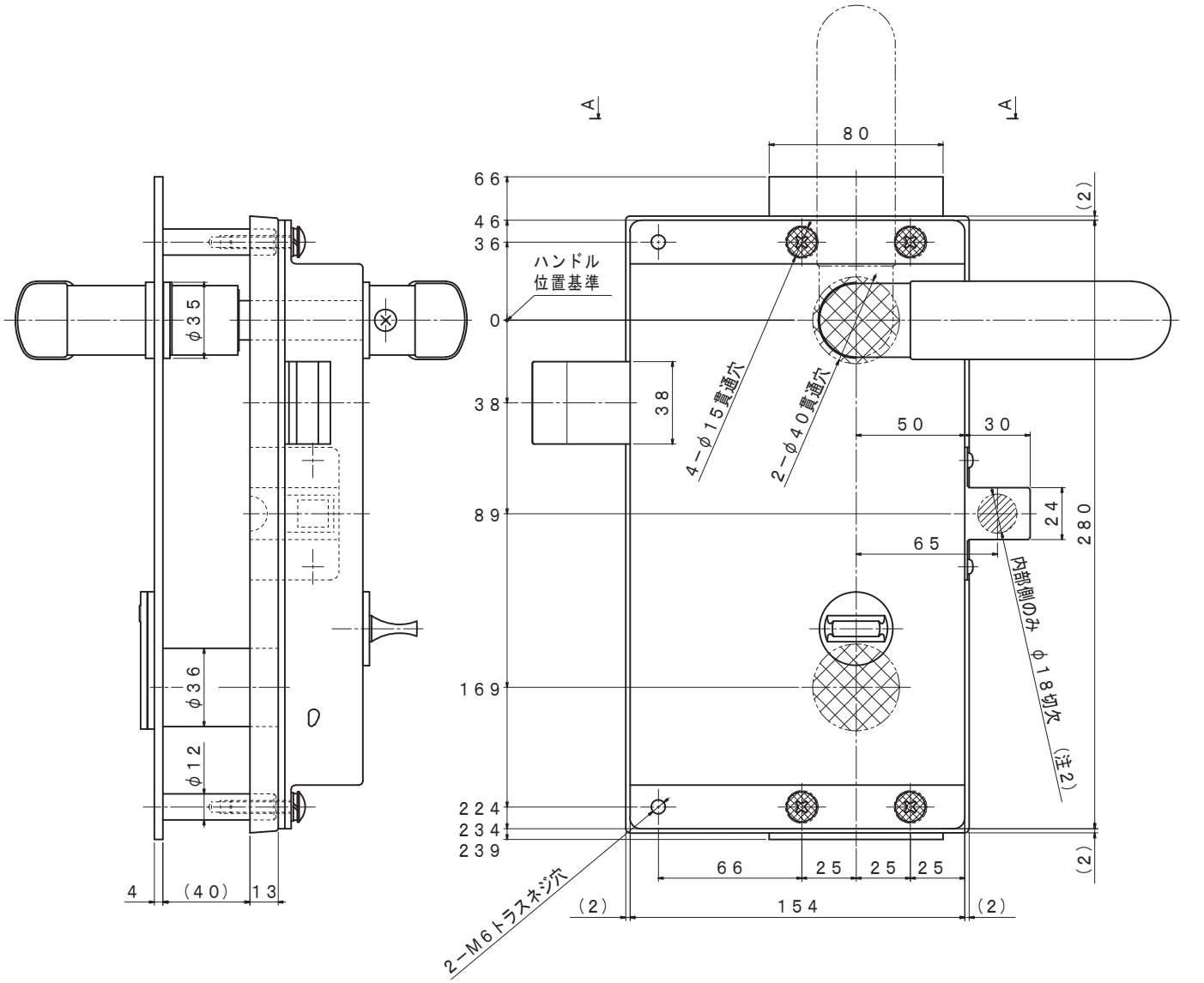

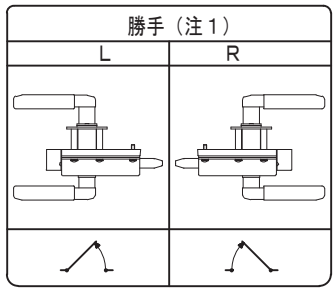

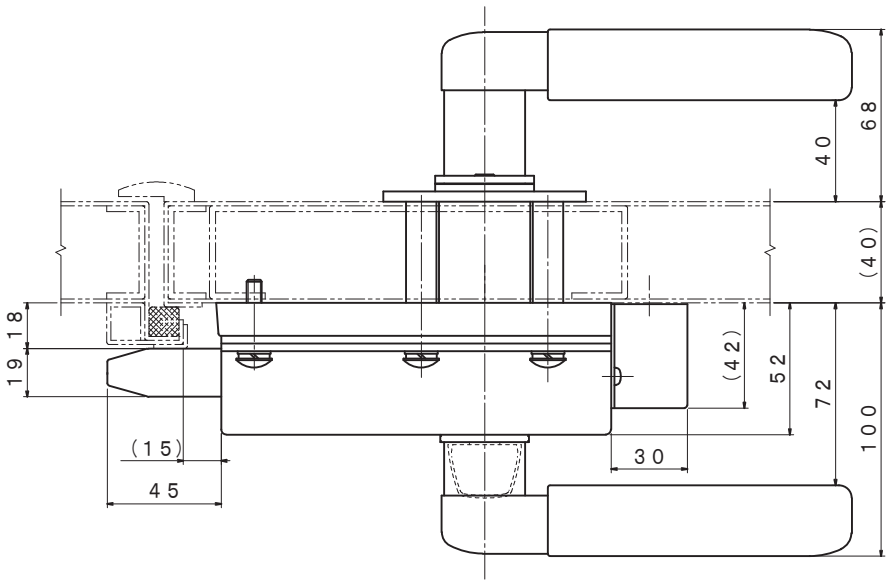

SEC A−A

（注１）左右勝手有り。本図は、右勝手外開。
（注２）扉内部配線時のみ。

品　名	可変タンブラー面付本締電気錠	品　番	１３７９ＡＴ	縮尺　１／３

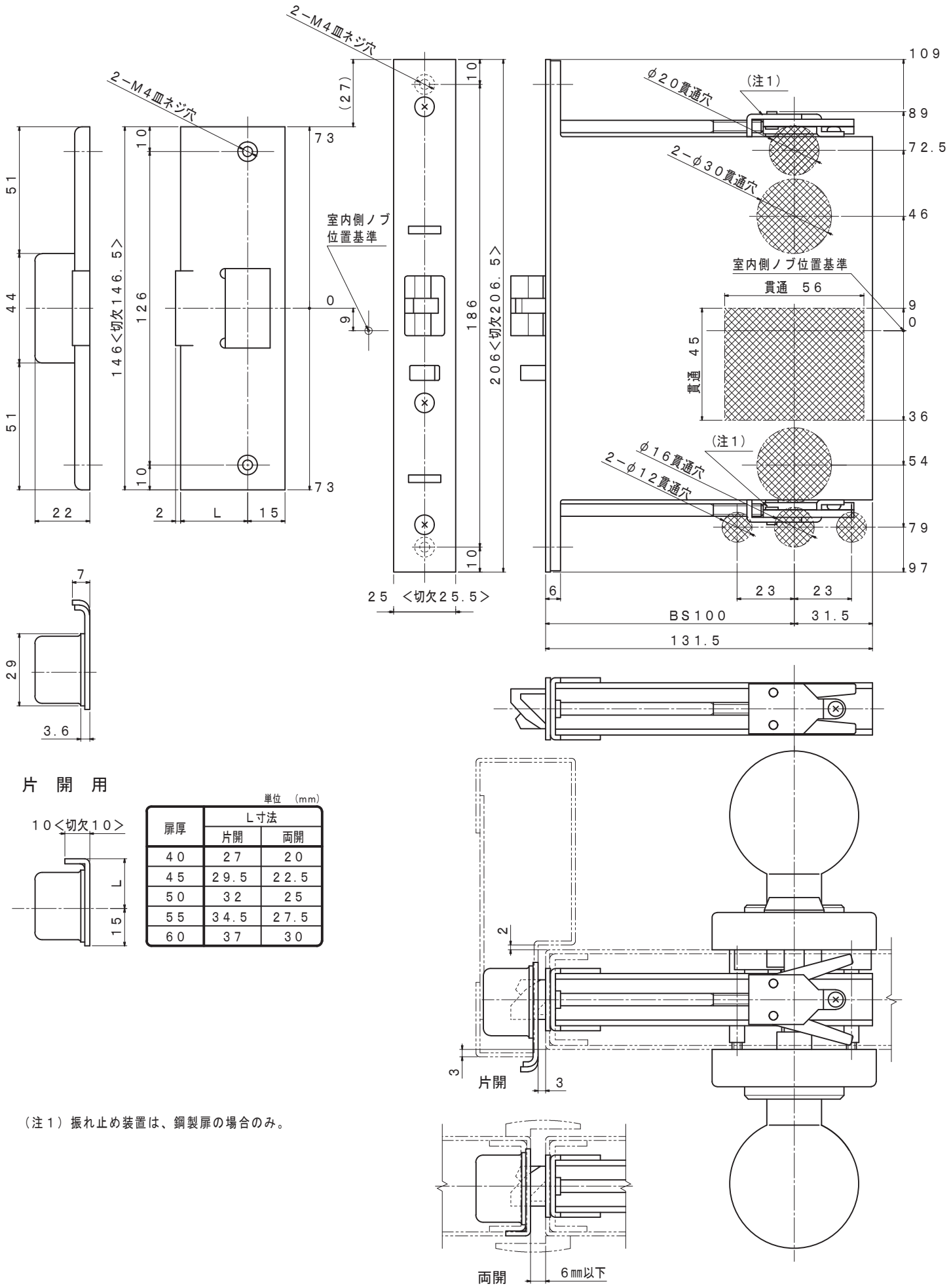

片 開 用

単位 (mm)

扉厚	L寸法	
	片開	両開
40	27	20
45	29.5	22.5
50	32	25
55	34.5	27.5
60	37	30

(注1) 振れ止め装置は、鋼製扉の場合のみ。

品 名	可変タンブラー彫込ホテルロックノブ型	品 番	5410−100	縮尺 1／2

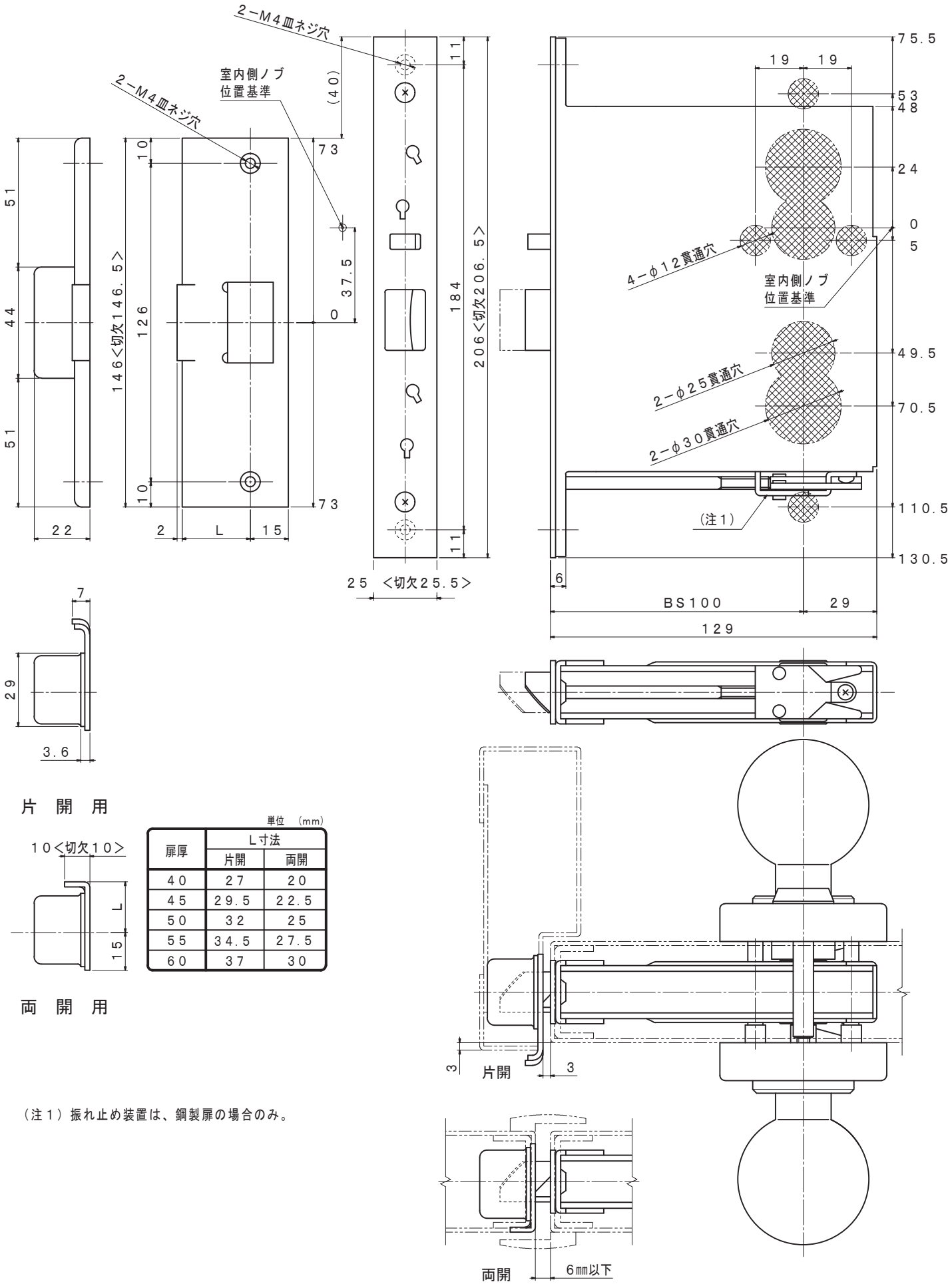

単位 (mm)

扉厚	L寸法	
	片開	両開
40	27	20
45	29.5	22.5
50	32	25
55	34.5	27.5
60	37	30

(注1) 振れ止め装置は、鋼製扉の場合のみ。

品 名	可変タンブラー彫込ホテルロックノブ型	品 番	5460−100	縮尺 1／2

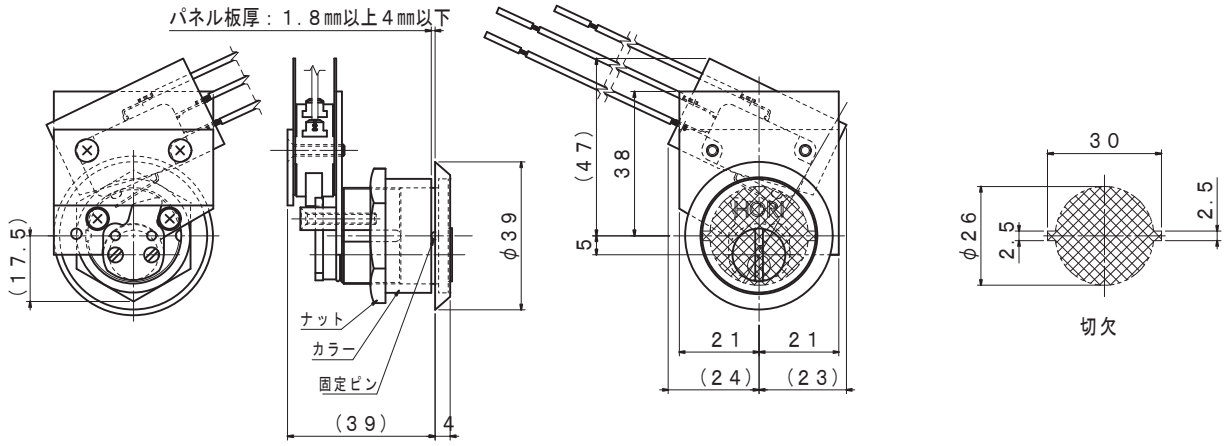

品　名	キースイッチ	品　番	ＫＳＳ－１１／ＫＳＳ－１１Ａ （受注生産品）	縮尺　１／２

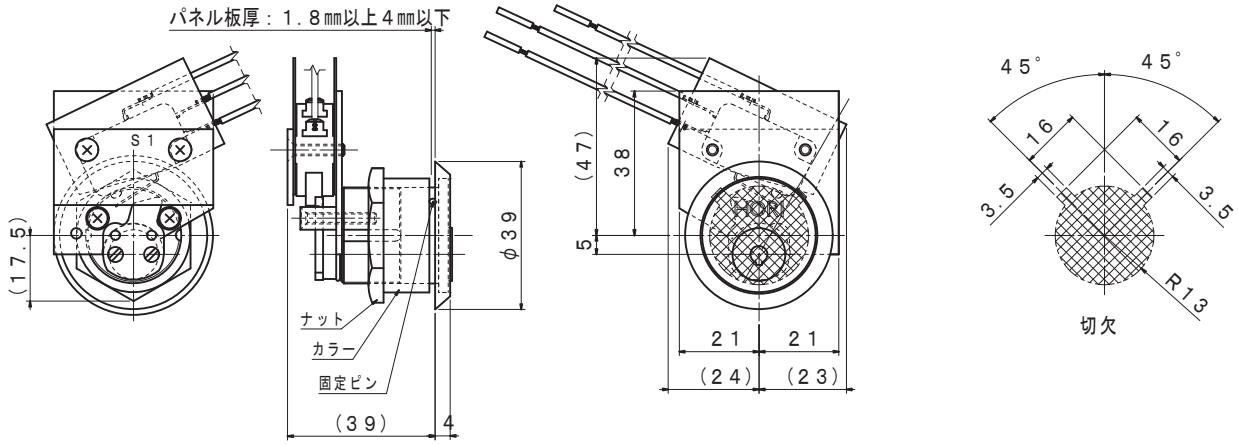

品　名	キースイッチ	品　番	ＫＳＴ－１１／ＫＳＴ－１１Ａ （受注生産品）	縮尺　１／２

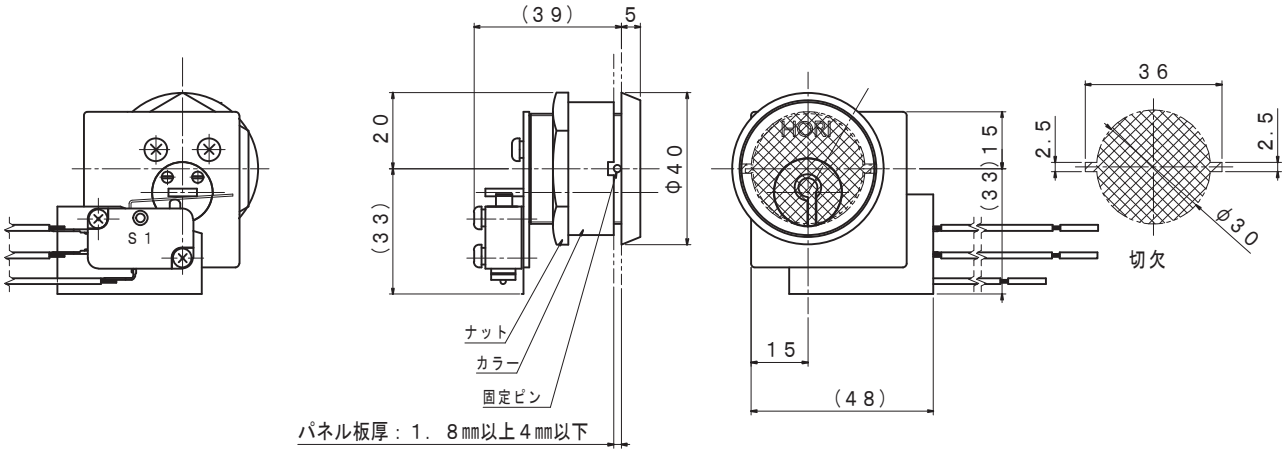

品　名	キースイッチ	品　番	ＫＳＤ－１１	縮尺　１／２

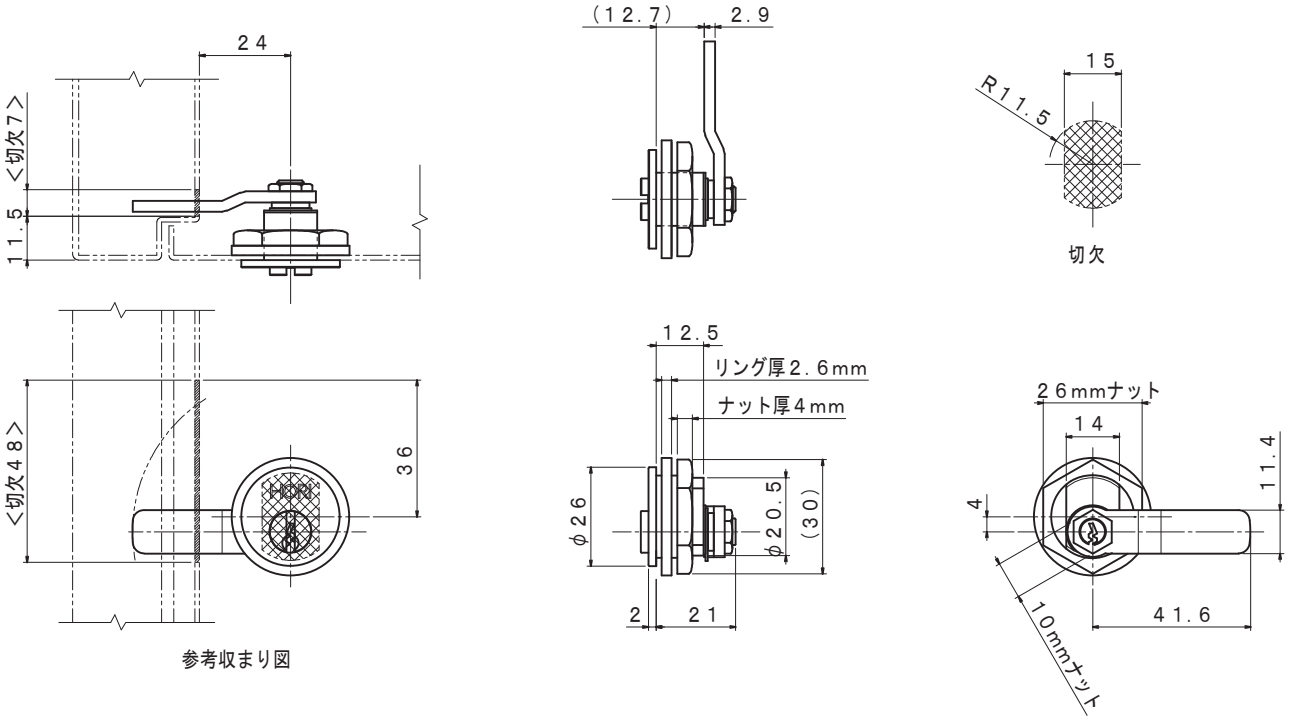

品　名	シリンダーカムロック	品　番	ＣＬ－１－３Ｐ	縮尺　１／２

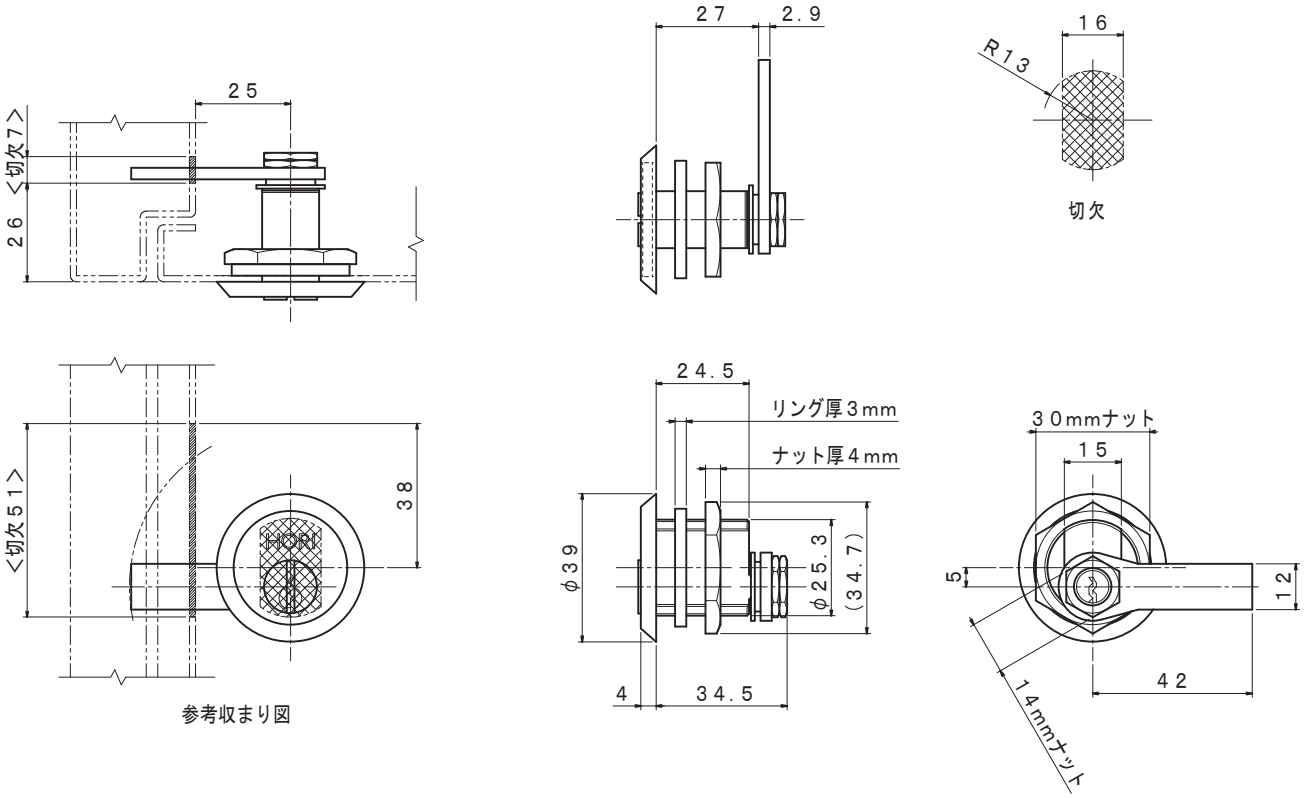

品　名	シリンダーカムロック	品　番	ＣＬ－１－６Ｐ	縮尺　１／２

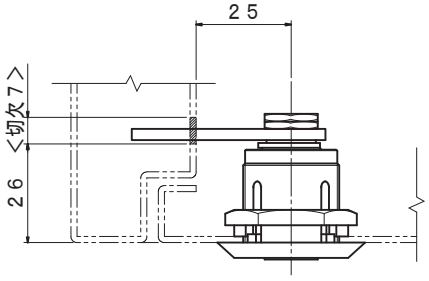

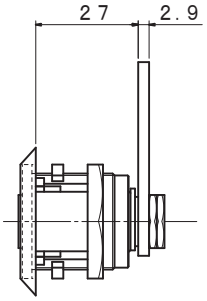

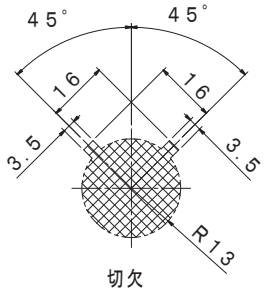

切欠

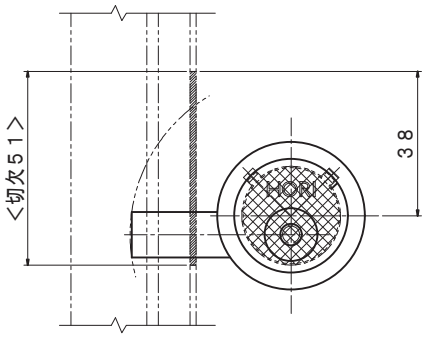

参考収まり図

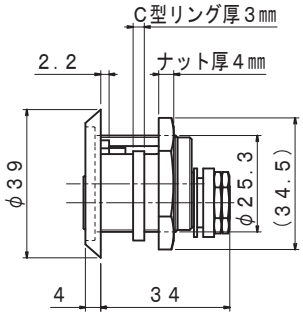

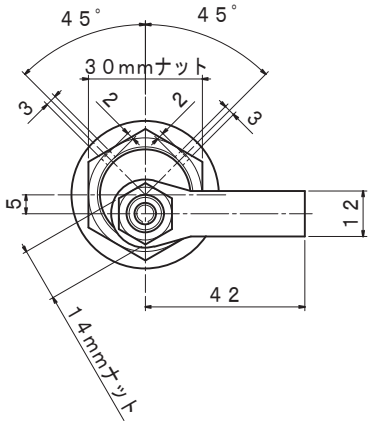

品　名	シリンダーカムロック	品　番	ＣＬ－１－ＴＲ	縮尺　１／２

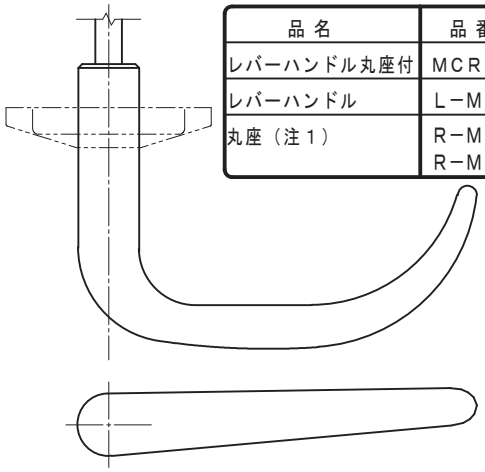

品 名	品 番
レバーハンドル丸座付	MCR
レバーハンドル	L−MC
丸座（注１）	R−MJ R−MA

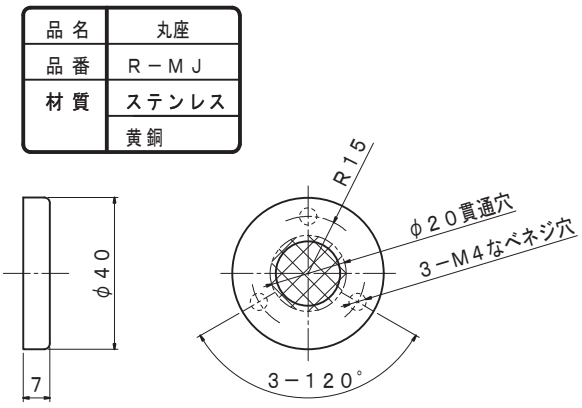

品 名	丸座
品 番	R−MJ
材 質	ステンレス
	黄銅

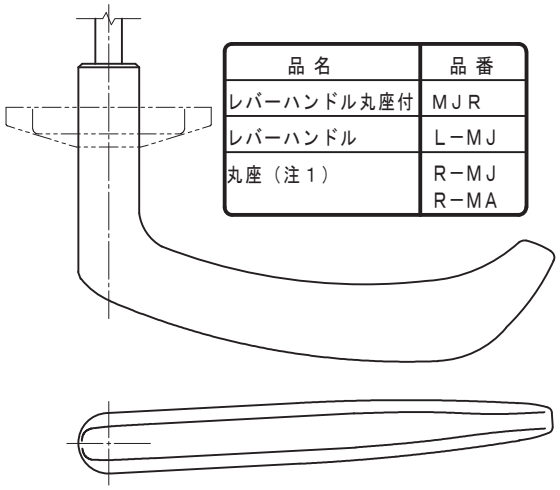

品 名	品 番
レバーハンドル丸座付	MJR
レバーハンドル	L−MJ
丸座（注１）	R−MJ R−MA

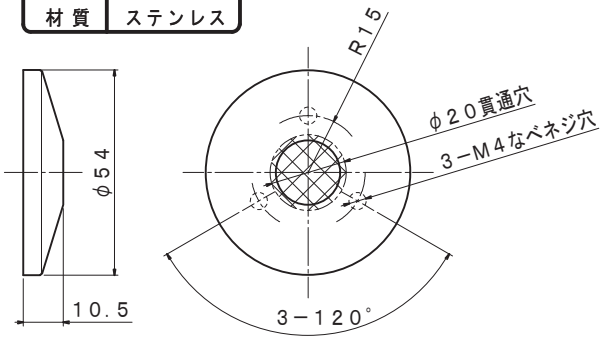

品 名	丸座
品 番	R−MA
材 質	ステンレス

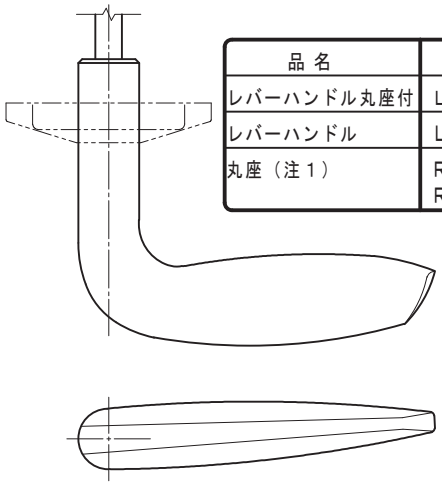

品 名	品 番
レバーハンドル丸座付	LBR
レバーハンドル	L−LB
丸座（注１）	R−MJ R−MA

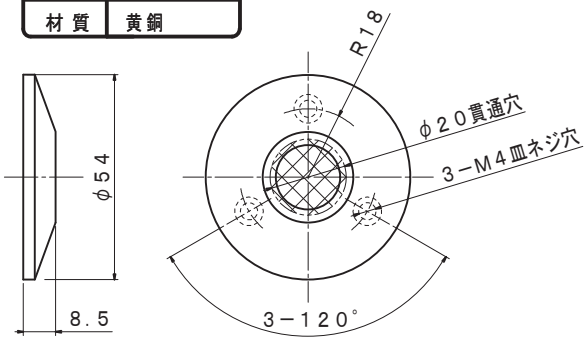

品 名	丸座
品 番	R−MA
材 質	黄銅

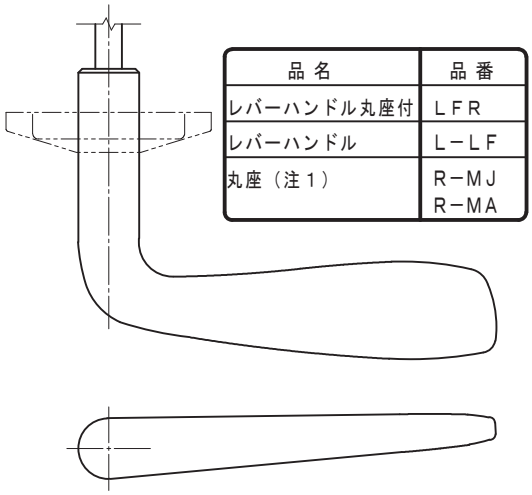

品 名	品 番
レバーハンドル丸座付	LFR
レバーハンドル	L−LF
丸座（注１）	R−MJ R−MA

（注１）錠のバックセットが５１mm未満は、R−MJ。
錠のバックセットが５１mm以上は、R−MA。

品　名	レバーハンドル丸座付	品　番	MCR／MJR LBR／LFR	縮尺　1／2

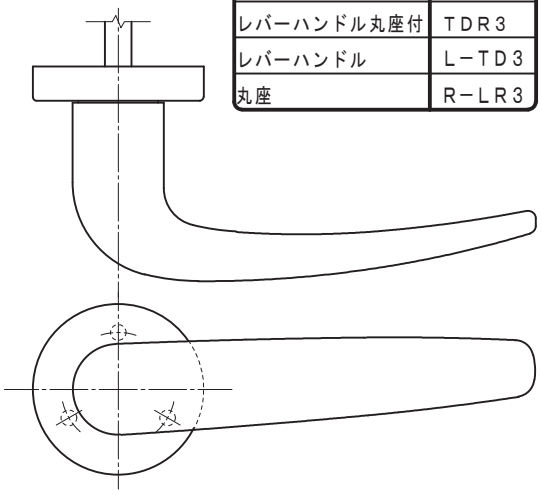

品 名	品 番
レバーハンドル丸座付	TDR3
レバーハンドル	L−TD3
丸座	R−LR3

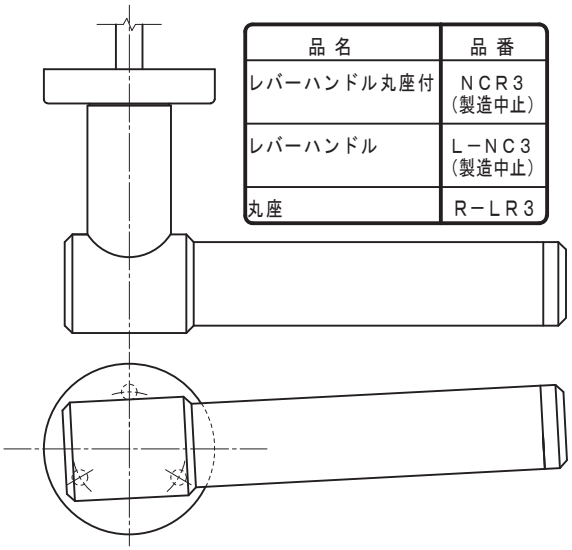

品 名	品 番
レバーハンドル丸座付	NCR3 (製造中止)
レバーハンドル	L−NC3 (製造中止)
丸座	R−LR3

品 名	丸座
品 番	R−LR3

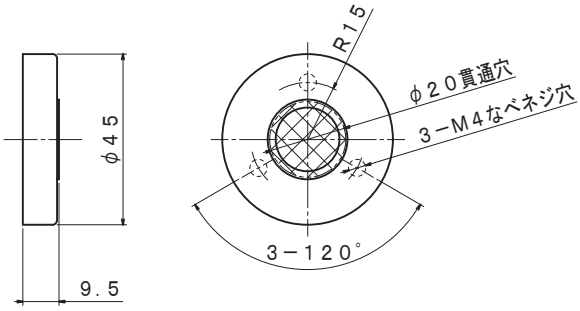

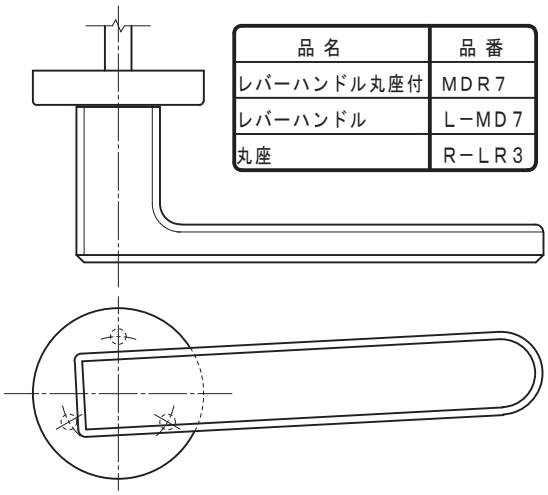

品 名	品 番
レバーハンドル丸座付	MDR7
レバーハンドル	L−MD7
丸座	R−LR3

品　名	レバーハンドル丸座付	品　番	TDR3／NCR3／MDR7 (製造中止)	縮尺　1／2

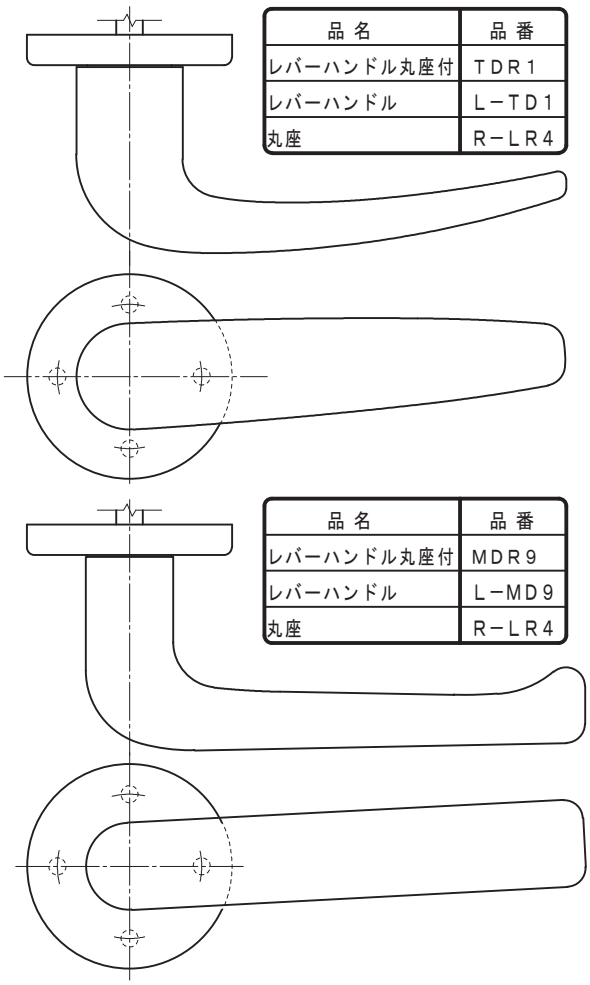

品 名	品 番
レバーハンドル丸座付	TDR1
レバーハンドル	L−TD1
丸座	R−LR4

品 名	品 番
レバーハンドル丸座付	MDR9
レバーハンドル	L−MD9
丸座	R−LR4

品 名	丸座
品 番	R−LR4

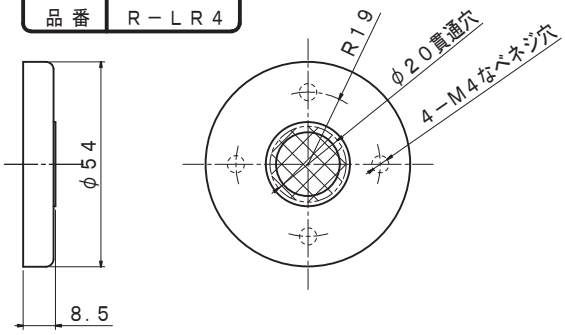

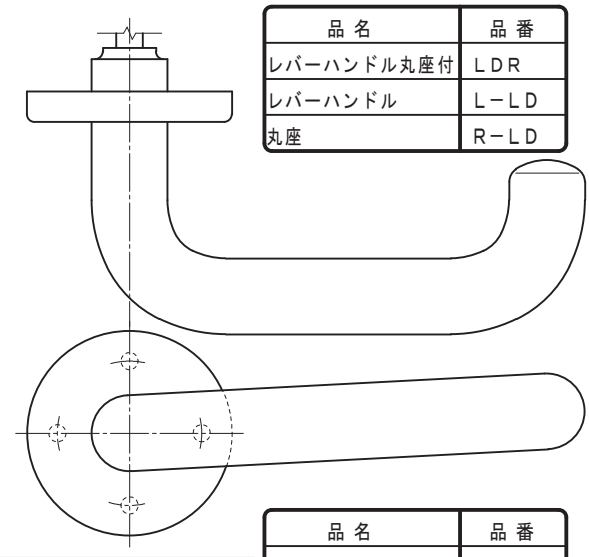

品 名	品 番
レバーハンドル丸座付	LDR
レバーハンドル	L−LD
丸座	R−LD

品 名	丸座
品 番	R−LD

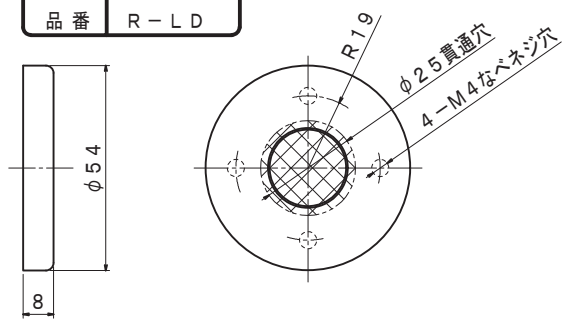

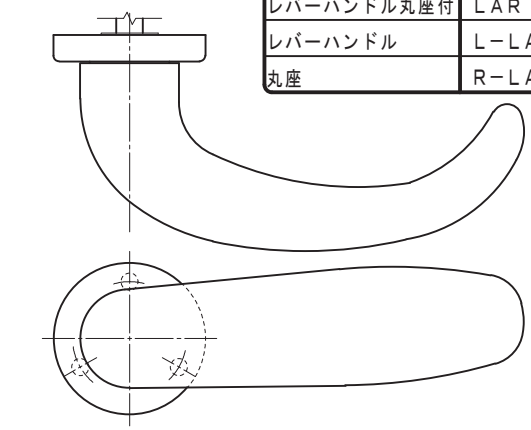

品 名	品 番
レバーハンドル丸座付	LAR
レバーハンドル	L−LA
丸座	R−LA

品 名	丸座
品 番	R−LA

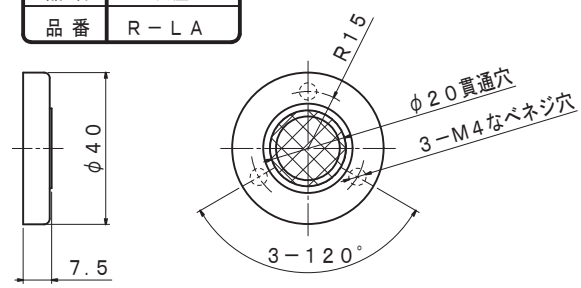

品　名	レバーハンドル丸座付	品　番	TDR1／MDR9 LDR　／　LAR	縮尺　1／2

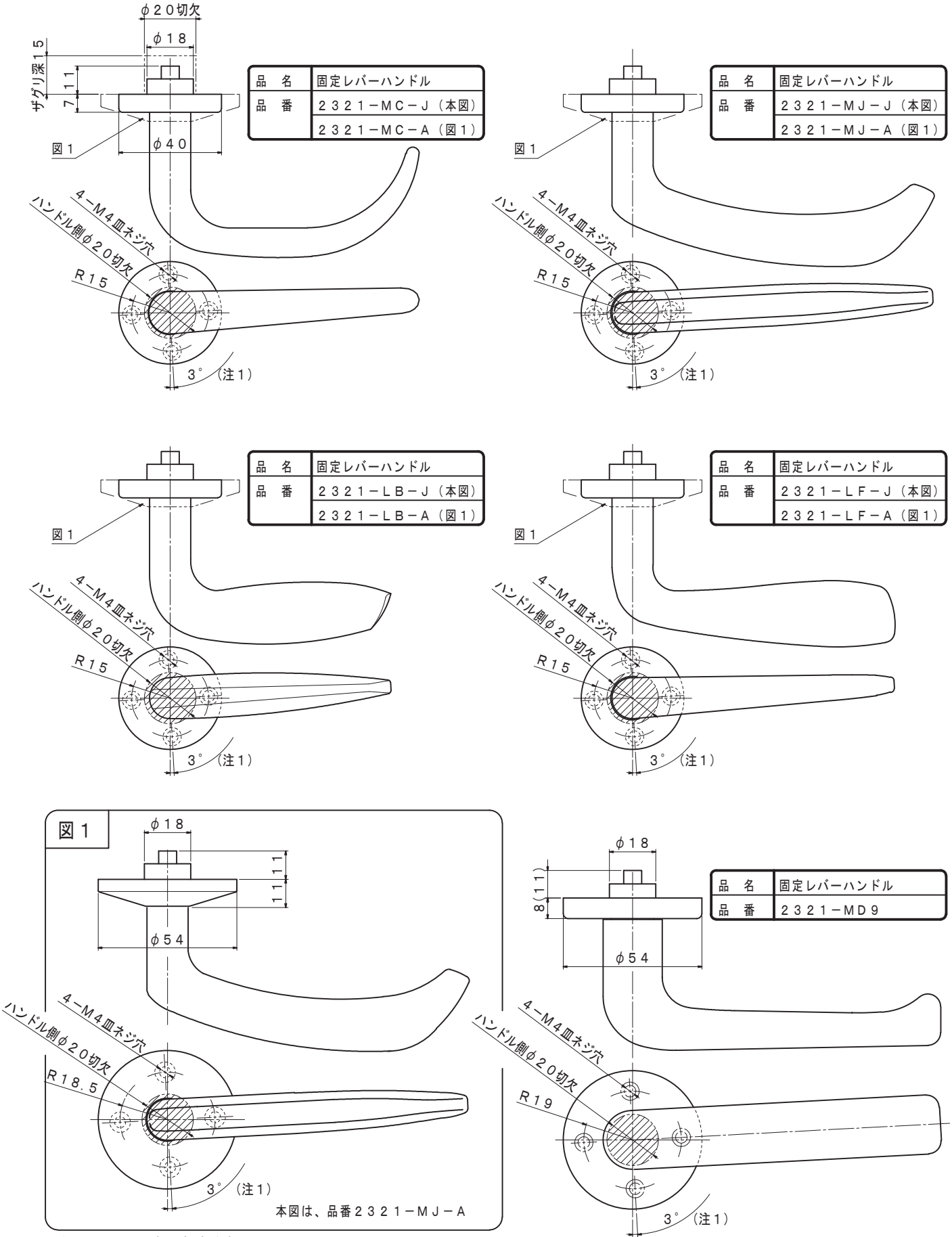

（注１）取付け時に角度を振ること。

品　名	取手（固定レバーハンドル）	品　番	２３２１−（ＬＢ−Ｊ／ＬＢ−Ａ） ２３２１−（ＬＦ−Ｊ／ＬＦ−Ａ） ２３２１−（ＭＣ−Ｊ／ＭＣ−Ａ） ２３２１−（ＭＪ−Ｊ／ＭＪ−Ａ） ２３２１−ＭＤ９	縮尺　１／２

品名	品番
ノブ丸座付	MPR
ノブ	K−MP
丸座	R−MP

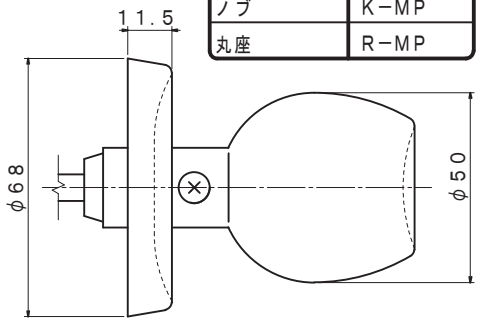

品名	品番
丸座	R−MP

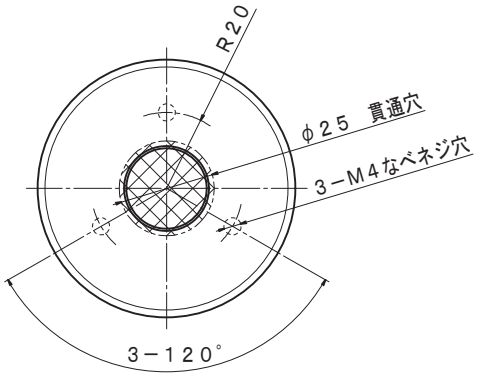

品名	品番
ノブ丸座付	MQR
ノブ	K−MQ
丸座	R−MP

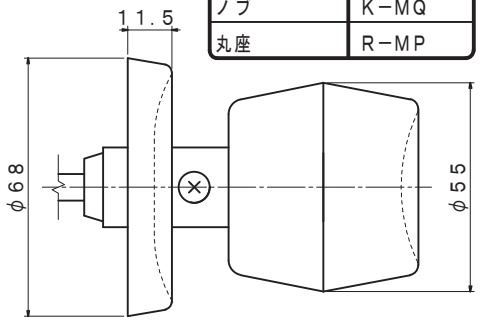

品名	品番
ノブ丸座付	MLAR
ノブ	K−MLA
丸座	R−ML

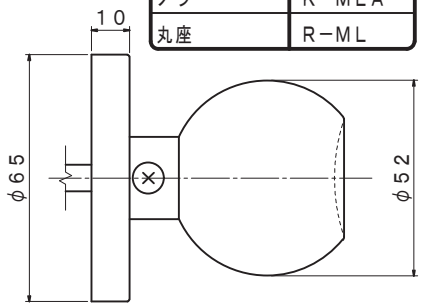

品名	品番
丸座	R−ML

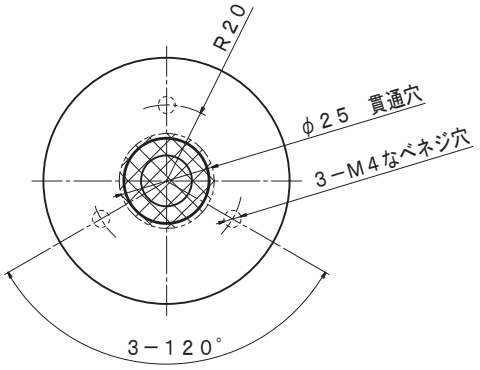

品名	品番
ノブ丸座付	MLBR
ノブ	K−MLB
丸座	R−ML

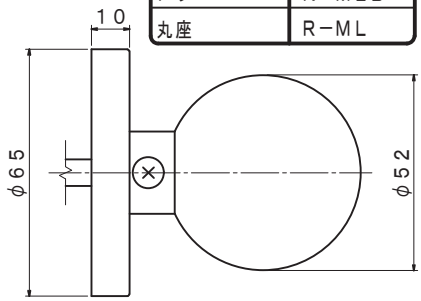

品　名	ノブ丸座付	品　番	MPR ／ MQR MLAR／MLBR	縮尺　1／2

品 名	品 番
ノブ丸座付	MUR
ノブ	K−MU
丸座	R−MU

品 名	品 番
丸座	R−MU

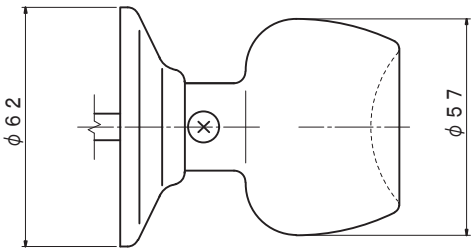

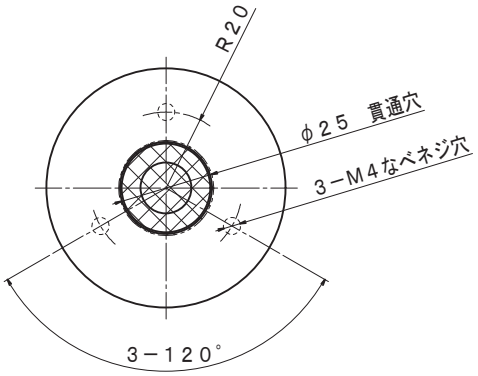

品 名	品 番
ノブ丸座付	PRD
ノブ	K−PRD
丸座	R−PRD

品 名	品 番
丸座	R−PRD

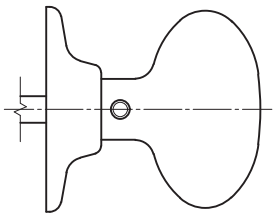

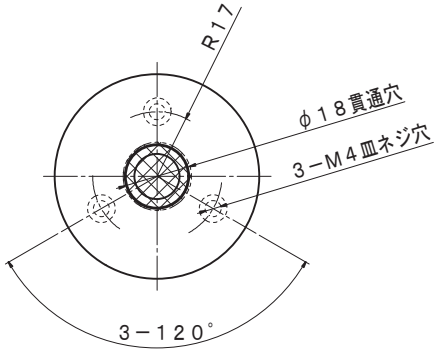

品　名	ノブ丸座付	品　番	PRD	縮尺　1／2

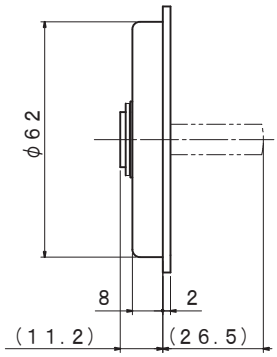

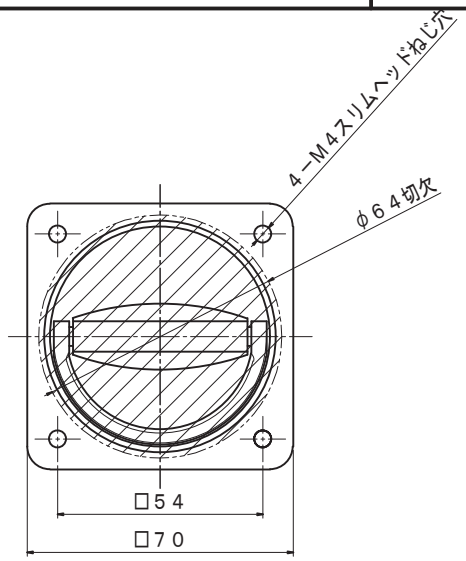

品　名	ケースハンドル	品　番	55	縮尺　1／2

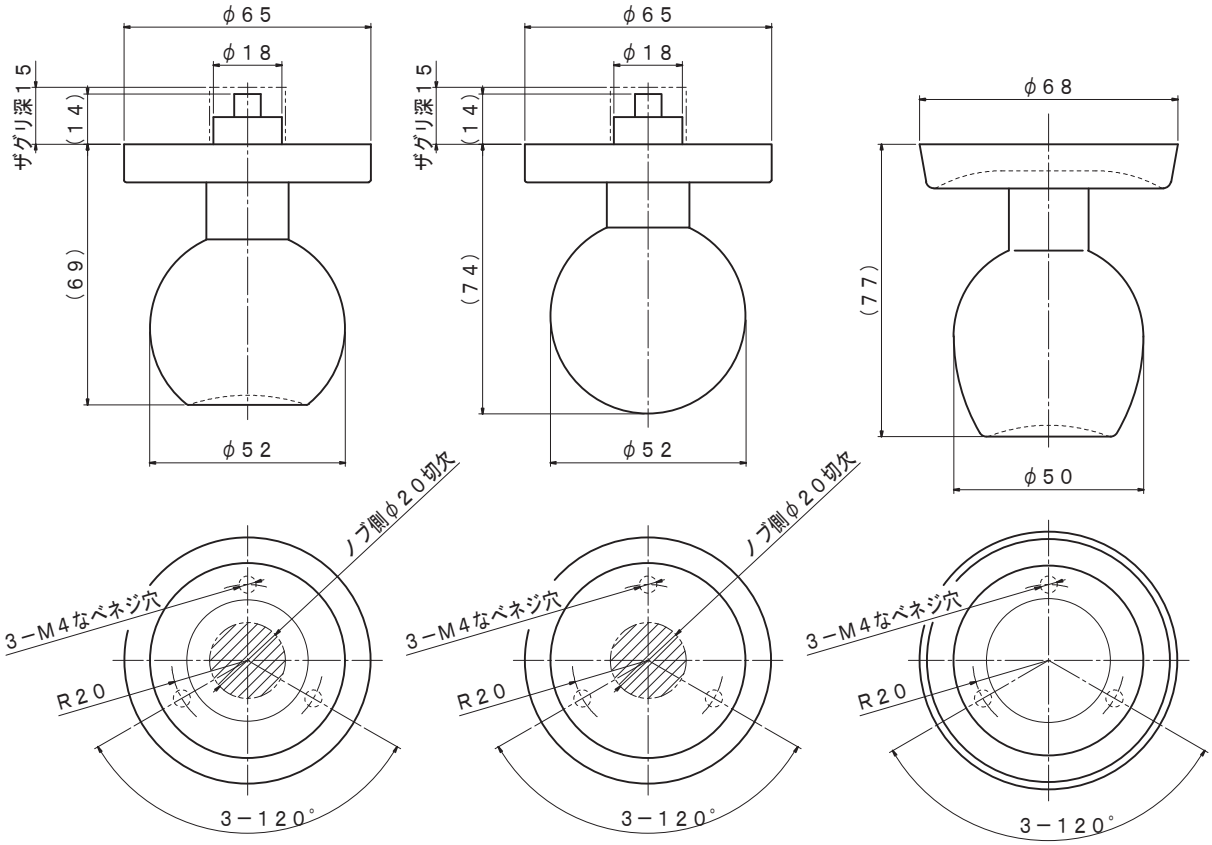

品　名	取手（固定ノブ）
品　番	２３２０−ＭＬＡＲ

品　名	取手（固定ノブ）
品　番	２３２０−ＭＬＢＲ

品　名	取手（空転ノブ）
品　番	２３２０−ＭＰＲ

品　名	取手（固定ノブ） 取手（空転ノブ）	品　番	２３２０−（ＭＬＡＲ／ＭＬＢＲ） ２３２０−ＭＰＲ	縮尺　１／２

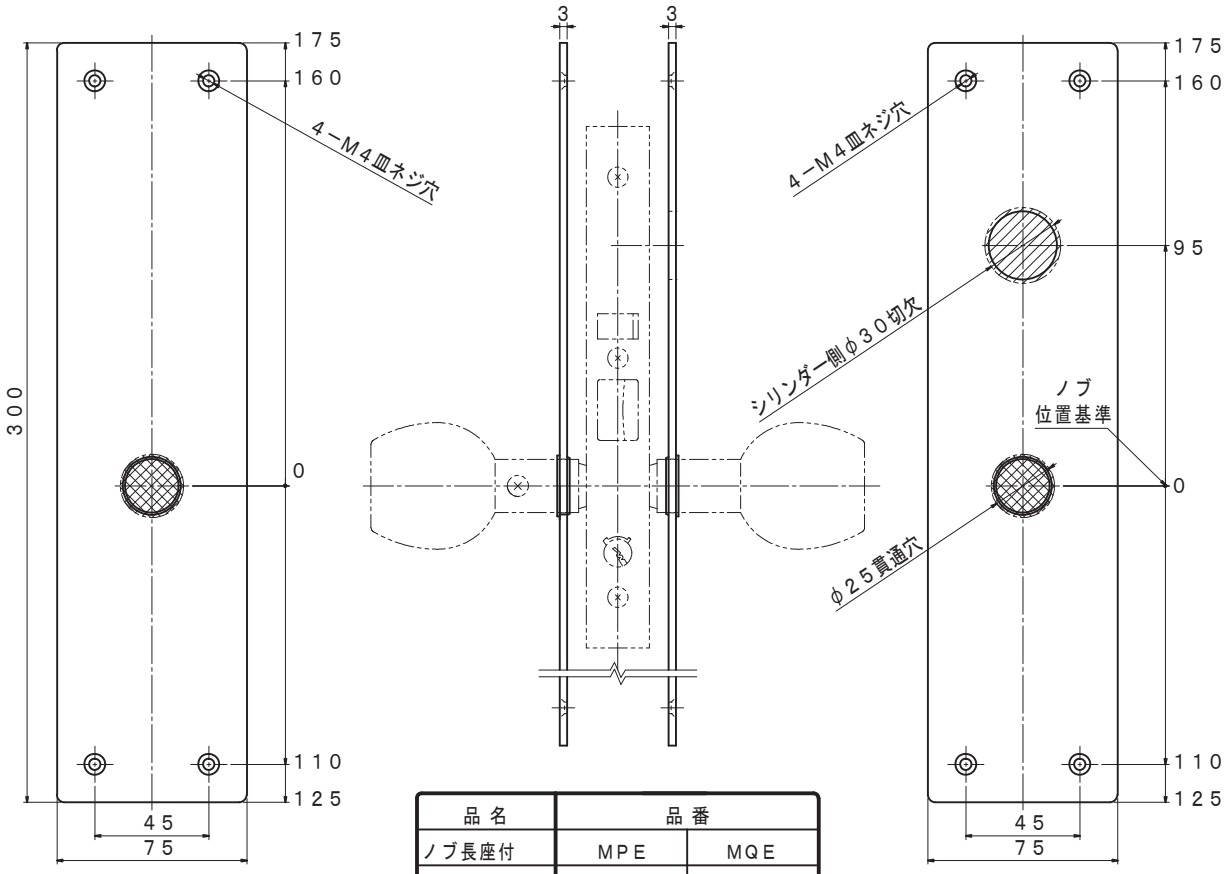

品名	品番	
ノブ長座付	MPE	MQE
ノブ（注1）	K−MP−9 K−MP−9X	K−MQ−9 K−MQ−9X
長座	E−S−F	

（注1）K−＊＊−9の角芯は、スウィベルスピンドル。
K−＊＊−9Xの角芯は、直角芯。

品　名	6000シリーズ補修長座（ノブ型）	品　番	MPE／MQE	縮尺　1／3

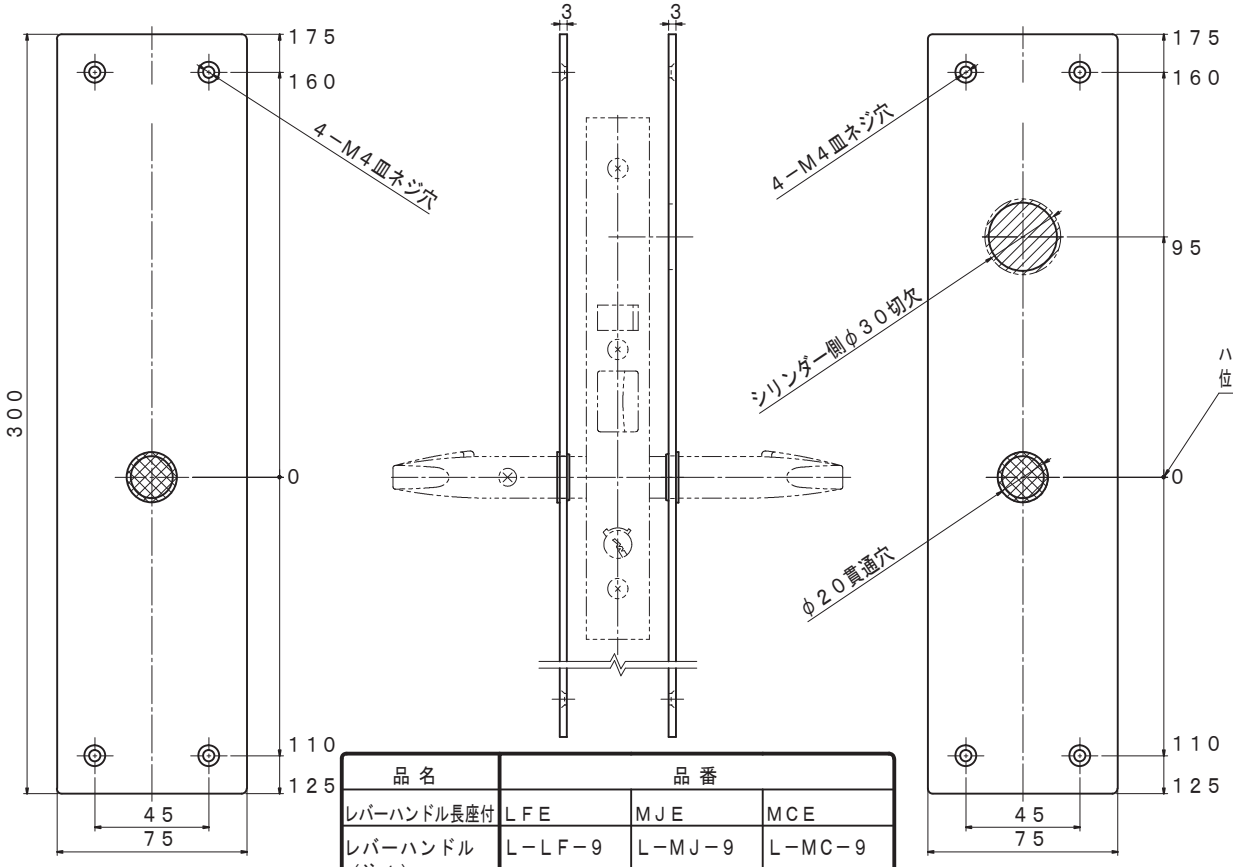

品名	品番		
レバーハンドル長座付	LFE	MJE	MCE
レバーハンドル（注1）	L−LF−9 L−LF−9X	L−MJ−9 L−MJ−9X	L−MC−9 L−MC−9X
長座	E−300−F		

（注1）L−＊＊−9の角芯は、スウィベルスピンドル。
L−＊＊−9Xの角芯は、直角芯。

品　名	6000シリーズ補修長座（レバー型）	品　番	LFE／MJE／MCE	縮尺　1／3

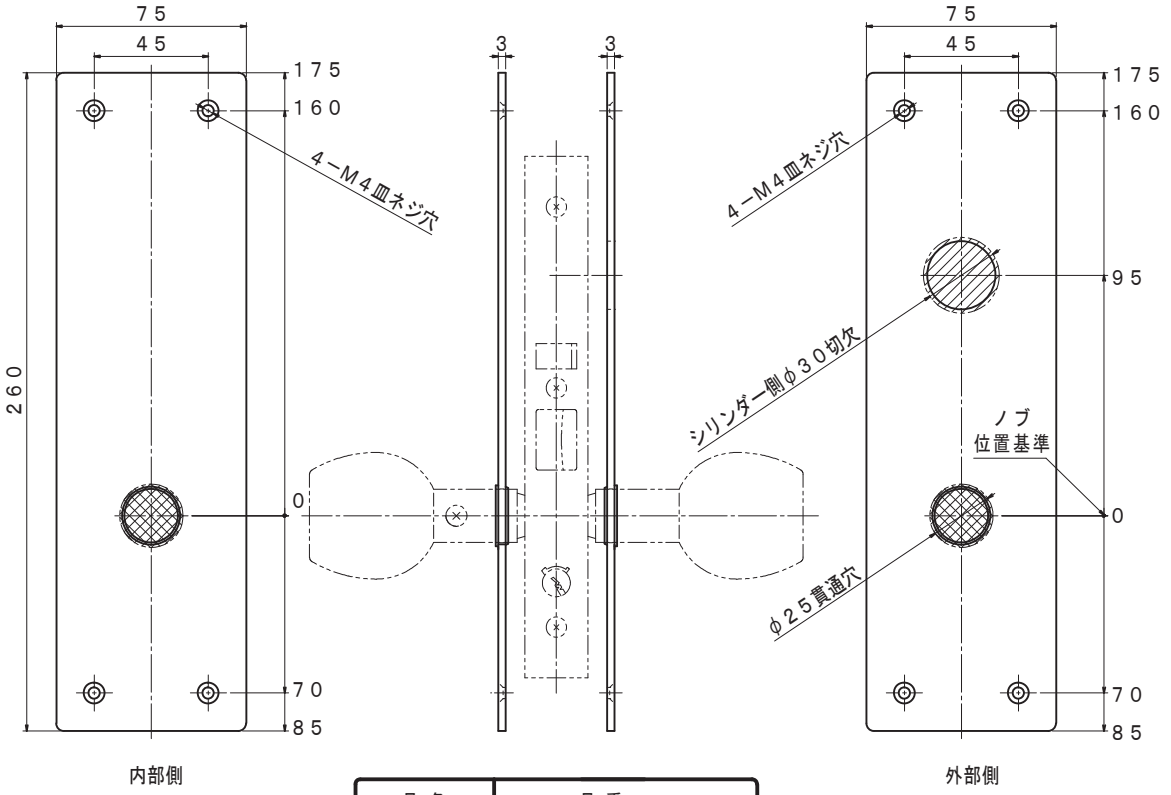

品名	品番	
ノブ長座付	MPE2	MQE2
ノブ（注1）	K−MP−9 K−MP−9X	K−MQ−9 K−MQ−9X
長座	E−6210−F	

（注1）K−＊＊−9の角芯は、スウィベルスピンドル。
K−＊＊−9Xの角芯は、直角芯。

品　名	6000シリーズ補修長座（ノブ型）	品　番	MPE2／MQE2 （製造中止）（製造中止）	縮尺　1／3

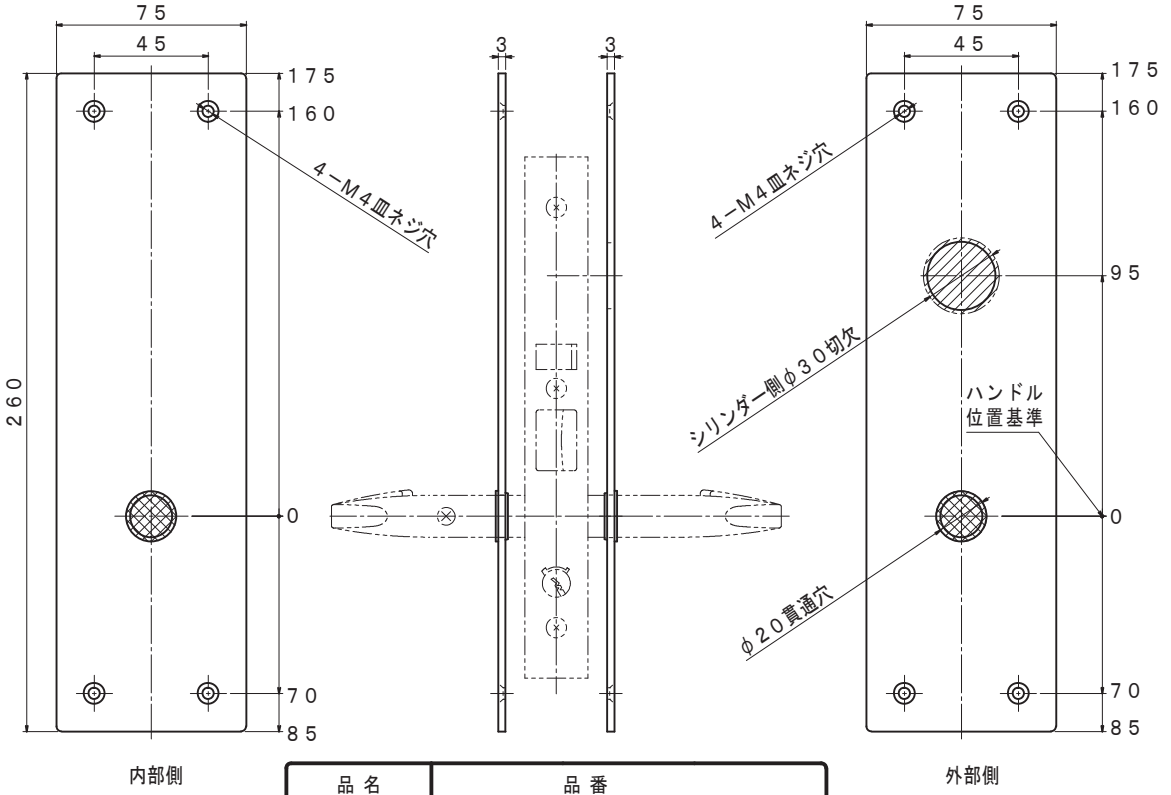

品名	品番		
レバーハンドル長座付	LFE2	MJE2	MCE2
レバーハンドル（注1）	L−LF−9 L−LF−9X	L−MJ−9 L−MJ−9X	L−MC−9 L−MC−9X
長座	E−6220−F		

（注1）L−＊＊−9の角芯は、スウィベルスピンドル。
L−＊＊−9Xの角芯は、直角芯。

品　名	6000シリーズ補修長座（レバー型）	品　番	LFE2　／MJE2　／　MCE2 （製造中止）（製造中止）（製造中止）	縮尺　1／3

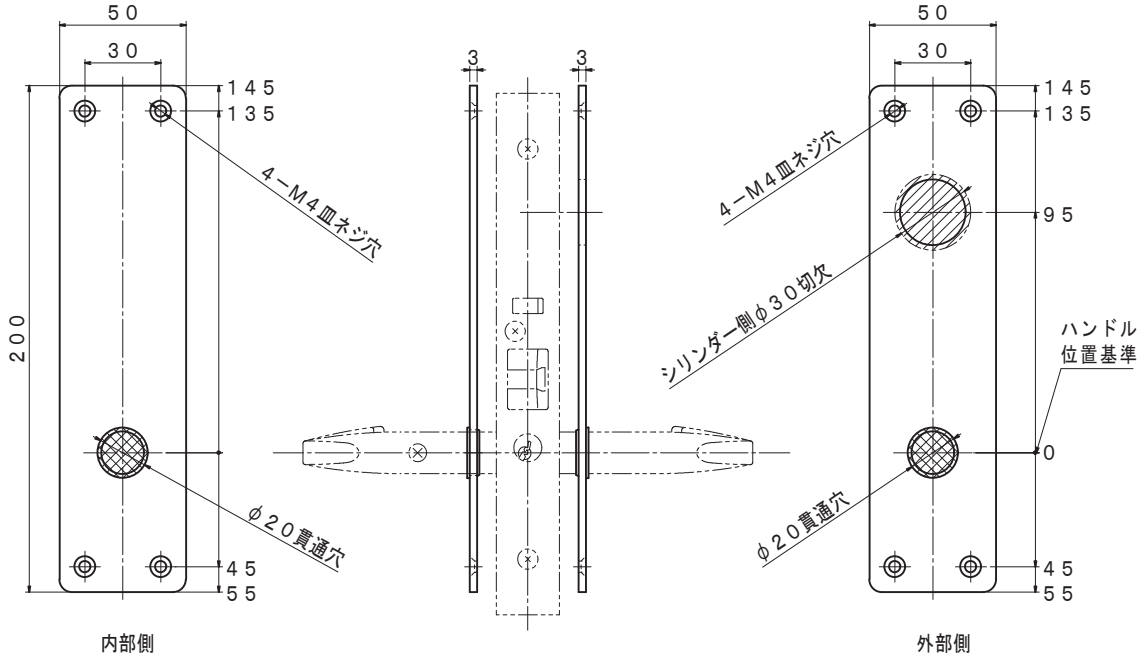

品名	品番		
レバーハンドル長座付	LFED1	MJED1	MCED1
レバーハンドル（注1）	L−LF−9 L−LF−9X	L−MJ−9 L−MJ−9X	L−MC−9 L−MC−9X
長座	E−ED1−F		

（注1）L−＊＊−9の角芯は、スウィベルスピンドル。
L−＊＊−9Xの角芯は、直角芯。

品　名	1061補修長座（レバー型）	品　番	LFED1／MJED1／MCED1	縮尺　1／3

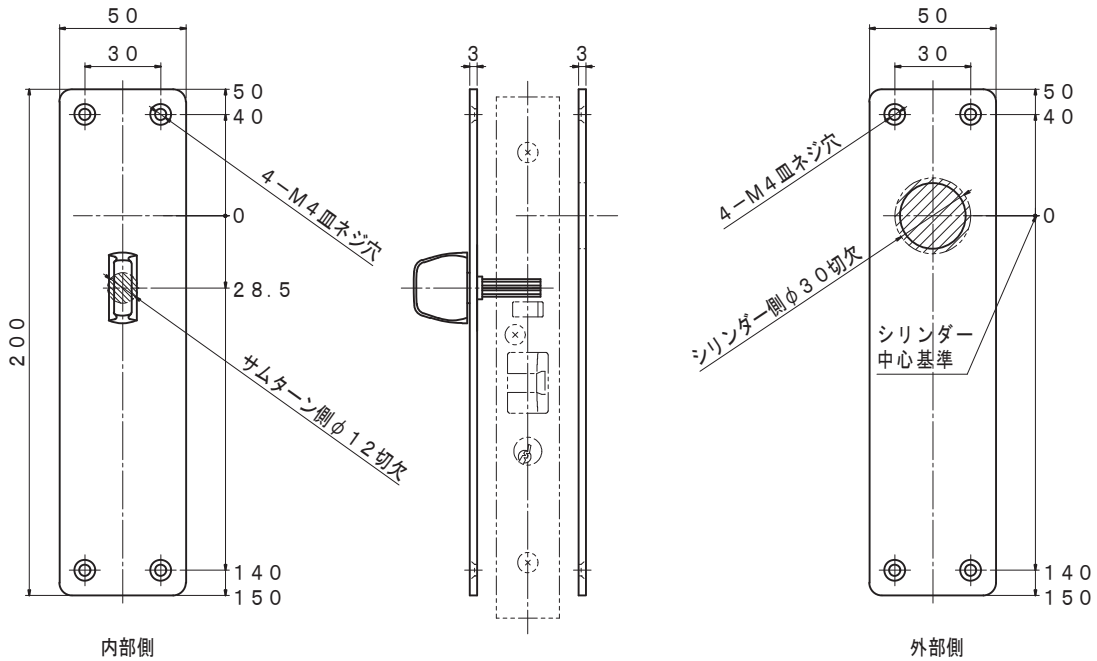

品名	品番
錠長座付	ED2
長座	E−ED2−S

品　名	1062補修長座（本締錠型）	品　番	ED2	縮尺　1／3

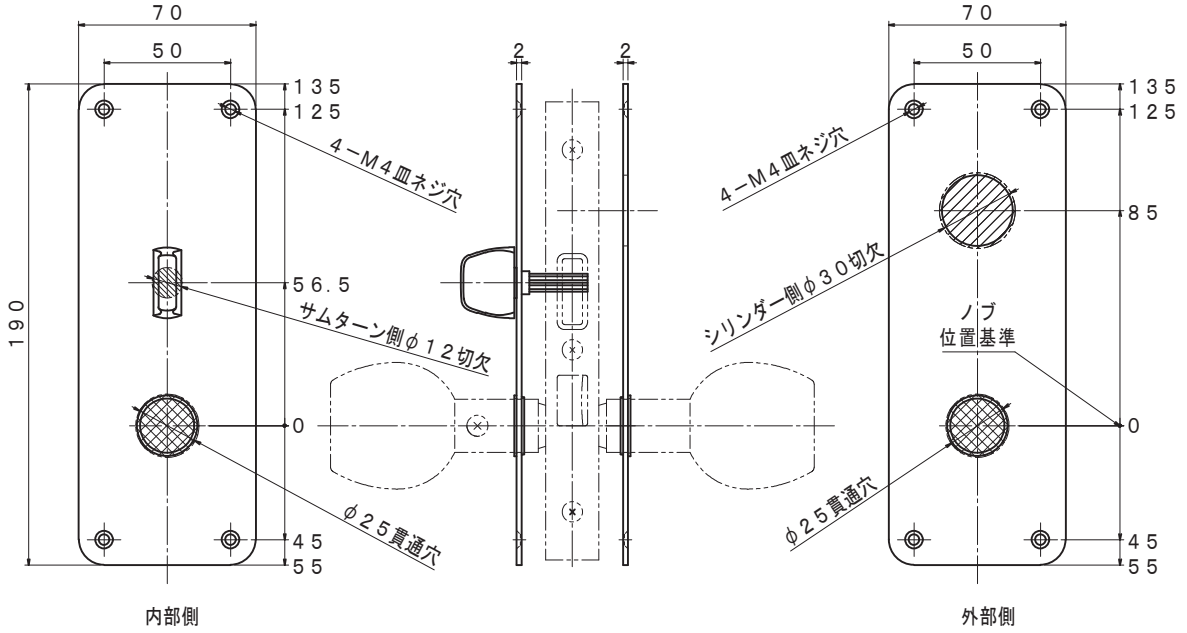

品 名	品 番	
ノブ長座付	MPSE	MQSE
ノブ	K−MP−7	K−MQ−7
長座	E−SE−S	

品　名	1110シリーズ補修長座（ノブ型）	品　番	MPSE／MQSE	縮尺　1／3

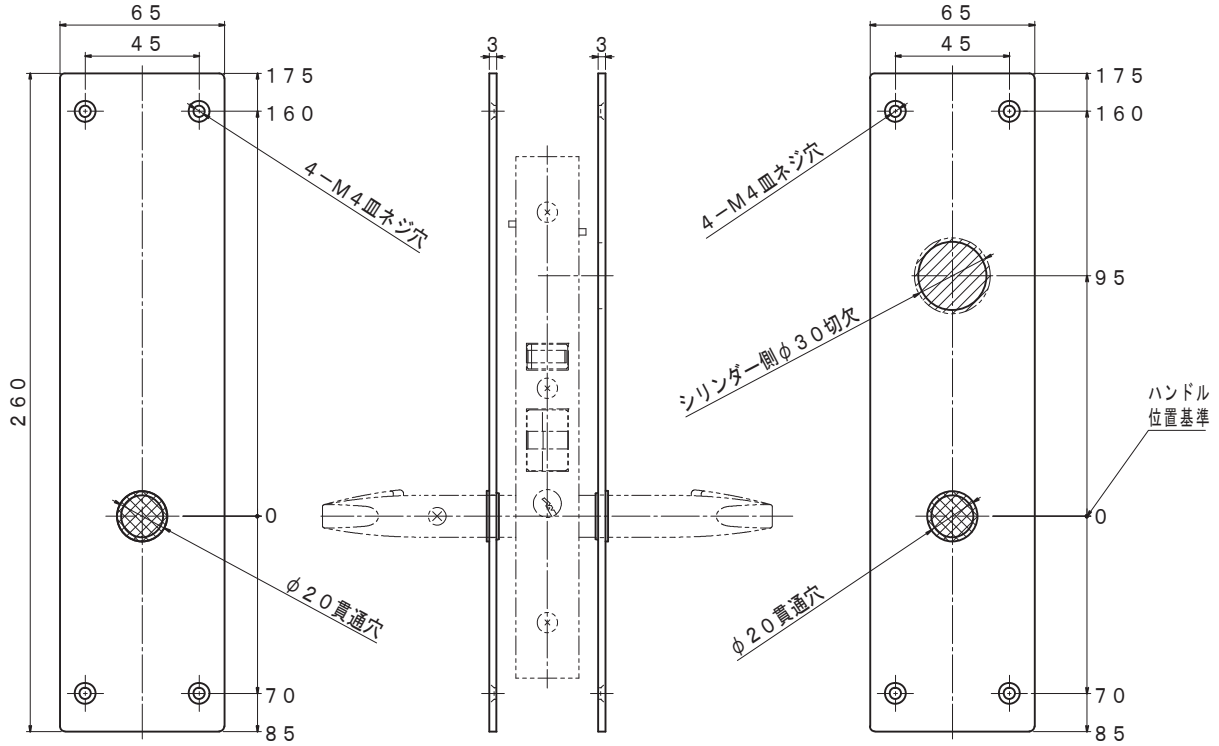

品 名	品 番			
レバーハンドル長座付	LFE3	MJE3	MCE3	MD9E3
レバーハンドル（注1）	L−LF−9 L−LF−9X	L−MJ−9 L−MJ−9X	L−MC−9 L−MC−9X	L−MD9−9 L−MD9−9X
長座	E−8100−F			

（注1）L−＊＊−9の角芯は、スウィベルスピンドル。
L−＊＊−9Xの角芯は、直角芯。

品　名	8100シリーズ補修長座（レバー型）	品　番	LFE3／MCE3 MJE3／MD9E3	縮尺　1／3

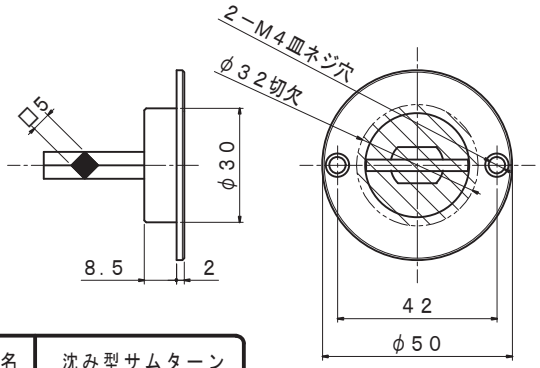

品名	沈み型サムターン
品番	T－SK2

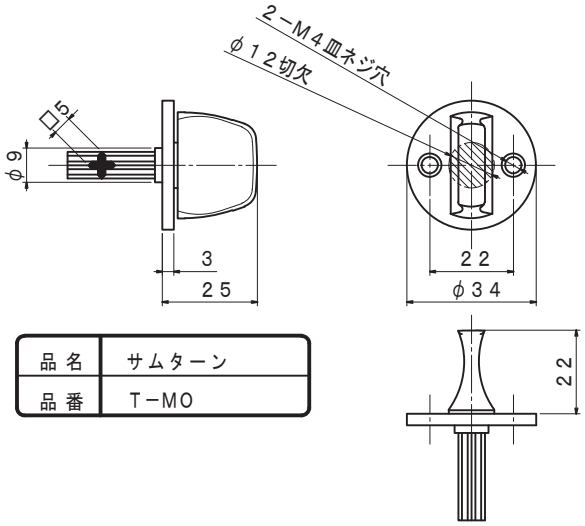

品名	サムターン
品番	T－MO

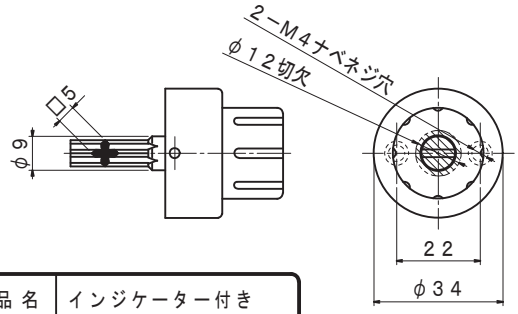

品名	インジケーター付き クラッチサムターン
品番	T－CL

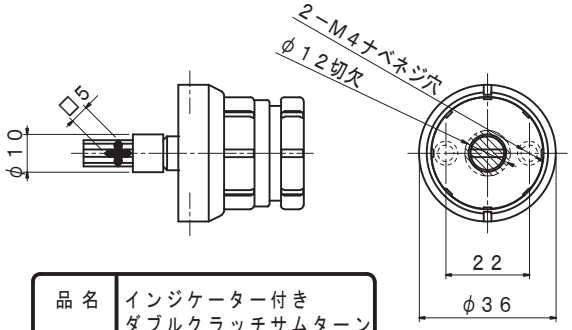

品名	インジケーター付き ダブルクラッチサムターン
品番	T－Z

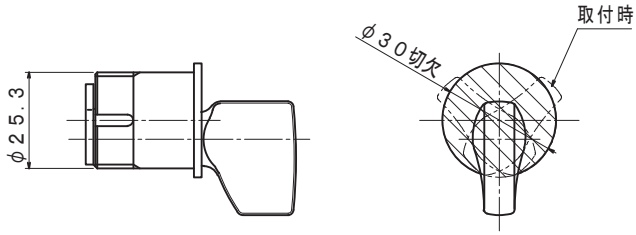

品名	シリンダー型サムターン
品番	CT－2シリーズ

（注）６０００シリーズの電気錠には非対応。

品　名	サムターン	品　番	T－MO／T－SK2／T－CL／T－Z CT－2シリーズ	縮尺　１／２

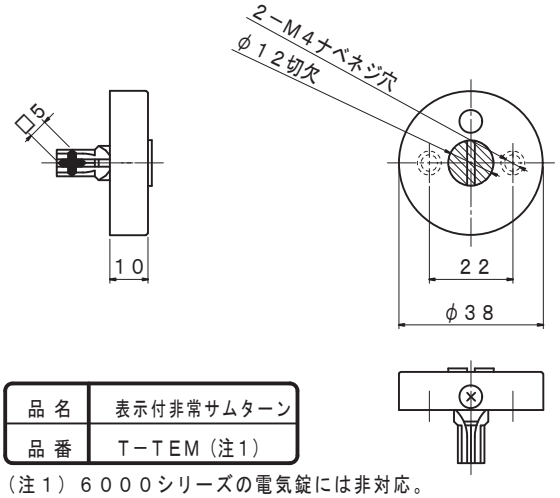

品名	表示付非常サムターン
品番	T−TEM（注1）

（注1）6000シリーズの電気錠には非対応。

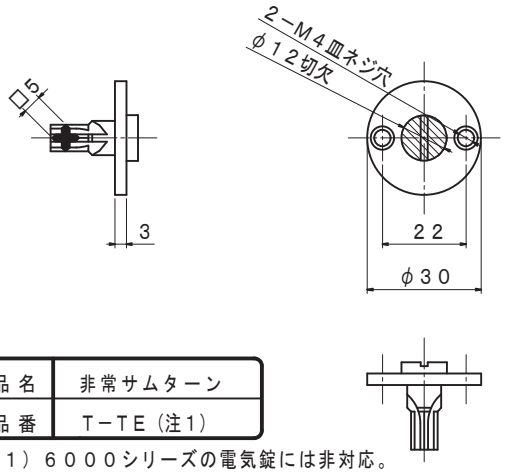

品名	非常サムターン
品番	T−TE（注1）

（注1）6000シリーズの電気錠には非対応。

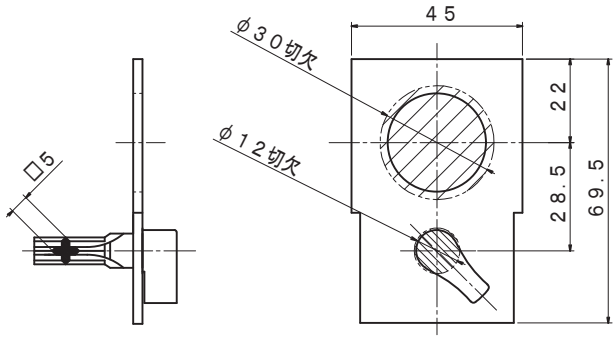

品名	非常サムターン
品番	AC−7T
対応錠	1110シリーズ 1171シリーズ 1311−38（注1） −51／64 1702

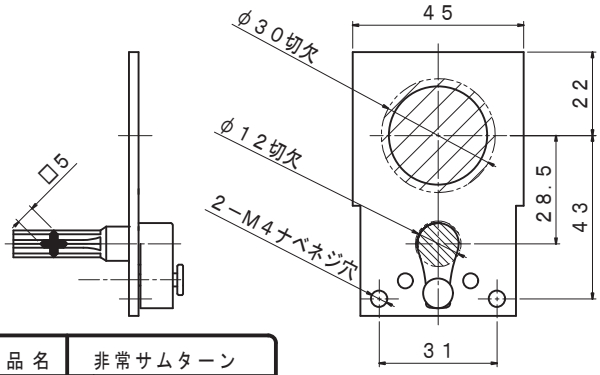

品名	非常サムターン
品番	AC−15T
対応錠	611＊／612＊ シリーズ

（注1）戸当り寸法によっては、付けられません。

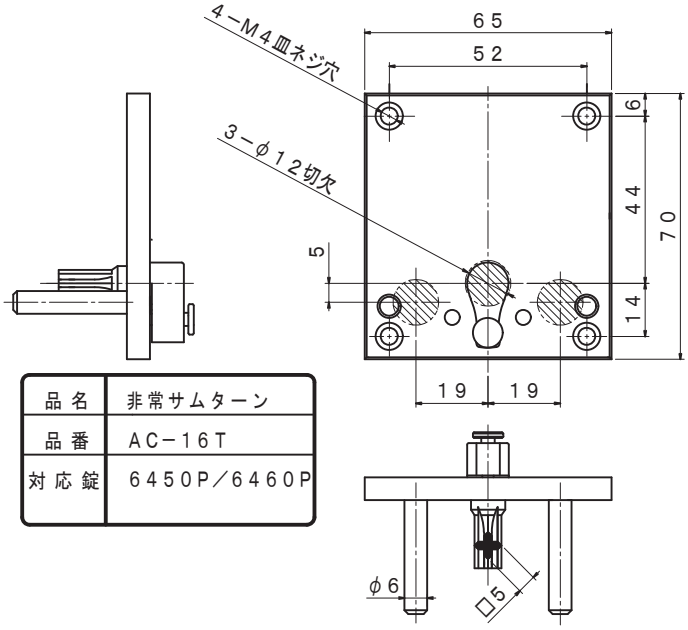

品名	非常サムターン
品番	AC−16T
対応錠	6450P／6460P

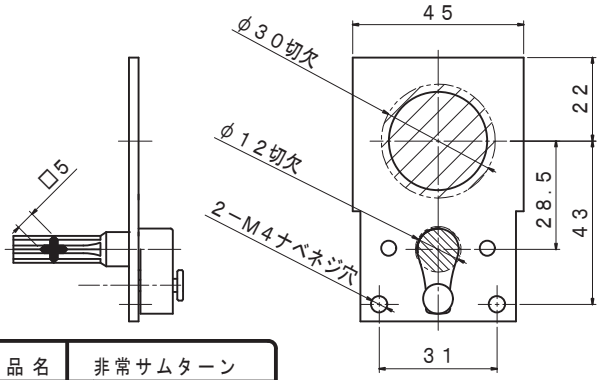

品名	非常サムターン
品番	AC−18T
対応錠	81＊＊シリーズ

品　名	サムターン	品　番	T−TEM／T−TE／AC−7T AC−15T／AC−16T／AC−18T	縮尺　1／2

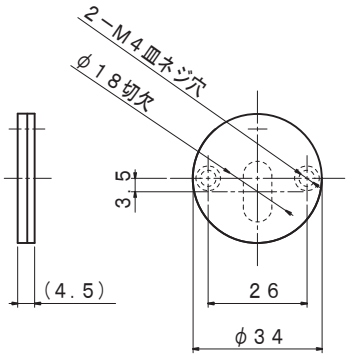

品名	蓋付鍵座
品番	W−5210

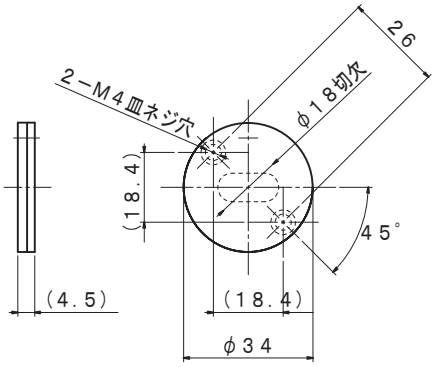

品名	蓋付鍵座
品番	W−5300

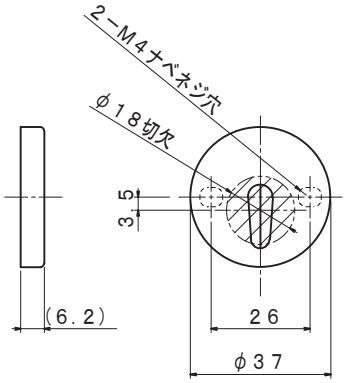

品名	シャッター付鍵座
品番	W−5110

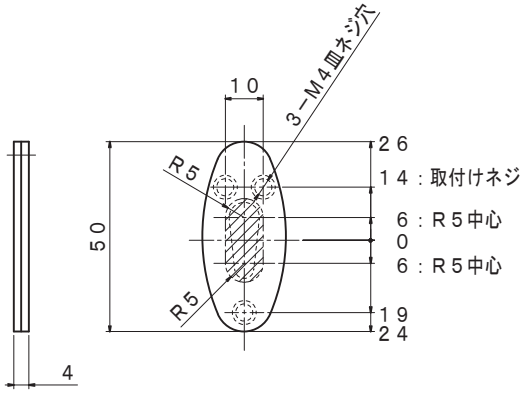

品名	蓋付鍵座
品番	W−PKPD

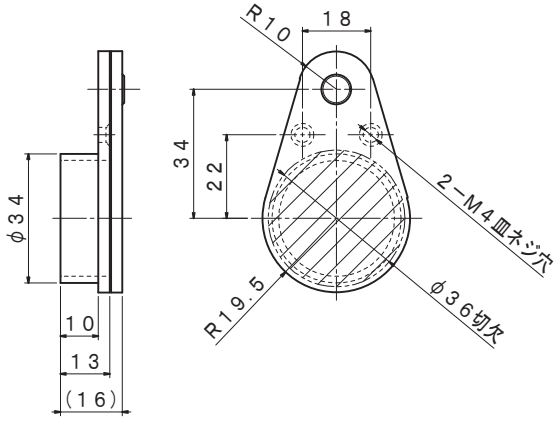

品名	蓋付鍵座
品番	W−1371

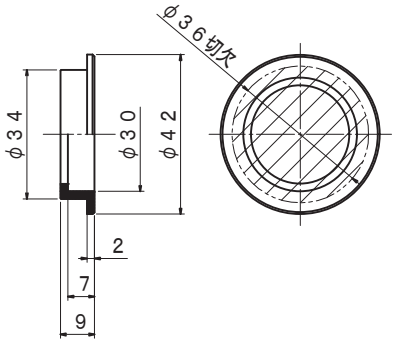

品名	沈み型シリンダーリング
品番	RN−SK2

品　名	鍵座 シリンダーリング	品　番	W−5210／W−5300 W−5110／W−PKPD W−1371／RN−SK2	縮尺　1／2

索　　引

（品番+アルファベット順）

品番	頁
7	52
7E	53
55	127
137A	44
137E	87
238	54
870III	46
870T	45
870Y	47
1011-70	72
1011DM-70	72
1022-70	73
1024-70	74
1024M-70	74
1025-70	74
1025M-70	74
1026-70	74
1026M-70	74
1027EL-70★	75
1031S-70	82
1043-70★	80
1050-70	76
1051-70	76
1053-70	76
1061-45	77
1062-45	78
1110-64	23
1110-76	23
1110-90	24
1110D-76	36
1110D-90	37
1110L-90	29
1110M-64	23
1171-57	26
1171-64	26
1171M-64	26
1194-64	25
1210-38	27
1210L-38	31
1211-51	28
1211D-51	38
1211L-51	32
1310D-38	39
1311D-25	40
1311D-38	41
1311D-51	41
1311D-64	41
1311M-38	41
1311M-51	41
1311M-64	41
1330-38	56
1342H-45°	68
1342H-90°	69
1348-25	71
1349-38	70
1364D-25	43
1371D	50
1372D	51
1378	115
1379AT	116
1420L-64	30
1420L-76	30
1460L-64	33
1481L	34
1482L	35
1690-A	61

品番	頁
1690-B	61
1692	62
1693F	64
1693S	63
1693W	63
1694F	66
1694S	65
1694W	65
1732★	67
1750	48
1755	49
1902-51	42
1916-64	79
2320-MLAR	128
2320-MLBR	128
2320-MPR	128
2321-LB-J/2321-LB-A	125
2321-LF-J/2321-LF-A	125
2321-MC-J/2321-MC-A	125
2321-MD9	125
2321-MJ-J/2321-MJ-A	125
3020N	89
3100★	90
3106	88
3110	90
3116	88
3126	88
3401-38	85
3452-64	86
3610★	94
3620	95
3803	42
3804	42
5110-64	96
5111-70	97
5120-64	98
5121-70	99
5210-70(丸座)	102
5210-70(長座)	103
5220-70(丸座)	104
5220-70(長座)	105
5300-25	100
5300-38	100
5301-64	101
5410-100	117
5460-100	118
5510-70(丸座)	106
5510-70(長座)	107
5560-38	108
6110-70	19
6111-70	19
6112-70	19
6120-70	20
6121-70	20
6122-70	20
6150-70★	109
6160-70★	110
6210-70	21
6211-70	21
6212-70	21
6220-70	22
6221-70	22
6222-70	22
6250-70★	111
6260-70★	112
6450P-70	113

品番	頁
6460P-70	114
7210-70	14
7220-70	15
7300-70	18
7752-70	81
7752-90	81
7753-70	81
7753-90	81
7910-70	16
7920-70	17
8100-51	83
8102-51	83
8110-51	84
8112-51	84
1702-51	59
1702CH-51	58
AC-15T	134
AC-16T	134
AC-18T	134
AC-7T	134
CL-1-3P	120
CL-1-6P	120
CL-1-TR	121
C-T2d-1	57
C-T2d-2	57
CT2-T2	57
CT-2シリーズ	133
DC-T2	57
ED2	131
KSD-11	119
KSS-11	119
KSS-11A	119
KST-11	119
KST-11A	119
LAR	124
LBR	122
LDR	124
LFE	129
LFE2★	130
LFE3	132
LFED1	131
LFR	122
MCE	129
MCE2★	130
MCE3	132
MCED1	131
MCR	122
MD9E3	132
MDR7	123
MDR9	124
MJE	129
MJE2★	130
MJE3	132
MJED1	131
MJR	122
MLAR	126
MLBR	126
MPE	129
MPE2★	130
MPR	126
MPSE	132
MQE	129
MQE2★	130
MQR	126
MQSE	132
MUR	127

品番	頁
NCR3★	123
PRD	127
R-LA	124
R-LD	124
R-LR3	123
R-LR4	124
R-MA	122
R-MJ	122
R-ML	126
R-MP	126
R-MU	127
RN-SK2	135
R-PRD	127
SB-1011RAD	92
SB-1024RA	92
SB-1110RA	93
SB-1311RA	93
T-CL	133
TDR1	124
TDR3	123
T-MO	57
T-MO	133
T-SK2	133
T-TE	57
T-TE	134
T-TEM	57
T-TEM	134
T-Z	133
W-1371	135
W-5110	135
W-5210	135
W-5300	135
W-PKPD	135

★は製造中止

製品の仕様・外観は、改良のため予告なく変更することがありますので、あらかじめご了承ください。

HORI 合資会社　堀　商　店

本　　社
〒160-0022　東京都新宿区新宿６－２６－８
ＴＥＬ　(03)5291-1169
ＦＡＸ　(03)5291-6933
https://www.hori-locks.co.jp

札幌営業所
〒060-0907　札幌市東区北７条東６丁目１２　上田ビル１Ｆ
ＴＥＬ　(011)750－1700
ＦＡＸ　(011)750－1701

2020.02P